Vodič za primjenu

Daikin Home Controls

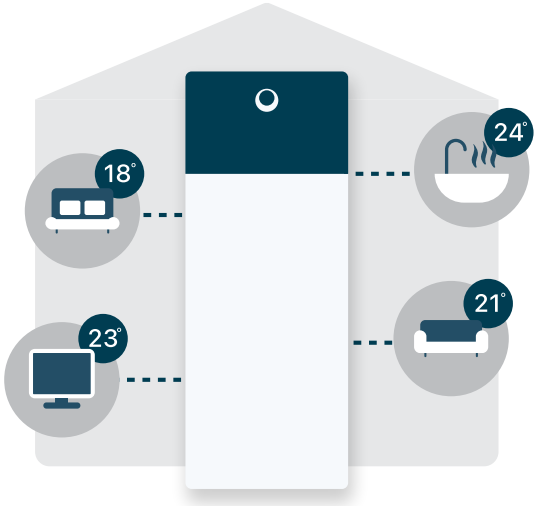

EKRACPUR1PA
EKRACPUR1PU
EKRCTRDI2BA
EKRCTRDI3BA
EKRMIBEV1V3
EKRRVATR2BA
EKRRVATU1BA
EKRSENDI1BA
EKRSIBDI1V3
EKRUFHT61V3
EKRK

Sadržaj

1 Daikin Home Controls 3
1.1 O liniji Daikin Home Controls (DHC) 3
1.1.1 Upravljanje po prostorijama 3
1.1.2 Planovi 3
1.1.3 Veza s oblakom 4
1.2 O bežičnoj komunikaciji DHC pribora 4
1.3 O DHC priboru 5
1.4 O podržanim uređajima 9

2 Primjene 12
2.1 Jedna zona 13
2.1.1 Jedna zona samo za grijanje 13
2.1.2 Jedna zona za grijanje/hlađenje 14
2.1.3 Iz jedne u dvije zone 15
2.1.4 Posebna primjena: jedna zona za reverzibilni rad s odvlaživačem 16
2.2 Dvije zone 17
2.2.1 Dvije zone samo za grijanje 17
2.2.2 Dvije zone za grijanje/hlađenje 18
2.2.3 Dvozonsko grijanje samo sa sobnim termostatom (sučelje za upravljanje ugodnošću) 18
2.2.4 Dvozonski reverzibilni rad sa sobnim termostatom (sučelje za upravljanje ugodnošću) 19

3 Priključci za jedinicu Daikin Altherma 20

4 Kompatibilnost 21

5 Postavke korisničkog sučelja 22
5.1 Postavke za jednu zonu 22
5.2 Postavke za dvozonski rad 23
5.3 Postavke za posebnu primjenu: jedna zona za reverzibilni rad s odvlaživačem 24

6 Ažuriranja programske opreme 25

7 Otklanjanje smetnji 26
7.1 Vraćanje na tvorničke postavke 26
7.1.1 Za resetiranje i brisanje cijele instalacije 26
7.1.2 Za resetiranje uređaja DHC Access Point 26
7.1.3 Za resetiranje DHC termostata radijatora 27
7.1.4 Za resetiranje DHC termostata radijatora (UK) 27
7.1.5 Za resetiranje DHC sobnog osjetnika 27
7.1.6 Za resetiranje DHC sobnog termostata – 1 27
7.1.7 Za resetiranje DHC sobnog termostata – 2 27
7.1.8 Za resetiranje DHC osnovnog IO Box 28
7.1.9 Za resetiranje DHC kontrolera za podno grijanje – 6 zona 28
7.1.10 Za resetiranje uređaja DHC Multi IO Box 28
7.2 Nedostupni uređaji 28

8 Električna shema 29
8.1 DHC osnovni IO Box 29
8.2 DHC Multi IO Box 30

9 Dodatak 33
9.1 Smjernice za postavljanje DHC kontrolera za podno grijanje 33
9.1.1 Osnovni zahtjevi 33
9.1.2 O radu s više zona 33
9.1.3 O upotrebi DHC kontrolera za podno grijanje 33
9.1.4 Tehnički podaci 34
9.2 O nepovezanim rješenjima 35
9.2.1 Jedinica s jednom zonom temperature vode samo za grijanje s podnim grijanjem 35
9.2.2 Dvozonska jedinica s dvije neovisne zone vode 38
9.3 Konfiguracija 40
9.3.1 DHC sobni termostat – 1 40
9.3.2 DHC sobni termostat – 2 43
9.3.3 DHC kontroler za podno grijanje 49
9.4 Ručno upravljanje 50
9.4.1 DHC sobni termostat – 1 50
9.4.2 DHC sobni termostat – 2 50
9.4.3 DHC kontroler za podno grijanje 50

1 Daikin Home Controls

1.1 O liniji Daikin Home Controls (DHC)

Daikin Home Controls izbor je dodatnog pribora kojim se proširuju mogućnosti jedinice Daikin Altherma kako bi se omogućilo upravljanje grijanjem (i hlađenjem ako to vaša jedinica Daikin Altherma podržava) na temelju potražnje i zasebno za svaku prostoriju u cijelom domu, a time i povećala udobnost življenja.

Sobna temperatura može se pratiti putem jednog od DHC sobnih termostata, DHC termostata radijatora ili DHC sobnog osjetnika.

Regulacijom grijanja ili hlađenja može se upravljati putem DHC kontrolera za podno grijanje DHC termostata radijatora.

Sustav komunicira s jedinicom Daikin Altherma koristeći DHC Multi IO Box (za reverzibilne jedinice) ili DHC osnovni IO Box (za jedinice koje su samo za grijanje).

DHC pribor može međusobno komunicirati putem bežičnog protokola. DHC Access Point omogućuje pristup ONECTA oblaku te pruža intuitivnu konfiguraciju sustava putem aplikacije ONECTA, ujedno nudeći planove grijanja/hlađenja po prostorijama.

Grijanjem se upravlja automatski, čime se olakšava svakodnevni život. Međutim, i dalje možete fleksibilno reagirati na promijenjene uvjete i prilagoditi željenu temperaturu prema osobnim potrebama.

1.1.1 Upravljanje po prostorijama

Za postavljanje upravljanja za prostoriju potrebno je sljedeće:

- U prostoriji se MORA nalaziti DHC upravljani uređaj za isijavanje:
  - DHC termostat radijatora na radijatoru,
  - DHC kontroler za podno grijanje u kombinaciji s podnim grijanjem, radijatorima, pasivnim konvektorima ili aktivnim konvektorima; ili
  - Homematic IP utični prekidač s mjeračem kojim se integrira električni uređaj za grijanje.
- U prostoriji se MORA nalaziti DHC pribor kojim se može mjeriti temperatura:
  - DHC sobni termostat,
  - DHC sobni osjetnik ili
  - DHC termostat radijatora.

Imajte na umu da DHC sobni termostat NIJE obavezan u slučaju radijatora s DHC termostatom radijatora. No, dodavanje DHC sobnog termostata poboljšat će vam udobnost jer možete odabrati mjesto na kojem će se temperatura mjeriti. Oba će se pribora dodati u prostoriju putem aplikacije ONECTA, pa će DHC termostat radijatora pratiti mjerenja temperature DHC sobnog termostata.

1.1.2 Planovi

U aplikaciji ONECTA možete izraditi i kontrolirati kuću (maks. 5) s najviše 25 prostorija i do 80 stavki DHC pribora. Za svaku se prostoriju može postaviti ukupno 6 planova:

- 3 za grijanje (aktiviraju se kada je jedinica Daikin Altherma u načinu grijanja)
- 3 za hlađenje (aktiviraju se kada je jedinica Daikin Altherma u načinu hlađenja)

Svaki plan može imati najviše 6 vremenskih odsječaka dnevno. Vremenski odsječak može se postaviti odabirom vremena početka, vremena završetka i zadane vrijednosti.

Sustav ONECTA naučit će kada treba aktivirati grijanje/hlađenje kako bi postigao zadanu vrijednost u željeno vrijeme.

1.1.3 Veza s oblakom

Veza s oblakom funkcionira kao most koji povezuje DHC Access Point i drugi DHC pribor. Ona omogućuje aplikaciji ONECTA da konfigurira i kontrolira različiti DHC pribor i uređaje u vašem sustavu ONECTA.

U slučaju prekida veze s ONECTA oblakom, aplikacija ONECTA NEĆE moći upravljati vašim DHC priborom i uređajima, no izravna bežična veza između DHC pribora jamči ispravno grijanje ili hlađenje.

1.2 O bežičnoj komunikaciji DHC pribora

Bežična komunikacija DHC pribora temelji se na radiofrekvencijskom pojasu od 868 MHz. Neće je ometati WLAN, Bluetooth, prijenos videozapisa ni druge tehnologije koje rade na 2,4 GHz i 5 GHz.

Minimalna udaljenost

Kako biste izbjegli smetnje na radiovezi između različitih dijelova DHC pribora, preporučuje se da osigurate minimalnu udaljenost od 50 cm između WLAN usmjerivača i DHC pribora, kao i između samih dijelova DHC pribora.

Domet bežične veze

Ovisno o vrsti uređaja, može postići domet bežične veze između 150 i 400 metara ako nema nikakvih prepreka. Jačina signala razlikovat će se ovisno o tome koliko je prepreka između uređaja. UVIJEK izbjegavajte postavljanje bežičnih uređaja u metalna kućišta ili blizu drugih bežičnih uređaja.

Upotrijebite analizator spektra RF signala kako biste provjerili probleme u dometu.

Nedostupni uređaji

Uređaji mogu postati nedostupni zbog različitih razloga:

- Slaba snaga signala (kako biste to riješili možete dodati HmIP-PSM, pogledajte "7.2 Nedostupni uređaji" [▸ 28]),
- Slaba baterija
- Dosegnuto je ograničenje radnog ciklusa (pogledajte Radni ciklus).

Ako je to moguće, u aplikaciji ONECTA pojavit će se obavijest u kojoj se objašnjava zašto je uređaj nedostupan.

INFORMACIJA

Preporučuje se da uređaje držite blizu DHC Access Point kada ih dodajete u aplikaciju ONECTA.

Analizator spektra RF signala

Kako biste provjerili RF okruženje vašeg DHC pribora, možete upotrijebiti analizator spektra RF signala EQ3-RFA. Analizom snage slanja i prijma signala korištenog DHC pribora možete donijeti bolju odluku o tome gdje ćete smjestiti pojedinačne dijelove pribora kako biste postigli optimalan rezultat.

U slučaju poteškoća obratite se servisnom centru tvrtke Daikin.

Radni ciklus

Bežični DHC pribor radi na sljedećim frekvencijskim pojasevima:

- 868,000~868,600 MHz
- 869,400~869,650 MHz

Kako bi se zaštitio rad svih uređaja koji rade u tom rasponu, zakonom je propisano da se mora ograničiti vrijeme prijenosa uređaja. Ograničavanjem vremena prijenosa smanjuje se rizik od smetnji.

"Radni ciklus" je maksimalno vrijeme prijenosa. To je omjer vremena tijekom kojeg uređaj aktivno prenosi i razdoblja mjerenja (1 sat) te se izražava u postotku od 1 sata.

Ako se dostigne ukupna količina dopuštenog vremena prijenosa, DHC pribor obustavit će prijenos dok se ne dostigne vremensko ograničenje.

Primjerice, ako uređaj ima ograničenje radnog ciklusa od 1%, smije prenositi signal SAMO 36 sekundi unutar 1 sata. Nakon toga prestat će s emitiranjem dok ne prođe ograničenje od 1 sata.

DHC pribor potpuno se pridržava tog ograničenja i služi se 2 frekvencijskim pojasevima s radnim ciklusom od 1% i 10%.

Tijekom normalnog rada DHC pribora obično se NE dostigne to ograničenje. Međutim, moguće se da se ograničenje dostigne tijekom pokretanja ili tijekom nove instalacije sustava. U tom će slučaju LED pribora zasvijetliti u crvenoj boji. Pribor možda neće reagirati kraće razdoblje (maks. 1 sat) dok ne istekne vremensko ograničenje za prijenos. Nakon tog razdoblja ponovno će normalno raditi.

1.3 O DHC priboru

DHC ekosustav sadrži 10 dijelova pribora. U tablici u nastavku prikazan je cjelovit pregled tog pribora.

Referencija tvrtke Daikin	Puni opis modela
EKRACPUR1PA	DHC Access Point
EKRACPUR1PU	DHC Access Point (UK)
EKRCTRDI2BA	DHC sobni termostat – 1
EKRCTRDI3BA	DHC sobni termostat – 2
EKRMIBEV1V3	DHC Multi IO Box
EKRRVATR2BA	DHC termostat radijatora
EKRRVATU1BA	DHC termostat radijatora (UK)
EKRSENDI1BA	DHC sobni osjetnik
EKRSIBDI1V3	DHC osnovni IO Box

Referencija tvrtke Daikin	Puni opis modela
EKRUFHT61V3	DHC kontroler za podno grijanje – 6 zona

DHC Access Point i DHC Access Point (UK)

DHC Access Point povezuje aplikaciju ONECTA na vašem mobitelu putem ONECTA oblaka sa svim DHC priborom. Taj uređaj prenosi konfiguraciju i radne naredbe iz aplikacije ONECTA u DHC pribor.

DHC sobni termostat – 1 i DHC sobni termostat – 2

DHC sobni termostat mjeri temperaturu i relativnu vlažnost u prostoriji. Također omogućuje vremenski upravljanu regulaciju uobičajenih radijatora opremljenih DHC termostatima radijatora ili regulaciju podnog grijanja u kombinaciji s DHC kontrolerima za podno grijanje te prilagođava vremenske odsječke grijanja vašim individualnim potrebama.

1–1 DHC sobni termostat – 1

1–2 DHC sobni termostat – 2

DHC Multi IO Box

DHC Multi IO Box povezuje vašu jedinicu Daikin Altherma s DHC ekosustavom. Pribor omogućuje praktičnu i na potražnji temeljenu regulaciju sobne temperature za grijanje i hlađenje u skladu s vašim osobnim potrebama, pod uvjetom da ju podržava vaša jedinica Daikin Altherma.

DHC termostat radijatora

DHC termostat radijatora omogućuje vremenski upravljanu regulaciju sobne temperature putem plana grijanja s pojedinačnim vremenskim odsječcima. Za preciznu regulaciju sobne temperature, DHC sobni termostat može izmjeriti stvarnu temperaturu u prostoriji i poslati podatke u DHC termostat radijatora.

DHC termostat radijatora kompatibilan je s priključcima M30×15; adapteri su priloženi u pakiranju. Kako bi mogao podržati priključke M28, potreban je dodatni adapter eQ-3 (broj dijela 76030A1B) koji se prodaje zasebno.

DHC termostat radijatora (UK)

DHC termostat radijatora omogućuje vremenski upravljanu regulaciju sobne temperature putem plana grijanja s pojedinačnim vremenskim odsječcima. Možete izraditi 3 različita plana s do 6 vremenskih odsječaka dnevno.

DHC sobni osjetnik

DHC sobni osjetnik mjeri sobnu temperaturu i vlažnost zraka pa te vrijednosti u intervalima prenosi u DHC Access Point i aplikaciju ONECTA omogućujući regulaciju sobne klime u skladu s osobnim potrebama.

DHC osnovni IO Box

DHC osnovni IO Box povezuje vašu jedinicu Daikin Altherma s DHC ekosustavom. Pribor omogućuje praktičnu i na potražnji temeljenu regulaciju sobne temperature za grijanje u skladu s vašim osobnim potrebama.

DHC kontroler za podno grijanje – 6 zona

DHC kontroler za podno grijanje omogućuje vam praktičnu i na potražnji temeljenu kontrolu sustava podnog grijanja po sobama, u skladu s vašim potrebama, a ona se odvija putem aplikacije ONECTA u kombinaciji s uređajem DHC Access Point.

Više podataka i smjernica za postavljanje potražite pod naslovom "9.1 Smjernice za postavljanje DHC kontrolera za podno grijanje" [▸ 33].

1.4 O podržanim uređajima

Niz uređaja iz linije Homematic IP može se integrirati u DHC ekosustav. U sljedećoj tablici nalazi se pregled tih uređaja.

Referencija	Puni opis modela
HmIP-PSM	Utični prekidač s mjeračem
HmIP-PSM-PE	Utični prekidač s mjeračem (iglica za uzemljenje)
HmIP-PSM-UK	Utični prekidač s mjeračem (UK)
HmIP-PSM-IT	Utični prekidač s mjeračem (IT)
HmIP-PSM-CH	Utični prekidač s mjeračem (CH)
HmIP-SWDO	Kontakt prozora i vrata – optički
HmIP-SWDO-I	Kontakt prozora i vrata – nevidljiva instalacija
HmIP-SWDO-PL	Kontakt prozora i vrata – optički, plus
HmIP-SWDM	Kontakt prozora i vrata s magnetom

Utični prekidač s mjeračem

Homematic IP utični prekidač s mjeračem može se upotrebljavati u različite svrhe. Aplikacija ONECTA podržava sljedeće funkcionalnosti:

- Kontrola uređaja za isijavanje: integrirajte električni uređaj za grijanje čiji se rad u spoju sa sobnim termostatom može kontrolirati i zakazivati putem sustava ONECTA.
- Upravljanje prekidačem: omogućite uređaje s prekidačem za uključivanje/isključivanje u aplikaciji ONECTA.
- Mjerenje struje: precizno izmjerite potrošnju struje.
- Povećanje dometa radiosignala: riješite probleme s nedostupnim uređajima.

1–3 Utični prekidač s mjeračem

1–4 Utični prekidač s mjeračem (iglica za uzemljenje)

1–5 Utični prekidač s mjeračem (UK)

1–6 Utični prekidač s mjeračem (IT)

1–7 Utični prekidač s mjeračem (CH)

Kontakt prozora i vrata

Kontakt prozora i vrata omogućuje sustavu da reagira na otvorena vrata ili prozor prilagodbom željene sobne temperature.

1–8 Kontakt prozora i vrata – optički

1–9 Kontakt prozora i vrata – nevidljiva instalacija

1–10 Kontakt prozora i vrata – optički, plus

1–11 Kontakt prozora i vrata s magnetom

2 Primjene

Preporučeni način upotrebe DHC pribora je u kombinaciji s uređajem DHC Access Point, koji omogućuje pristup internetu. DHC pribor povezat će se s uređajem DHC Access Point, što znači da će se njima u cijelosti upravljati putem aplikacije ONECTA. Više informacija o postavljanju i upotrebi pojedinačnog DHC pribora potražite u njihovim priručnicima.

Povezivanje DHC pribora

INFORMACIJA

UVIJEK održavajte minimalni razmak od 50 cm između dijelova pribora.

Svoj DHC pribor uvijek možete povezati s uređajem DHC Access Point:

1. Otvorite aplikaciju ONECTA.
2. Kliknite simbol plusa (+).
3. Odaberite stavku izbornika **Add Daikin Home Controls** (Dodaj Daikin Home Controls).
4. Odaberite **Add DHC Accessory** (Dodaj DHC pribor).
5. Aplikacija ONECTA od vas će zatražiti da uključite napajanje uređaja ili pritisnete sistemski gumb DHC. DHC Access Point detektirat će pribor.
6. Aplikacija ONECTA prepoznat će pribor i od vas zatražiti da potvrdite vrstu.
7. Aplikacija ONECTA od vas će zatražiti da unesete posljednje 4 znamenke jedinstvenog ID-a vašeg pribora ili da skenirate QR kod koji ste dobili s priborom.
8. Ovisno o vrsti pribora, aplikacija ONECTA vodit će vas kroz konfiguraciju tog pribora i DHC ekosustava koji postavljate.

Prebacivanje između grijanja i hlađenja

Ako je vaša jedinica Daikin Altherma reverzibilna, način rada može se promijeniti SAMO na jedinici ili u aplikaciji ONECTA. Način rada NE može se promijeniti izravno na DHC priboru.

Način rada za godišnji odmor

U aplikaciji ONECTA možete aktivirati način rada za godišnji odmor kako biste izbjegli svoje uobičajene planove da ih ne biste morali promijeniti. Dok je aktivan je način rada za godišnji odmor, grijanje/hlađenje prostora će biti isključeno, a vaš će sustav će biti stavljen u mirovanje.

Veza između jedinice Daikin Altherma i DHC pribora

DHC pribor UVIJEK radi s vanjskim kontaktima za sobnu temperaturu.

Zone	Grijanje/hlađenje	Povežite se s jedinicom Daikin Altherma putem...
Jedna zona	Samo grijanje	DHC osnovni IO Box
	Grijanje/hlađenje	DHC Multi IO Box[(a)]

Zone	Grijanje/hlađenje	Povežite se s jedinicom Daikin Altherma putem...
Dvije zone	Samo grijanje	DHC osnovni IO Box
	Grijanje/hlađenje	DHC Multi IO Box[(a)] ▪ Glavna zona može osigurati hlađenje putem podnog grijanja ili konvektora. ▪ Dodatna može imati SAMO termostatske ventile za radijatore. Oni NE podržavaju hlađenje.

[(a)] Dodatni relej [normalno otvoren; svitak: 220~240 V AC; kontakti koji ne korodiraju (po mogućnosti pozlaćeni); minimalni broj radnji: 100000] potreban je za povezivanje jedinice Daikin Altherma i uređaja DHC Multi IO Box. To je stoga što jedinica Daikin Altherma daje signal statusa grijanja/hlađenja od 230 V, a ulaz uređaja DHC Multi IO Box prima SAMO niski napon.

2.1 Jedna zona

2.1.1 Jedna zona samo za grijanje

NAPOMENA

Najprije se MORAJU prilagoditi postavke MMI-ja. Pogledajte odjeljak "5 Postavke korisničkog sučelja" [▸ 22].

Radijator

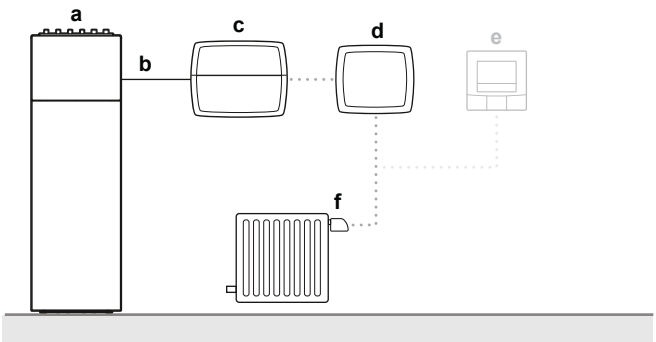

- **a** Daikin Altherma
- **b** Zahtjev za radijator
- **c** DHC osnovni IO Box
- **d** DHC Access Point
- **e** (Opcionalno) DHC sobni termostat – 1 ili 2
- **f** DHC termostat radijatora

Podno grijanje

Za ovu primjenu MORA biti prisutan jedan DHC sobni termostat – 1 ili 2 za svaku prostoriju kojom želite upravljati.

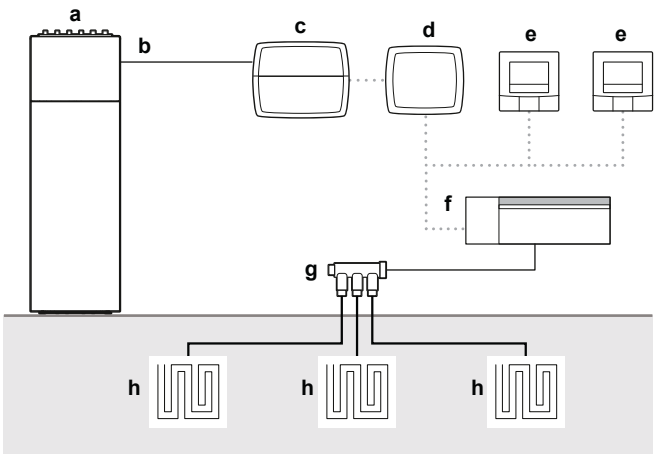

a Daikin Altherma
b Zahtjev za radijator
c DHC osnovni IO Box
d DHC Access Point
e DHC sobni termostat – 1 ili 2
f DHC kontroler za podno grijanje
g Kolektor
h Podno grijanje

2.1.2 Jedna zona za grijanje/hlađenje

NAPOMENA

Najprije se MORAJU prilagoditi postavke MMI-ja. Pogledajte odjeljak "5 Postavke korisničkog sučelja" [▸ 22].

Za ovu primjenu MORA biti prisutan jedan DHC sobni termostat – 1 ili 2 za svaku prostoriju kojom želite upravljati.

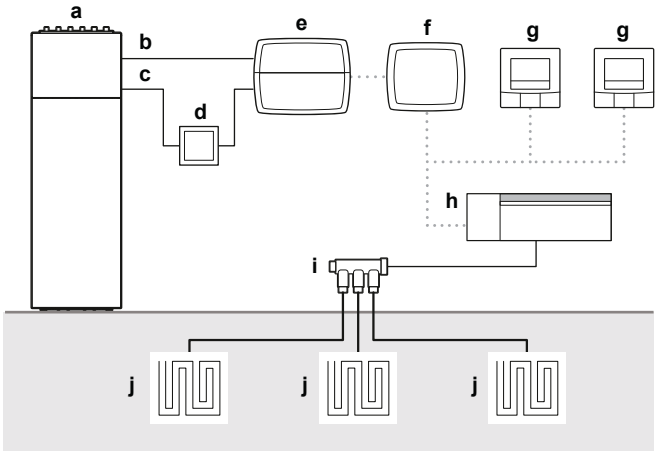

a Daikin Altherma
b Zahtjev za podno grijanje
c Grijanje/hlađenje
d Relej
e DHC Multi IO Box
f DHC Access Point
g DHC sobni termostat – 1 ili 2
h DHC kontroler za podno grijanje
i Kolektor
j Podno grijanje

2.1.3 Iz jedne u dvije zone

NAPOMENA

Najprije se MORAJU prilagoditi postavke MMI-ja. Pogledajte odjeljak "5 Postavke korisničkog sučelja" [▸ 22].

Moguće je izraditi primjenu s dvije zone s jedinicom za jedu zonu. To se može učiniti uz pomoć dodatnog zapornog ventila, kako je prikazano na slici.

U ovom postavu radijatori u prizemlju nadziru se putem sobnog termostata (HCI), a radijatori na prvom katu nadziru se putem DHC pribora (DHC termostat radijatora i DHC sobni termostat).

Zaporni ventil pokreće se kontrolnim signalom iz dizalice topline Daikin Altherma koji odražava signal zahtjeva za grijanjem koji generira HCI. Ovisno o konfiguraciji, to može biti normalno zatvoreni ili normalno otvoreni ventil.

Ako HCI aktivira zahtjev za grijanjem, zaporni ventil će se otvoriti i obje će se petlje opskrbljivati toplom vodom iz jedinice.

Ako HCI ne aktivira zahtjev za grijanjem, zaporni ventil ostaje zatvoren. U tom slučaju zahtjev za grijanjem određuje se putem DHC pribora i samo krug vode na prvom katu prima toplu vodu.

Pogledajte referentni vodič za instalatera za vašu dizalicu topline Daikin Altherma kako biste odredili koji se signal s X2M može upotrijebit za upravljanje zapornim ventilom u kombinaciji dvije zone.

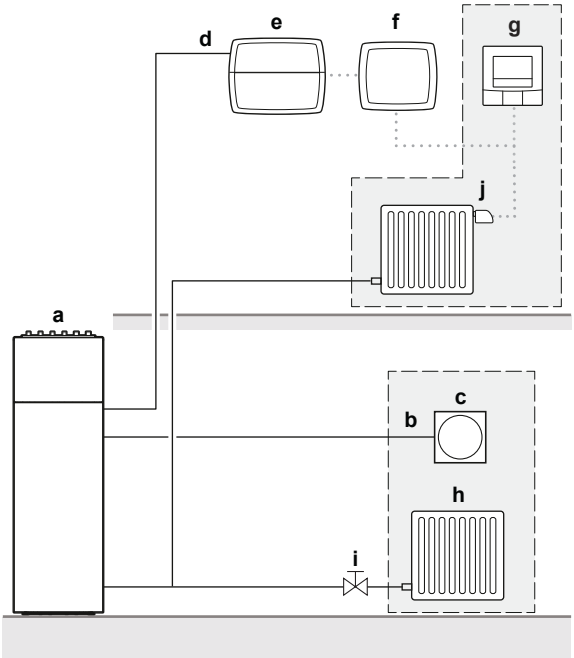

- **a** Daikin Altherma
- **b** P1/P2
- **c** Sučelje za upravljanje ugodnošću (BRC1HHDA)
- **d** Zahtjev s vanjskog sobnog termostata
- **e** DHC osnovni IO Box
- **f** DHC Access Point
- **g** DHC sobni termostat
- **h** Radijator
- **i** Zaporni ventil
- **j** DHC termostat radijatora

2.1.4 Posebna primjena: jedna zona za reverzibilni rad s odvlaživačem

INFORMACIJA

Ova posebna primjena dostupna je SAMO u Italiji.

NAPOMENA

- Vaša jedinica Daikin Altherma MORA biti spojena na internet putem WLAN adaptera, a NE LAN adaptera.
- Za rad DHC pribora potrebna je bežična komunikacija. Metal može blokirati signal. NE stavljajte DHC pribor u metalnu kutiju.

INFORMACIJA

Trenutačno su podržane SAMO 2 vrste odvlaživača nezavisnih proizvođača:

- IT.RE*
- IT.RS*

NAPOMENA

Najprije se MORAJU prilagoditi postavke MMI-ja. Pogledajte odjeljak "5 Postavke korisničkog sučelja" [▸ 22].

S reverzibilnom jedinicom Daikin Altherma može se osigurati podno hlađenje. Hlađenje može uzrokovati kondenzaciju ako je razina vlage u zraku previsoka. DHC pribor pruža način za mjerenje relativne vlažnosti i temperature u prostoriji te u kombinaciji s kompletom za povezivanje podnog hlađenja (EKRK) nudi rješenje koje će poduzeti protumjere za sprečavanje vlažnih podova kada detektira određenu razinu relativne vlažnosti. Aplikacija će:

- aktivirati odvlaživač kada se dosegne `Ograničenje vlažnosti 1`[1] i
- Zaustaviti postupak hlađenja zatvaranjem ventila podnog hlađenja kada se dosegne `Ograničenje vlažnosti 2`[1]. Odvlaživač je i dalje aktiviran.

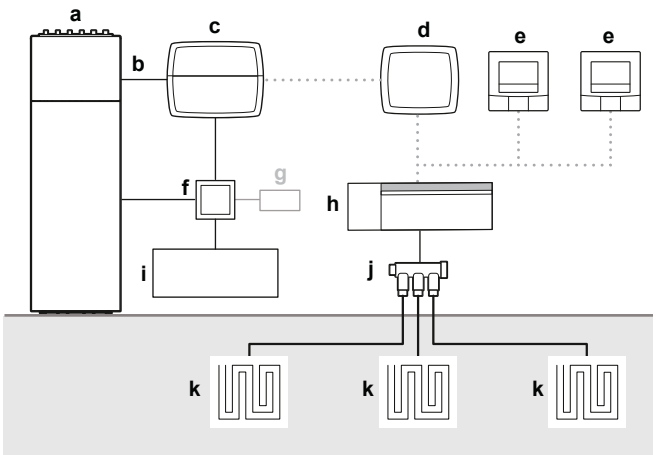

a Daikin Altherma
b Zahtjev za podno grijanje
c DHC Multi IO Box
d DHC Access Point
e DHC sobni termostat – 1 ili 2
f Komplet za povezivanje podnog hlađenja (EKRK)
g (Opcionalno) Osjetnik kondenzacije
h DHC kontroler za podno grijanje

[1] Više podataka pogledajte pod naslovom "5.3 Postavke za posebnu primjenu: jedna zona za reverzibilni rad s odvlaživačem" [▸ 24].

i Odvlaživač
j Kolektor
k Podno grijanje

Konfiguracija

Konfiguracija se obavlja dodavanjem jedinice Daikin Altherma u aplikaciju ONECTA. Više informacija o tom postupku potražite u priručnicima za DHC Access Point.

Nakon postavljanja prisutnosti odvlaživača i prilagodbe postavki načina rada za instalatera na jedinici Daikin Altherma aplikacija ONECTA automatski će se pobrinuti za sve konfiguracije DHC pribora.

Konfiguracija odvlaživača

Navedene postavke vrijede SAMO za odvlaživač tipa RE*. Za odvlaživač zraka tipa RS* nije potrebna konfiguracija. Više informacija o konfiguraciji potražite u priručniku odgovarajućeg odvlaživača.

			Opis	Vrijednost
17-IC	Unos obrade	Obrtanje logike	Služi za uključivanje/ isključivanje funkcija grijanja/hlađenja/ odvlaživanja.	Ne
18-IC	Unos sezone		Služi za postavljanje sezone (ljeto/zima).	Ne
11-14	Alarm za kondenzaciju		Aktivira se kad se dostigne vrijednost alarma za kondenzaciju.	Ne

2.2 Dvije zone

2.2.1 Dvije zone samo za grijanje

NAPOMENA

Najprije se MORAJU prilagoditi postavke MMI-ja. Pogledajte odjeljak "5 Postavke korisničkog sučelja" [▸ 22].

Za ovu primjenu MORA biti prisutan jedan DHC sobni termostat – 1 ili 2 za svaku prostoriju kojom želite upravljati. Ako se u prostoriji nalazi DHC termostat radijatora, DHC sobni termostat – 1 ili 2 je opcionalan.

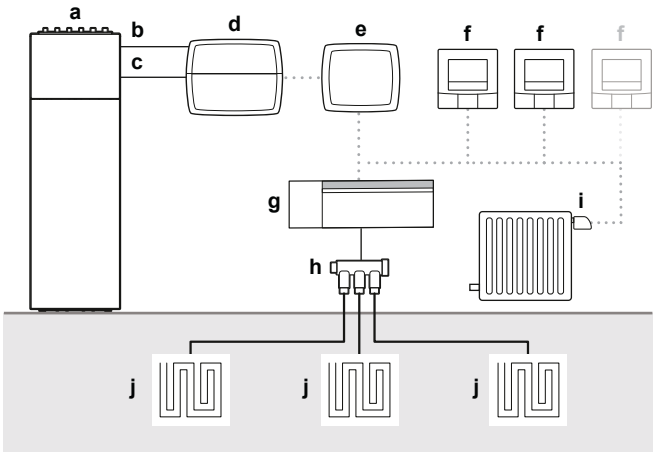

- **a** Daikin Altherma
- **b** Zahtjev za podno grijanje
- **c** Zahtjev za radijator
- **d** DHC osnovni IO Box
- **e** DHC Access Point
- **f** DHC sobni termostat – 1 ili 2
- **g** DHC kontroler za podno grijanje
- **h** Kolektor
- **i** DHC termostat radijatora
- **j** Podno grijanje

2.2.2 Dvije zone za grijanje/hlađenje

NAPOMENA

Najprije se MORAJU prilagoditi postavke MMI-ja. Pogledajte odjeljak "5 Postavke korisničkog sučelja" [▸ 22].

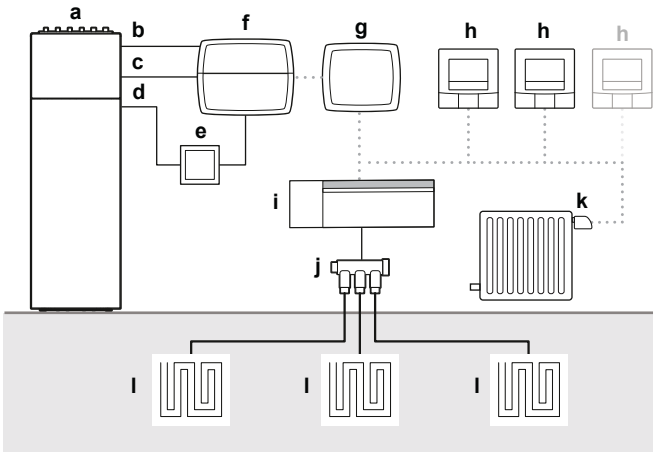

- **a** Daikin Altherma
- **b** Zahtjev za podno grijanje
- **c** Zahtjev za radijator
- **d** Grijanje/hlađenje
- **e** Relej
- **f** DHC Multi IO Box
- **g** DHC Access Point
- **h** DHC sobni termostat – 1 ili 2
- **i** DHC kontroler za podno grijanje
- **j** Kolektor
- **k** DHC termostat radijatora
- **l** Podno grijanje

2.2.3 Dvozonsko grijanje samo sa sobnim termostatom (sučelje za upravljanje ugodnošću)

NAPOMENA

Najprije se MORAJU prilagoditi postavke MMI-ja. Pogledajte odjeljak "5 Postavke korisničkog sučelja" [▸ 22].

U ovom se načinu primjene sučelje za upravljanje ugodnošću (BRC1HHDA) upotrebljava za upravljanje glavnom zonom s podnim grijanjem.

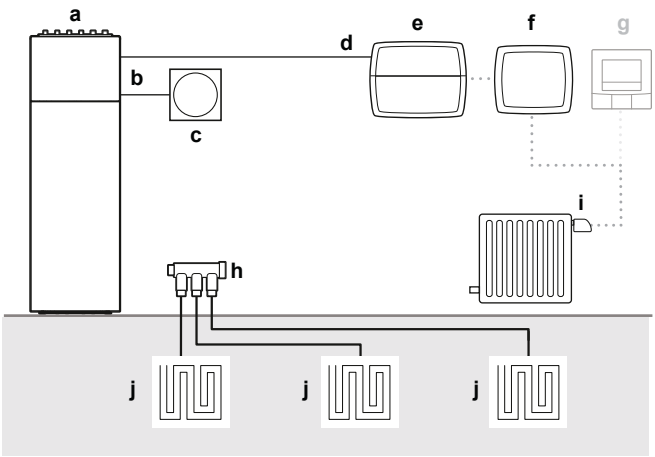

- **a** Daikin Altherma
- **b** P1/P2
- **c** Sučelje za upravljanje ugodnošću (BRC1HHDA)
- **d** Zahtjev za radijator
- **e** DHC osnovni IO Box
- **f** DHC Access Point
- **g** (Opcionalno) DHC sobni termostat – 1 ili 2
- **h** Kolektor
- **i** DHC termostat radijatora
- **j** Podno grijanje

2.2.4 Dvozonski reverzibilni rad sa sobnim termostatom (sučelje za upravljanje ugodnošću)

NAPOMENA

Najprije se MORAJU prilagoditi postavke MMI-ja. Pogledajte odjeljak "5 Postavke korisničkog sučelja" [▸ 22].

U ovom se načinu primjene sučelje za upravljanje ugodnošću (BRC1HHDA) upotrebljava za upravljanje glavnom zonom s podnim grijanjem.

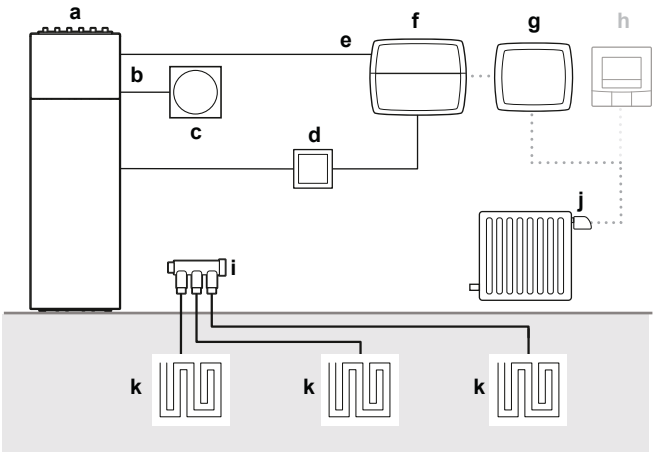

- **a** Daikin Altherma
- **b** P1/P2
- **c** Sučelje za upravljanje ugodnošću (BRC1HHDA)
- **d** Relej
- **e** Zahtjev za radijator
- **f** DHC Multi IO Box
- **g** DHC Access Point
- **h** (Opcionalno) DHC sobni termostat – 1 ili 2
- **i** Kolektor
- **j** DHC termostat radijatora
- **k** Podno grijanje

3 Priključci za jedinicu Daikin Altherma

Sljedeći DHC pribor potreban je za povezivanje s vašom jedinicom Daikin Altherma:

Jedinica	Jedna zona	Dvije zone
Samo grijanje	DHC osnovni IO Box	
Reverzibilna	DHC Multi IO Box	

4 Kompatibilnost

	Jedinica	Vanjska	Unutarnja			Podržava DHC
ASHP	Daikin Altherma 3 H HT	EPRA-D2/W1(7)	F	ETVH/X/Z-E(7)	MMI2	Da
			ECH_2O	ETSH(B)/X(B)-P-E(7)		
			W	ETBH/X-D(7)		
	Daikin Altherma 3 H MT	EPRA-E	F	ETVH/X/Z-E		
			ECH_2O	ETSH(B)/X(B)-P-E		
			W	ETBH/X-D		
	Daikin Altherma 3 R	ERGA-EV(7)	F	EHVH/X/Z-E		
			ECH_2O	EHSH(B)/X(B)-P-E		
			W	EHBH/X-E		
	Daikin Altherma 3 M	EBLA-D EDLA-D	—			
	Daikin Altherma 3 R	ERLA-D	F	EBVH/X/Z-D		
			ECH_2O	EBSH/X-D		
			W	EBBH/X-D		
	Daikin Altherma 3 R	ERLA-D	F	EHFH/Z-S18D3V	EKRUDAL1	
	Daikin Altherma 3 H	EPGA-DV	F	EAVH/X/Z-D	MMI	
			W	EABH/X-D		
	Daikin Altherma 3 M	EBLA-E EDLA-E	—		MMI2	
	Daikin Altherma M	EB/DLQ-CV3 EB/DLQ-CW1 EB/DLQ-C3V3/W1	—		EKRUCBL*	
	Daikin Altherma R HT	ERR/SQ-AV1/Y1	EKHBRD-DV/Y17		—	Ne
	Daikin Altherma R Flex Type	SERHQ-BAW1	SEHVX-BAW		—	
GEO/WS	Daikin Altherma 3 GEO	—	EGSAH/X-D		MMI	Da
	Daikin Altherma GEO		EGSQH-S18A9W		EKRUCBL*	Ne
	Daikin Altherma 3 WS		EWSAH/X-D9W		MMI	Da
Hibrid	Daikin Altherma R Hybrid	EVLQ-CV3	EHYHBH-AV32 + EHYKOMB-A		EKRUCBL*	
	Daikin Altherma H Hybrid	EJHA-AV3	EHY2KOMB28/32A A		EKRUHML*	
Plin	Daikin Altherma 3 C Gas W	—	D2CND-A		—	Ne
			D2TND-A4			

5 Postavke korisničkog sučelja

Nadogradnja Daikin Altherma korisničkog sučelja (MMI)

NAPOMENA

Ažurirajte programsku opremu korisničkog sučelja dizalice topline Daikin Altherma na najnoviju verziju.

5.1 Postavke za jednu zonu

Stavka izbornika	Način rada	Opis	Vrijednost
`Glavna zona` > `Kontrola`	SAMO način rada za instalatera	Ovom se postavkom definira da će se glavna zona aktivirati za proizvodnju vode za grijanje/hlađenje prostora na temelju ulaza s vanjskih kontakata za sobnu temperaturu.	`Vanjski sobni termostat`
`Glavna zona` > `Vrsta vanjskog termostata`		Ovom se postavkom konfigurira kontakt vanjskog sobnog termostata za glavnu zonu (niskotemperaturni uređaji za isijavanje) kao jedan zahtjev za termostat.	`1 kontakt`

5.2 Postavke za dvozonski rad

Dvozonski rad bez sobnog termostata

Stavka izbornika	Način rada	Opis	Vrijednost
`Glavna zona > Kontrola`	SAMO način rada za instalatera	Ovom se postavkom definira da će se glavna zona aktivirati za proizvodnju vode za grijanje/hlađenje prostora na temelju ulaza s vanjskih kontakata za sobnu temperaturu.	`Vanjski sobni termostat`
`Glavna zona > Vrsta vanjskog termostata`		Ovom se postavkom konfigurira kontakt vanjskog sobnog termostata za glavnu zonu (niskotemperaturni uređaji za isijavanje) kao jedan zahtjev za termostat.	`1 kontakt`
`Dodatna zona > Kontrola`		Ovom se postavkom definira da će se aktivirati dodatna zona za proizvodnju vode za grijanje/hlađenje prostora na temelju ulaza s vanjskih kontakata za sobnu temperaturu.	`Vanjski sobni termostat`
`Dodatna zona > Vrsta vanjskog termostata`		Ovom se postavkom konfigurira kontakt vanjskog sobnog termostata za dodatnu zonu (visokotemperaturni uređaji za isijavanje) kao jedan zahtjev za termostat.	`1 kontakt`

Dvozonski rad sa sobnim termostatom

Stavka izbornika	Način rada	Opis	Vrijednost
`Glavna zona` > `Kontrola`	SAMO način rada za instalatera	Ovom se postavkom definira da se sobnom temperaturom upravlja putem namjenskog sučelja za upravljanje ugodnošću (BRC1HHDA služi kao sobni termostat)	`Sobni termostat`
`Dodatna zona` > `Kontrola`		Ovom se postavkom definira da će se aktivirati dodatna zona za proizvodnju vode za grijanje/hlađenje prostora na temelju ulaza s vanjskih kontakata za sobnu temperaturu.	`Vanjski sobni termostat`
`Dodatna zona` > `Vrsta vanjskog termostata`		Ovom se postavkom konfigurira kontakt vanjskog sobnog termostata za dodatnu zonu (visokotemperaturni uređaji za isijavanje) kao jedan zahtjev za termostat.	`1 kontakt`

5.3 Postavke za posebnu primjenu: jedna zona za reverzibilni rad s odvlaživačem

Stavka izbornika	Način rada	Opis	Vrijednost
`Daikin Home Controls` > `Omogući Daikin Home Controls`	SAMO način rada za instalatera	—	`Da`

Stavka izbornika (`Daikin Home Controls` > `Odvlaživač` > …)	Način rada	Opis	Vrijednost
`Odvlaživač postavljen`	SAMO način rada za instalatera	Ovom se postavkom definira prisutnost odvlaživača u sustavu.	`Da`
`Osjetnik rošenja postavljen`		Ovom se postavkom definira prisutnost i tip vanjskog osjetnika kondenzacije spojenog na komplet za povezivanje podnog hlađenja (EKRK).	▪ `Ne` (u slučaju tipa RS*) ▪ `Radni kontakt` ▪ `Mirni kontakt` (u slučaju tipa RE*)
`Ograničenje vlažnosti 1`	Način rada za korisnika	Odvlaživač se aktivira kada se dosegne ova razina relativne vlažnosti.	▪ Raspon: 40-80% ▪ Standardno: 55%
`Ograničenje vlažnosti 2`	SAMO način rada za instalatera	Podno hlađenje zaustavlja se kada se dosegne ova razina relativne vlažnosti.	▪ Raspon: 41-80% ▪ Standardno: 70%

6 Ažuriranja programske opreme

Kako bi vaš DHC pribor i podržani uređaji uvijek bili ažurirani i kako biste se mogli služiti svim njihovim funkcijama, ONECTA oblak automatski će ažurirati softver (programsku opremu) komponenata.

U pravilu se programska oprema DHC pribora ažurira u pozadini putem bežične veze. Vaš DHC pribor ostat će aktivan tijekom ažuriranja.

7 Otklanjanje smetnji

7.1 Vraćanje na tvorničke postavke

Vaš DHC pribor, kao i cijela vaša instalacija, mogu se vratiti na tvorničke postavke.

- **Resetiranje DHC pribora:** samo će se DHC pribor vratiti na tvorničke postavke. NEĆE se izbrisati cijela instalacije.
- **Resetiranje i brisanje cijele instalacije:** uklanja se cijela instalacija. Pojedinačni DHC pribor mora se vratiti na tvorničke postavke kako bi se mogao ponovno povezati.

7.1.1 Za resetiranje i brisanje cijele instalacije

INFORMACIJA

Tijekom resetiranja DHC Access Point MORA biti povezan s oblakom kako bi se svi podaci mogli izbrisati. To znači da mrežni kabel MORA biti priključen tijekom postupka i LED MORA neprekidno svijetliti plavo.

Za vraćanje cijele instalacije na tvorničke postavke, DHC Access Point MORA se resetirati dva puta za redom u roku od 5 minuta:

1. Resetirajte DHC Access Point. Pogledajte odjeljak "7.1.2 Za resetiranje uređaja DHC Access Point " [▸ 26].
2. Pričekajte najmanje 10 sekundi dok LED ne počne neprekidno svijetliti plavo.
3. Odmah nakon toga drugi put izvršite resetiranje.

Rezultat: Nakon drugog ponovnog pokretanja sustav je resetiran.

DHC Access Point je još uvijek vidljiv

Ako se DHC Access Point ii dalje vidi u aplikaciji (status izvan mreže) nakon resetiranja, morate ručno ukloniti taj uređaj:

1. Kliknite simbol plusa (+).
2. Odaberite stavku izbornika **Add Daikin Home Controls** (Dodaj Daikin Home Controls).
3. Provjerite je li DHC Access Point na popisu.
4. Odaberite **Remove** (Ukloni).

Rezultat: Vaš DHC Access Point uklonjen je iz aplikacije.

7.1.2 Za resetiranje uređaja DHC Access Point

1. Odspojite DHC Access Point s napajanja tako da iskopčate adapter za mrežno napajanje.
2. Pritisnite sistemski gumb i istodobno ponovno utaknite adapter za mrežno napajanje dok LED ne počne treperiti narančasto.
3. Otpustite sistemski gumb.
4. Ponovno pritisnite sistemski gumb dok LED ne zasvijetli zeleno. Ako LED zasvijetli crveno, pokušajte ponovno.
5. Otpustite sistemski gumb kako biste dovršili postupak.

7.1.3 Za resetiranje DHC termostata radijatora

1. Otvorite odjeljak za baterije povlačeći ga prema dolje.
2. Uklonite bateriju.
3. Ponovno umetnite bateriju i istodobno držite pritisnut sistemski gumb dok LED brzo ne počne treperiti narančasto.
4. Otpustite sistemski gumb.
5. Ponovno držite pritisnut sistemski gumb dok LED ne zasvijetli zeleno.
6. Otpustite sistemski gumb kako biste dovršili postupak.

7.1.4 Za resetiranje DHC termostata radijatora (UK)

1. Otvorite odjeljak za baterije povlačeći poklopac unatrag, pa potom prema dolje.
2. Uklonite baterije.
3. Ponovno umetnite baterije i istodobno držite pritisnut sistemski gumb dok LED brzo ne počne treperiti narančasto.
4. Otpustite sistemski gumb.
5. Ponovno držite pritisnut sistemski gumb dok LED ne zasvijetli zeleno.
6. Otpustite sistemski gumb kako biste dovršili postupak.

7.1.5 Za resetiranje DHC sobnog osjetnika

1. Uhvatite bočne strane elektroničke jedinice i izvucite je iz nasadnog okvira.
2. Uklonite bateriju.
3. Ponovno umetnite bateriju i istodobno držite pritisnut sistemski gumb dok LED brzo ne počne treperiti narančasto.
4. Otpustite sistemski gumb.
5. Ponovno držite pritisnut sistemski gumb dok LED ne zasvijetli zeleno.
6. Otpustite sistemski gumb kako biste dovršili postupak.

7.1.6 Za resetiranje DHC sobnog termostata – 1

1. Uhvatite bočne strane elektroničke jedinice i izvucite je s ploče za ugradnju na zid.
2. Uklonite bateriju.
3. Ponovno umetnite bateriju i istodobno držite pritisnut sistemski gumb dok LED brzo ne počne treperiti narančasto.
4. Otpustite sistemski gumb.
5. Ponovno držite pritisnut sistemski gumb dok LED ne zasvijetli zeleno.
6. Otpustite sistemski gumb kako biste dovršili postupak.

7.1.7 Za resetiranje DHC sobnog termostata – 2

1. Uhvatite bočne strane elektroničke jedinice i izvucite je iz nasadnog okvira.
2. Uklonite bateriju.
3. Ponovno umetnite bateriju i istodobno držite pritisnut sistemski gumb dok LED brzo ne počne treperiti narančasto.

4 Otpustite sistemski gumb.
5 Ponovno držite pritisnut sistemski gumb dok LED ne zasvijetli zeleno.
6 Otpustite sistemski gumb kako biste dovršili postupak.

7.1.8 Za resetiranje DHC osnovnog IO Box

1 Držite sistemski gumb pritisnut sve dok LED brzo ne počne treperiti narančasto.
2 Otpustite sistemski gumb.
3 Ponovno držite pritisnut sistemski gumb dok LED ne zasvijetli zeleno.
4 Otpustite sistemski gumb kako biste dovršili postupak.

7.1.9 Za resetiranje DHC kontrolera za podno grijanje – 6 zona

1 Držite sistemski gumb pritisnut sve dok LED brzo ne počne treperiti narančasto.
2 Otpustite sistemski gumb.
3 Ponovno držite pritisnut sistemski gumb dok LED ne zasvijetli zeleno.
4 Otpustite sistemski gumb kako biste dovršili postupak.

7.1.10 Za resetiranje uređaja DHC Multi IO Box

1 Držite sistemski gumb pritisnut sve dok LED brzo ne počne treperiti narančasto.
2 Otpustite sistemski gumb.
3 Ponovno držite pritisnut sistemski gumb dok LED ne zasvijetli zeleno.
4 Otpustite sistemski gumb kako biste dovršili postupak.

7.2 Nedostupni uređaji

INFORMACIJA

Preporučuje se da uređaje držite blizu DHC Access Point kada ih dodajete u aplikaciju ONECTA.

Moguće je da se uređaj pojavi kao nedostupan u aplikaciji ONECTA nakon postavljanja na predviđeno mjesto. Time se pokazuje da je uređaj izvan dosega uređaja DHC Access Point. Analizatorom EQ3-RFA možete provjeriti je li bežični signal uređaja DHC Access Point dovoljno jak (pogledajte "Analizator spektra RF signala" [▸ 5]). Ako NIJE, trebate dodati utični prekidač s mjeračem (HmIP-PSM) u vašONECTA sustav kako biste povećali domet DHC bežične mreže (pogledajte "1.4 O podržanim uređajima" [▸ 9]). PostaviteHmIP-PSM između uređaja DHC Access Point i željene lokacije nedostupnog uređaja pa aktivirajte funkciju povećanja dometa radiosignala. Kad aktivirate povećanje dometa radiosignala, aplikacija ONECTA moći će prikazati uređaj na popisu DHC uređaja.

INFORMACIJA

NE preporučuje se aktiviranje više od 2 funkcije povećanja dometa radiosignala u domu.

8 Električna shema

8.1 DHC osnovni IO Box

Napomene koje treba pročitati prije pokretanja jedinice

Engleski	Prijevod
X*M	Terminali vanjskog ožičenja za AC
	Uzemljenje
①	Više mogućnosti ožičenja
	Opcija
	Nije ugrađeno u razvodnu kutiju
	Ožičenje ovisi o modelu
	TISKANA PLOČICA

NAPOMENE:

1 Primjenjive jedinice potražite pod naslovom "4 Kompatibilnost" [▶ 21].

LEGENDA:

A2P	Tiskana pločica (DHC osnovni IO Box)
X*M	Priključna stezaljka

Podno grijanje ili kombinacija podnog grijanja i radijatora

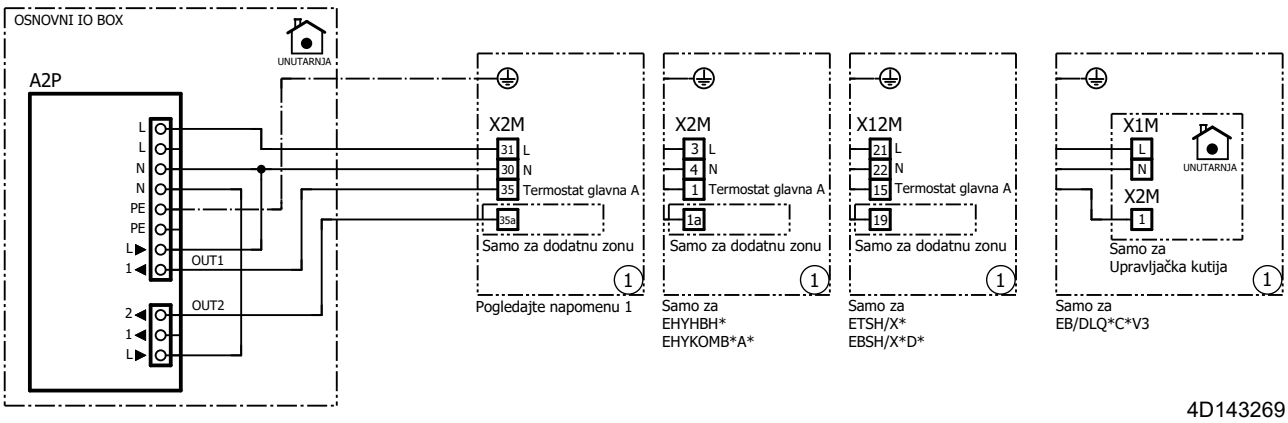

Samo radijator

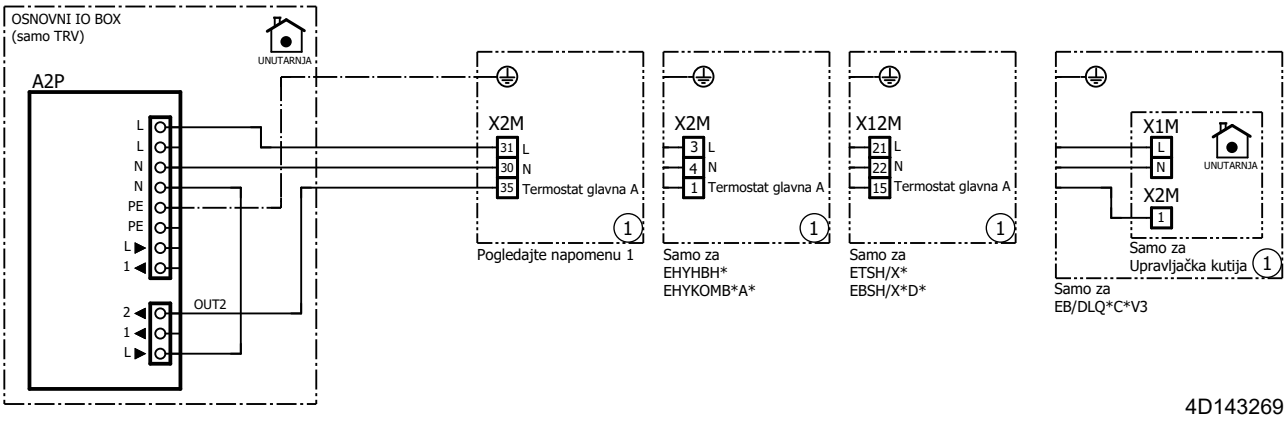

8.2 DHC Multi IO Box

Napomene koje treba pročitati prije pokretanja jedinice

Engleski	Prijevod
X*M	Terminali vanjskog ožičenja za AC
	Uzemljenje
①	Više mogućnosti ožičenja
	Opcija
	Nije ugrađeno u razvodnu kutiju
	Ožičenje ovisi o modelu
	TISKANA PLOČICA

NAPOMENE:

1 Primjenjive jedinice potražite pod naslovom "4 Kompatibilnost" [▸ 21].

LEGENDA:

A2P	Tiskana pločica (DHC Multi IO Box)
K1A	Visokonaponski relej
X*M	Priključna stezaljka

Podno grijanje ili kombinacija podnog grijanja i radijatora

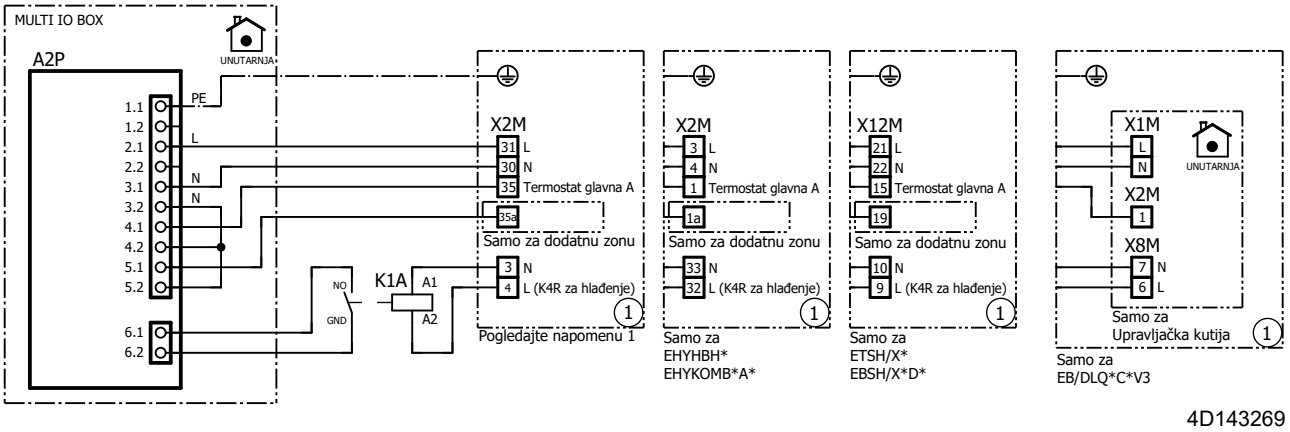

Samo radijator

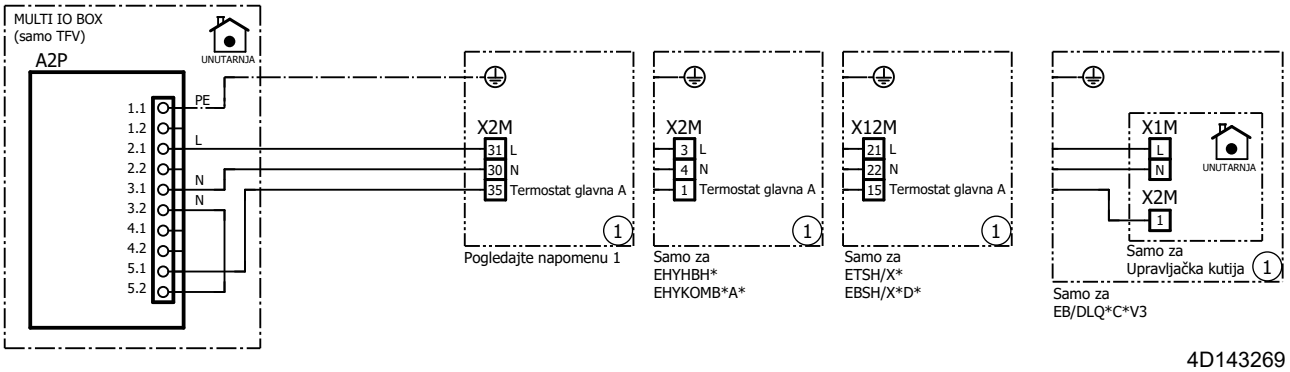

Posebna primjena: jedna zona za reverzibilni rad s odvlaživačem

Napomene koje treba pročitati prije pokretanja jedinice

Engleski	Prijevod
X2M, X12M	Terminali vanjskog ožičenja za AC
	Uzemljenje
①	Više mogućnosti ožičenja
	Nije ugrađeno u razvodnu kutiju
	Ožičenje ovisi o modelu
	TISKANA PLOČICA

NAPOMENE:

1 Konfigurirajte kao unos sezone bez obrtanja logike.

2 Konfigurirajte kao unos obrade bez obrtanja logike.

LEGENDA:

A1P	Tiskana pločica (komplet za spajanje podnog hlađenja)
A2P	Tiskana pločica (DHC Multi IO Box)
IC	Priključna stezaljka (odvlaživač)
J*	Priključnica

M1P	Crpka
M1S	2-putni ventil za odvlaživač
X2M, X12M	Priključna stezaljka (hidro)

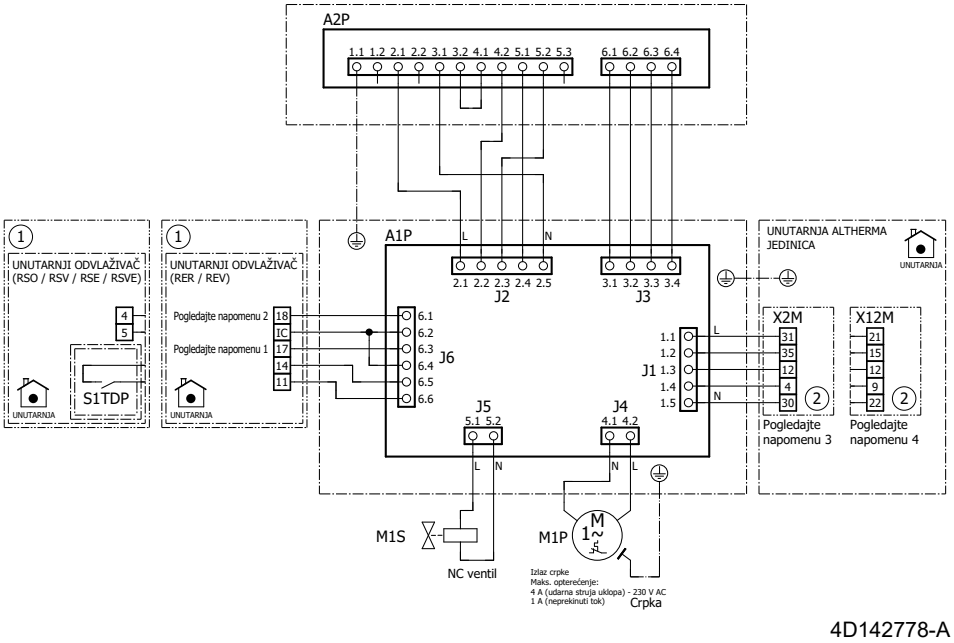

9 Dodatak

9.1 Smjernice za postavljanje DHC kontrolera za podno grijanje

9.1.1 Osnovni zahtjevi

Zahtjevi za jedinicu i dalje vrijede i treba ih uzeti u obzir dok su svi ventili zatvoreni:

- Vrijedi li i dalje minimalni volumen vode?
- Vrijedi li i dalje minimalna brzina protoka?

Te zahtjeve treba najprije pregledati kada želite proširiti postojeću instalaciju podrškom za DHC.

Mimovodni ventil obavezan je kada se razmatra primjena DHC kontrolera za podno grijanje. Preporučena lokacija mimovodnog ventila je u blizini razdjelnika.

9.1.2 O radu s više zona

DHC kontroler za podno grijanje pruža izlaze za pokretanje do 9 aktuatora ventila, podijeljenih u 6 zona grijanja.

Putem aplikacije ONECTA možete te izlaze dodijeliti prostorijama. Za svaku je prostoriju potreban DHC sobni termostat kako bi se omogućilo praćenje temperature i konfiguriranje zadane vrijednosti.

Ako DHC sobni termostat registrira zahtjev za grijanjem, DHC kontroler za podno grijanje pokrenut će aktuatore da pošalju toplu vodu u petlje kod kojih postoji zahtjev za grijanjem.

Zatvaranjem ventila zatvorit će se petlja podnog grijanja i izuzeti pripadajući krug vode iz dostupnog volumena vode.

9.1.3 O upotrebi DHC kontrolera za podno grijanje

Kada je korisno postaviti DHC kontroler za podno grijanje?

Primjena DHC kontrolera za podno grijanje korisna je ako ima nekoliko prostorija s podnim grijanjem koje imaju drukčiji zahtjev za grijanjem od ostatka kuće:

- U kući ima nekoliko prostorija s petljama podnog grijanja koje imaju smanjeni zahtjev za grijanjem (npr. prostorije u kojima ne borave ljudi, spremišta, spavaće sobe itd.). Snižena temperatura u tim prostorijama rezultira manjim ukupnim gubitkom topline u kući, čime se potencijalno štedi energija.
- U kući ima nekoliko prostorija s petljama podnog grijanja koje imaju osobito veliki zahtjev za grijanjem (npr. kupaonice, dnevni boravak itd.). Ovaj pribor omogućuje postizanje viših temperatura u tim prostorijama u usporedbi s drugim prostorijama.

Kada je NIJE korisno postaviti DHC kontroler za podno grijanje?

Ako je željena temperatura svake prostorije u kući više ili manje jednaka ili po istom rasporedu, nema potrebe za kontrolom zona.

DHC kontroler za podno grijanje također se ne preporučuje kad postoji samo jedna prostorija s posebno velikim zahtjevom za grijanjem:

- Minimalni kapacitet jedinice obično je veći od toplinskog opterećenja 1 prostorije. Posljedica je manje učinkovit rad jedinice (aktiviranje UKLJUČIVANJA/ ISKLJUČIVANJA zbog minimalnog opterećenja).
- Zbog hladnijih susjednih prostorija potrebna je viša zadana vrijednost temperature izlazne vode kako bi se postigla željena sobna temperatura. To negativno utječe na učinkovitost jedinice.

9.1.4 Tehnički podaci

Tipična vrijednost brzine protoka u 1 petlji podnog grijanja (UFH): 1~2 l/min

- Tipična vrijednost Delta T u 1 petlji UFH-a: 3~8°C
- Tipično opterećenje 1 petlje UFH-a: 4,18 kJ/kgK×2 l/min×1/60 min/s×5°C=0,7 kW

Opterećenje UFH-a na temelju provjere vjerodostojnosti:

- Tipična izlazna snaga UFH-a: 30~100 W/m²
- Tipična površina pokrivena 1 petljom UFH-a: 10~20 m²
- Tipično opterećenje 1 petlje UFH-a: 65 W/m²×15 m²≈1 kW

Tipičan minimalni kapacitet toplinske crpke ≈ ± 3 kW[(1)]

- Za neprekidni rad potrebne su 3~4 otvorene petlje UFH-a
- 3 otvorene petlje UFH-a: očekivano lažno aktiviranje UKLJUČIVANJA/ ISKLJUČIVANJA
- 2 otvorene petlje UFH-a: očekuje se ne previše učestalo aktiviranje UKLJUČIVANJA/ISKLJUČIVANJA
- 1 otvorena petlja UFH-a: očekuje se učestalo aktiviranje UKLJUČIVANJA/ ISKLJUČIVANJA

Napomena: Kad se minimalni volumen i minimalna brzina protoka mogu postići sa svim zatvorenim ventilima, nema potrebe za dodavanjem mimovodnog ventila u sustav.

Kako bi se osiguralo da minimalno opterećenje odgovara minimalnom kapacitetu jedinice, dostupne su 2 opcije:

1. Držite određeni broj petlji UFH-a bez kontrole (bez aktuatora ventila spojenih na DHC kontroler za podno grijanje). Petlje bez kontrole griju se samo od trenutka kada postoji zahtjev za grijanjem iz bilo koje od kontroliranih prostorija. Preporučuje se da se uzme prostorija koja je dovoljno velika i najčešće se koristi.
2. DHC kontroler za podno grijanje uvijek će održavati 2 zone grijanja aktivnima. Neke zone grijanja nude 2 električna izlaza. Ako zone grijanja s dva izlaza imaju prioritet prilikom dodjele, minimalni kapacitet brže će se dostići tijekom zahtjeva za grijanjem. U tom će slučaju 2 aktivne zone grijanja odgovarati 3~4 petlje UFH-a.

(1) Taj minimalni kapacitet bit će drugačiji za jedinice s većim kapacitetom. Korisno je pravilo da je minimalni kapacitet otprilike 30-40% objavljene tablice kapaciteta.

9.2 O nepovezanim rješenjima

Drugi način upotrebe DHC pribora je bez internetske veze. Ta vrsta konfiguracije podržava SAMO specifične posebne primjene kod koje se upotrebljava izravna bežična veza između pribora, a NE upotrebljava se DHC Access Point. Bez uređaja DHC Access Point, takve primjene NE pružaju praktičnu mogućnost konfiguriranja ili nadziranja putem aplikacije ONECTA.

Prelazak na povezani sustav na temelju aplikacije ONECTA može se obaviti naknadno, no za to će trebati kupiti DHC Access Point i iznova obaviti cijeli postupak puštanja u pogon.

Ako kasnije odlučite dodati DHC Access Point u svoj ekosustav, morat ćete vratiti sav pribor na tvorničke postavke. Pogledajte odjeljak "7.1 Vraćanje na tvorničke postavke" [▸ 26].

9.2.1 Jedinica s jednom zonom temperature vode samo za grijanje s podnim grijanjem

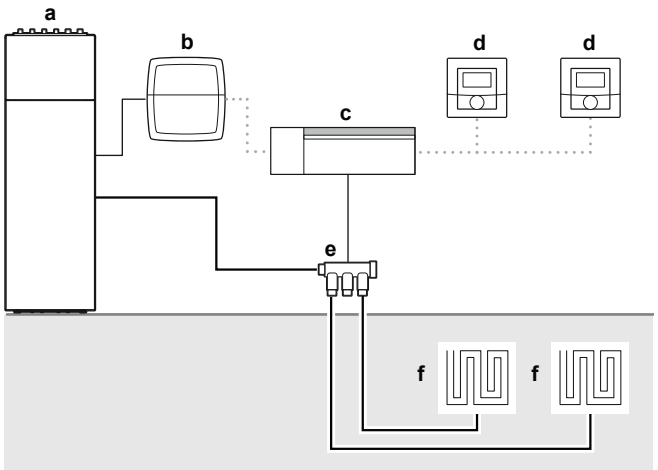

- **a** Daikin Altherma (vanjski osjetnik sobne temperature)
- **b** DHC osnovni IO Box
- **c** DHC kontroler za podno grijanje
- **d** DHC sobni termostat – 2
- **e** Kolektor
- **f** Podno grijanje

Za postavljanje konfiguracije treba napraviti sljedeće:

1. povezati DHC kontroler za podno grijanje na DHC sobni termostat – 2,
2. povezati DHC kontroler za podno grijanje na DHC osnovni IO Box i
3. konfigurirati DHC sobni termostat – 2.

Za povezivanje DHC kontrolera za podno grijanje na DHC sobni termostat – 2

> **INFORMACIJA**
> UVIJEK održavajte minimalni razmak od 50 cm između dijelova pribora.

> **INFORMACIJA**
> Postupak povezivanja možete otkazati ponovnim kratkim pritiskom sistemskog gumba. To će biti naznačeno crvenim svjetlom LED indikatora pribora.

INFORMACIJA

Ako se ne obave nikakve radnje za povezivanje, način povezivanja automatski se zatvara nakon 3 minute.

Ako želite povezati DHC kontroler za podno grijanje s DHC sobnim termostatom – 2, najprije se na oba pribora mora aktivirati način povezivanja. Da biste to učinili, postupite na sljedeći način:

1 Kratko pritisnite gumb za odabir kako biste odabrali kanal. Pritisnite jedanput za kanal 1, dvaput za kanal 2 itd.

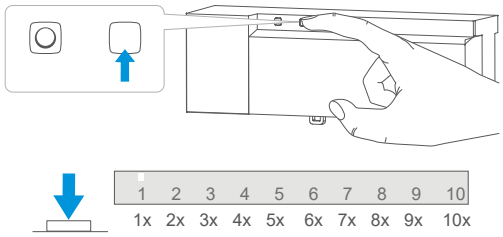

Rezultat: LED kanala neprekidno svijetli za odgovarajući kanal.

2 Držite sistemski gumb DHC kontrolera za podno grijanje pritisnut dok LED brzo ne počne treperiti narančasto.

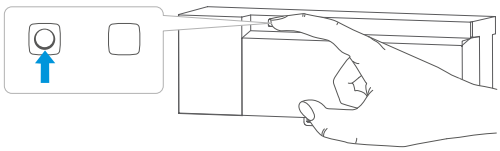

3 Držite sistemski gumb DHC sobnog termostata – 2 pritisnut sve dok LED brzo ne počne treperiti narančasto.

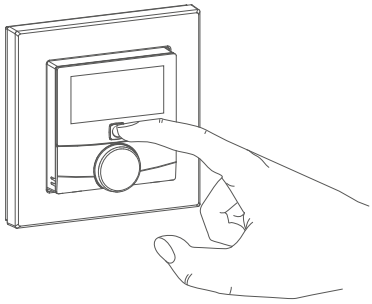

Rezultat: Ako je povezivanje bilo uspješno, LED će zasvijetliti zeleno. Ako povezivanje nije uspjelo, LED će zasvijetliti crveno. Pokušajte ponovno.

Za povezivanje DHC kontrolera za podno grijanje s DHC osnovnim IO Box

INFORMACIJA

UVIJEK održavajte minimalni razmak od 50 cm između dijelova pribora.

INFORMACIJA

Postupak povezivanja možete otkazati ponovnim kratkim pritiskom sistemskog gumba. To će biti naznačeno crvenim svjetlom LED indikatora pribora.

INFORMACIJA

Ako se ne obave nikakve radnje za povezivanje, način povezivanja automatski se zatvara nakon 3 minute.

Ako želite povezati DHC kontroler za podno grijanje s DHC osnovnim IO Box, najprije se na oba pribora mora aktivirati način povezivanja. Da biste to učinili, postupite na sljedeći način:

1 Kratko pritisnite gumb za odabir DHC kontrolera za podno grijanje dok LED svjetla svih kanala ne zasvijetle zeleno.

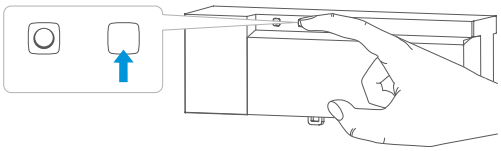

2 Držite sistemski gumb DHC kontrolera za podno grijanje pritisnut dok LED brzo ne počne treperiti narančasto.

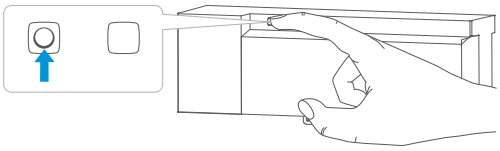

Rezultat: Način povezivanja ostaje aktiviran 3 minute.

3 Držite sistemski gumb DHC osnovnog IO Box pritisnut dok LED brzo ne počne treperiti narančasto.

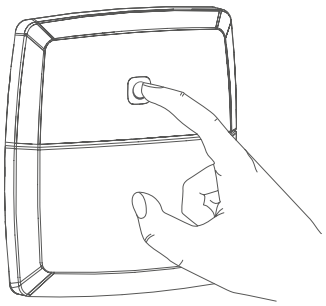

Rezultat: Ako je povezivanje bilo uspješno, LED će zasvijetliti zeleno. Ako povezivanje nije uspjelo, LED će zasvijetliti crveno. Pokušajte ponovno.

Rezultat: DHC osnovni IO Box sada je konfiguriran za UKLJUČENJE/ISKLJUČENJE TERMOSTATA za vašu jedinicu Daikin Altherma.

9.2.2 Dvozonska jedinica s dvije neovisne zone vode

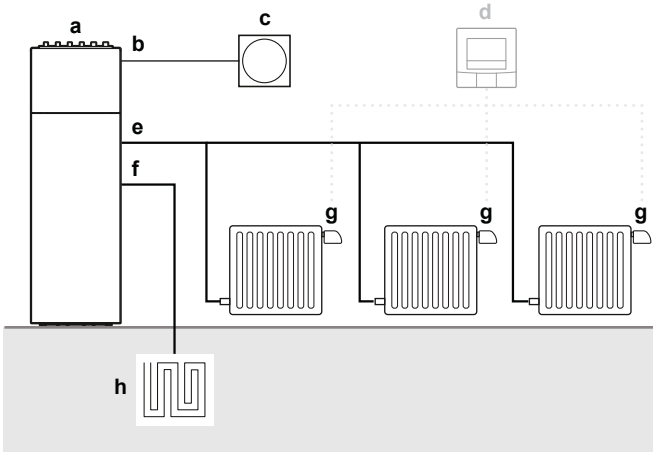

a Daikin Altherma (TIV)
b P1P2
c Sučelje za upravljanje ugodnošću (BRC1HHDA)
d (Opcionalno) DHC sobni termostat – 1
e Zona visoke temperature vode
f Zona niske temperature vode
g DHC termostat radijatora
h Podno grijanje

> **INFORMACIJA**
> Ova konfiguracija temelji se na jedinici Daikin Altherma koja radi na osnovi TIV-a umjesto na osnovi vanjskih senzora sobne temperature.

Zona VT vode opremljena je radijatorima. Za svaki se hladnjak dodaje DHC termostat radijatora koji će obavljati regulaciju na temelju postavljene temperature.

Za postavljanje konfiguracije treba napraviti sljedeće:

1. spojiti DHC termostate radijatora,
2. (opcionalno) dodati DHC sobni termostat – 1,
3. (opcionalno) konfigurirati DHC sobni termostat – 1.

Za povezivanje s DHC termostatima radijatora

> **INFORMACIJA**
> UVIJEK održavajte minimalni razmak od 50 cm između dijelova pribora.

> **INFORMACIJA**
> Postupak povezivanja možete otkazati ponovnim kratkim pritiskom sistemskog gumba. To će biti naznačeno crvenim svjetlom LED indikatora pribora.

> **INFORMACIJA**
> Ako se ne obave nikakve radnje za povezivanje, način povezivanja automatski se zatvara nakon 3 minute.

> **INFORMACIJA**
> Ako postojećem priboru želite dodati još jedan uređaj, najprije morate aktivirati način povezivanja na postojećem priboru, a potom i na novom priboru.

Trebali biste međusobno povezati sav pribor u jednoj prostoriji. Možete izravno povezati jedan DHC termostat radijatora s drugim DHC termostatom radijatora. Da biste to učinili, na oba se pribora mora aktivirati način povezivanja. Da biste to učinili, postupite na sljedeći način:

1 Otvorite odjeljak za baterije povlačeći ga prema dolje.

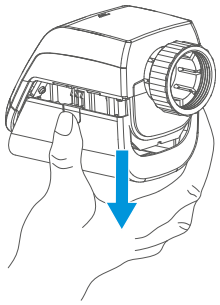

2 Uklonite izolacijsku traku iz odjeljka za baterije.

3 Držite sistemski gumb pritisnut sve dok LED ne počne treperiti narančasto.

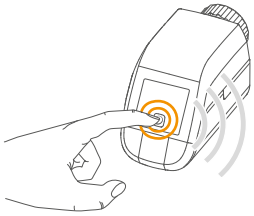

Rezultat: Način povezivanja ostaje aktiviran 3 minute.

4 Držite sistemski gumb pribora koji želite povezati pritisnut sve dok LED ne počne treperiti narančasto.

Rezultat: Ako je povezivanje bilo uspješno, LED će zasvijetliti zeleno. Ako povezivanje nije uspjelo, LED će zasvijetliti crveno. Pokušajte ponovno.

Za povezivanje DHC sobnog termostata – 1

U sobu se može dodati DHC sobni termostat – 1. Time se dobiva učinkovitiji način reguliranja sobne temperature jer pribor možete postaviti ondje gdje želite nadzirati temperaturu.

Za povezivanje DHC sobnog termostata – 1 s DHC termostatom radijatora, na oba pribora mora biti aktiviran način povezivanja. Da biste to učinili, postupite na sljedeći način:

1 Otvorite odjeljak za baterije DHC sobnog termostata – 1 tako da običnim odvijačem otpustite ploču za ugradnju na zid.

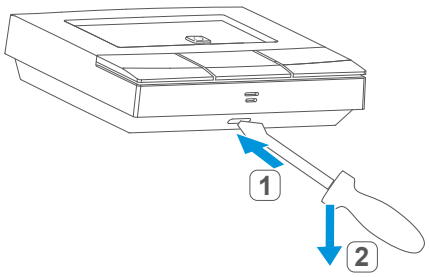

2 Uklonite izolacijsku traku iz odjeljka za baterije.

3 Držite sistemski gumb pritisnut sve dok LED ne počne treperiti narančasto.

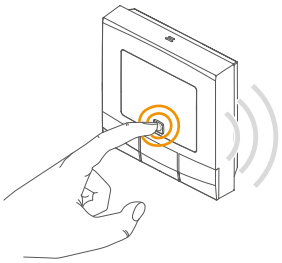

Rezultat: Način povezivanja ostaje aktiviran 3 minute.

4 Držite sistemski gumb pribora koji želite povezati pritisnut sve dok LED ne počne treperiti narančasto.

Rezultat: Ako je povezivanje bilo uspješno, LED će zasvijetliti zeleno. Ako povezivanje nije uspjelo, LED će zasvijetliti crveno. Pokušajte ponovno.

Tablica postavki korisničkog sučelja

Stavka izbornika	Način rada	Opis	Vrijednost
`Glavna zona` > `Kontrola`	SAMO način rada za instalatera	Ovom se postavkom definira da će jedinica kontinuirano proizvoditi vodu za grijanje prostora u glavnoj zoni.	`Izlazna voda`
`Dodatna zona` > `Kontrola`		Ovom se postavkom definira da će jedinica kontinuirano proizvoditi vodu za grijanje prostora u dodatnoj zoni.	

9.3 Konfiguracija

9.3.1 DHC sobni termostat – 1

Kada se DHC sobni termostat – 1 upotrebljava bez uređaja DHC Access Point, možete odabrati sljedeće načine rada putem izbornika za konfiguraciju izravno na priboru i prilagoditi postavke prema osobnim potrebama.

Prikazani simbol	Načini rada i postavke
AUTO	Automatski način rada
MANU	Ručni način rada
Offset	Pomak temperature
Prg	Programiranje planova
	Blokiranje rada
	Datum i vrijeme
	Način rada za godišnji odmor

INFORMACIJA

Držite gumb izbornika pritisnut za povratak na prethodnu razinu. Izbornik se automatski zatvara ne primjenjujući promjene ako nisu izvršene nikakve radnje dulje od 1 minute.

Automatski način rada

U automatskom načinu rada temperaturom se upravlja u skladu s postavljenim planom. Ručne promjene aktiviraju se do sljedeće točke u kojoj se plan mijenja. Potom će se ponovno aktivirati definirani plan.

INFORMACIJA

Prebacivanje s ručnog na automatski način rada moguće je SAMO ako su postavljeni datum i vrijeme.

Ručni način rada

U ručnom načinu rada temperaturom se upravlja u skladu s trenutačnom temperaturom postavljenom uz pomoć gumba. Temperatura ostaje aktivirana do sljedeće ručne izmjene.

Pomak temperature

Budući da se temperatura mjeri na samom priboru, distribucija temperature u prostoriji može varirati. Da bi se to prilagodilo, može se namjestiti pomak temperature. Na primjer, ako je postavljena temperatura od 20°C, no u prostoriji je SAMO 18°C, treba postaviti pomak od -2°C.

Programiranje plana

Možete izraditi plan sa 6 vremenskih odsječaka za grijanje i hlađenje (13 promjena postavki) u skladu s osobnim potrebama.

Blokiranje rada

Rukovanje priborom može se zaključati kako bi se izbjeglo nenamjerno mijenjanje postavki (na primjer, nehotičnim dodirom).

Datum i vrijeme

Možete postaviti da se na priboru prikazuje trenutačni datum i vrijeme.

Način rada za godišnji odmor

U načinu rada za godišnji odmor može se održavati stalna temperatura tijekom određenog razdoblja, primjerice tijekom godišnjeg odmora ili zabave.

Za aktiviranje automatskog načina rada

Za aktiviranje automatskog načina rada postupite na sljedeći način:

1. Držite gumb izbornika pritisnut za otvaranje izbornika konfiguracije.
2. Gumbima s plusom i minusom odaberite opciju **Auto**.
3. Potvrdite gumbom izbornika.

Rezultat: Simbol dvaput zatreperi i pribor prelazi u automatski način rada.

Za aktiviranje ručnog načina rada

Za aktiviranje ručnog načina rada postupite na sljedeći način:

1. Držite gumb izbornika pritisnut za otvaranje izbornika konfiguracije.
2. Gumbima s plusom i minusom odaberite opciju **Manu**.

3 Potvrdite gumbom izbornika.

Rezultat: Simbol dvaput zatreperi i pribor prelazi u ručni način rada.

Za namještanje pomaka temperature

Za prilagodbu pomaka temperature postupite na sljedeći način:

1 Držite gumb izbornika pritisnut za otvaranje izbornika konfiguracije.
2 Gumbima s plusom i minusom odaberite opciju **Offset**.
3 Potvrdite gumbom izbornika.
4 Gumbima plusa i minusa odaberite željeni pomak temperature.
5 Potvrdite gumbom izbornika.

Rezultat: Temperatura dvaput zatreperi i pribor se vraća na standardni prikaz.

Za programiranje plana

Za programiranja plana postupite na sljedeći način:

1 Držite gumb izbornika pritisnut za otvaranje izbornika konfiguracije.
2 Gumbima s plusom i minusom odaberite opciju **Prg**.
3 Potvrdite gumbom izbornika.
4 U stavci izbornika **dAy** upotrijebite gumbe s plusom i minusom kako biste odabrali pojedinačne radne dane, sve radne dane, vikend ili cijeli tjedan za plan grijanja.
5 Potvrdite gumbom izbornika.
6 Gumbom izbornika potvrdite vrijeme početka 00:00.
7 Gumbima s plusom i minusom odaberite željenu temperaturu i vrijeme početka.
8 Potvrdite gumbom izbornika.

   Rezultat: Na zaslonu se prikazuje sljedeće vrijeme.

9 (Opcionalno) Prilagodite vrijeme gumbima s plusom i minusom.
10 Gumbima s plusom i minusom odaberite željenu temperaturu za sljedeće razdoblje.
11 Potvrdite gumbom izbornika.
12 Ponavljajte taj postupak dok se ne pohrane temperature za cijelo razdoblje od 00:00 do 23:59.

Rezultat: Vrijeme dvaput zatreperi i pribor se vraća na standardni prikaz.

Za aktiviranje ili deaktiviranje blokiranja rada

Aktiviranje blokiranja rada

Za aktiviranje blokiranja rada postupite na sljedeći način:

1 Držite gumb izbornika pritisnut za otvaranje izbornika konfiguracije.
2 Gumbima s plusom i minusom odaberite opciju **blokiranje rada**.
3 Potvrdite gumbom izbornika.
4 Gumbima plusa i minusa odaberite opciju **on** kako biste aktivirali blokiranje rada.
5 Potvrdite gumbom izbornika.

Rezultat: On dvaput zatreperi i pribor se vraća na standardni prikaz.

Rezultat: Nakon aktiviranja blokiranja rada na zaslonu se prikazuje simbol lokota.

Deaktiviranje blokiranja rada

Za deaktiviranje blokiranja rada postupite na sljedeći način:

1. Držite gumb izbornika pritisnut za otvaranje izbornika konfiguracije.
2. Gumbima s plusom i minusom odaberite opciju **blokiranje rada**.
3. Potvrdite gumbom izbornika.
4. Gumbom s minusom odaberite **OFF** kako biste deaktivirali blokiranje rada.
5. Potvrdite gumbom izbornika.

Rezultat: OFF dvaput zatreperi i pribor se vraća na standardni prikaz.

Za postavljanje datuma i vremena

Za postavljanje datuma i vremena aktiviranje postupite na sljedeći način:

1. Držite gumb izbornika pritisnut za otvaranje izbornika konfiguracije.
2. Gumbima s plusom i minusom odaberite opciju **datum i vrijeme**.
3. Potvrdite gumbom izbornika.
4. Gumbima s plusom ili minusom odaberite godinu, mjesec, dan, sat i minute pa potvrdite odabir.

Rezultat: Vrijeme dvaput zatreperi i pribor se vraća na standardni prikaz.

Za aktiviranje načina rada za godišnji odmor

Za aktiviranje načina rada za godišnji odmor postupite na sljedeći način:

1. Držite gumb izbornika pritisnut za otvaranje izbornika konfiguracije.
2. Gumbima s plusom ili minusom odaberite opciju **godišnji odmor**.
3. Potvrdite gumbom izbornika.
4. Gumbima s plusom ili minusom odaberite vrijeme do kojega želite aktivirati način rada za godišnji odmor i potvrdite odabir.
5. Odaberite datum do kojeg želite aktivirati način rada za godišnji odmor i potvrdite odabir.
6. Odaberite temperaturu za način rada za godišnji odmor i potvrdite odabir.

Rezultat: Simbol dvaput zatreperi i pribor prelazi u način rada za godišnji odmor.

9.3.2 DHC sobni termostat – 2

Kada se DHC sobni termostat – 2 upotrebljava bez uređaja DHC Access Point, možete odabrati sljedeće načine rada putem izbornika za konfiguraciju izravno na priboru i prilagoditi postavke prema osobnim potrebama.

Prikazani simbol	Načini rada i postavke
AUTO	Automatski način rada
MANU	Ručni način rada
Offset	Pomak temperature
Prg	Programiranje planova
	Blokiranje rada
	Datum i vrijeme

Prikazani simbol	Načini rada i postavke
	Način rada za godišnji odmor
LCD	Odabir željenog prikaza temperature
FAL	Konfiguriranje DHC kontrolera za podno grijanje
	Test komunikacije

INFORMACIJA

Držite upravljački kotačić pritisnut za povratak na prethodnu razinu. Izbornik se automatski zatvara ne primjenjujući promjene ako nisu izvršene nikakve radnje dulje od 1 minute.

Automatski način rada

U automatskom načinu rada temperaturom se upravlja u skladu s postavljenim planom. Ručne promjene aktiviraju se do sljedeće točke u kojoj se plan mijenja. Potom će se ponovno aktivirati definirani plan.

INFORMACIJA

Prebacivanje s ručnog na automatski način rada moguće je SAMO ako su postavljeni datum i vrijeme.

Ručni način rada

U ručnom načinu rada temperaturom se upravlja u skladu s trenutačnom temperaturom postavljenom uz pomoć upravljačkog kotačića. Temperatura ostaje aktivirana do sljedeće ručne izmjene.

INFORMACIJA

Ventil možete potpuno zatvoriti ili otvoriti okretanjem upravljačkog kotačića do kraja u smjeru kretanja kazaljki sata ili u suprotnom smjeru. Prikazuje se **OFF** ili **on**.

Pomak temperature

Budući da se temperatura mjeri na samom priboru, distribucija temperature u prostoriji može varirati. Da bi se to prilagodilo, može se namjestiti pomak temperature. Na primjer, ako je postavljena temperatura od 20°C, no u prostoriji je SAMO 18°C, treba postaviti pomak od -2°C.

Programiranje plana

Možete izraditi plan sa 6 vremenskih odsječaka (13 promjena postavki) zasebno za svaki dan u skladu s osobnim potrebama.

- **Grijanje ili hlađenje**

Sustav podnog grijanja možete upotrebljavati za grijanje ili hlađenje prostorija, pod uvjetom da to vaša jedinica Daikin Altherma podržava.

INFORMACIJA

Ova konfiguracija (Jedinica s jednom zonom temperature vode samo za grijanje s podnim grijanjem) služi SAMO za grijanje, a hlađenje NIJE moguće.

- **Funkcija optimalnog pokretanja/zaustavljanja**

S optimalnim pokretanjem/zaustavljanjem možete postići željenu temperaturu u prostoriji u određeno vrijeme.

- **Brojevi tjednih planova**

Možete birati između sljedećih 6 unaprijed konfiguriranih planova:

1 Unaprijed konfigurirano grijanje putem radijatora

Od ponedjeljka do petka	Temperatura
00:00 – 06:00	17,0°C
06:00 – 09:00	21,0°C
09:00 – 17:00	17,0°C
17:00 – 22:00	21,0°C
22:00 – 23:59	17,0°C

Od subote do nedjelje	Temperatura
00:00 – 06:00	17,0°C
06:00 – 22:00	21,0°C
22:00 – 23:59	17,0°C

2 Unaprijed konfigurirano grijanje putem podnog grijanja

Od ponedjeljka do petka	Temperatura
00:00 – 05:00	19,0°C
05:00 – 08:00	21,0°C
08:00 – 15:00	19,0°C
15:00 – 22:00	21,0°C
22:00 – 23:59	19,0°C

Od subote do nedjelje	Temperatura
00:00 – 06:00	19,0°C
06:00 – 23:00	21,0°C
23:00 – 23:59	19,0°C

3 Alternativni plan grijanja

Od ponedjeljka do nedjelje	Temperatura
00:00 – 06:00	17,0°C
06:00 – 22:00	21,0°C
22:00 – 23:59	17,0°C

4 Alternativni plan hlađenja 1

Od ponedjeljka do petka	Temperatura
00:00 – 06:00	17,0°C
06:00 – 09:00	21,0°C
09:00 – 17:00	17,0°C
17:00 – 22:00	21,0°C
22:00 – 23:59	17,0°C

Od subote do nedjelje	Temperatura
00:00 – 06:00	17,0°C
06:00 – 22:00	21,0°C
22:00 – 23:59	17,0°C

5 Unaprijed konfigurirano hlađenje putem podnog grijanja

Od ponedjeljka do petka	Temperatura
00:00 – 05:00	23,0°C
05:00 – 08:00	21,0°C
08:00 – 15:00	23,0°C
15:00 – 22:00	21,0°C
22:00 – 23:59	23,0°C

Od subote do nedjelje	Temperatura
00:00 – 06:00	23,0°C
06:00 – 22:00	21,0°C
22:00 – 23:59	23,0°C

6 Alternativni plan hlađenja 2

Od ponedjeljka do nedjelje	Temperatura
00:00 – 06:00	17,0°C
06:00 – 22:00	21,0°C
22:00 – 23:59	17,0°C

INFORMACIJA

Ova konfiguracija (Jedinica s jednom zonom temperature vode samo za grijanje s podnim grijanjem) služi SAMO za grijanje, a hlađenje NIJE moguće.

Blokiranje rada

Rukovanje priborom može se zaključati kako bi se izbjeglo nenamjerno mijenjanje postavki (na primjer, nehotičnim dodirom).

Datum i vrijeme

Možete postaviti da se na priboru prikazuje trenutačni datum i vrijeme.

Način rada za godišnji odmor

U načinu rada za godišnji odmor može se održavati stalna temperatura tijekom određenog razdoblja, primjerice tijekom godišnjeg odmora ili zabave.

Odabir željenog prikaza temperature

Možete odabrati koja će se temperatura prikazivati na priboru. Postoje 3 mogućnosti:

- prikaz stvarne temperature,
- prikaz zadane vrijednosti temperature ili
- naizmjenični prikaz stvarne temperature i vlažnosti zraka.

Konfiguriranje DHC kontrolera za podno grijanje

Možete konfigurirati svoj DHC kontroler za podno grijanje putem DHC sobnog termostata.

Test komunikacije

Možete provjeriti vezu između DHC sobnog termostata i DHC kontrolera za podno grijanje.

Za aktiviranje automatskog načina rada

Za aktiviranje automatskog načina rada postupite na sljedeći način:

1. Držite upravljački kotačić pritisnut za otvaranje izbornika konfiguracije.
2. Okretanjem upravljačkog kotačića odaberite opciju **Auto**.
3. Kratko pritisnite upravljački kotačić za potvrdu odabira.

Za aktiviranje ručnog načina rada

Za aktiviranje ručnog načina rada postupite na sljedeći način:

1. Držite upravljački kotačić pritisnut za otvaranje izbornika konfiguracije.
2. Okretanjem upravljačkog kotačića odaberite opciju **Manu**.
3. Kratko pritisnite upravljački kotačić za potvrdu odabira.
4. Okrenite upravljački kotačić kako biste postavili željenu temperaturu.

Za namještanje pomaka temperature

Za prilagodbu pomaka temperature postupite na sljedeći način:

1. Držite upravljački kotačić pritisnut za otvaranje izbornika konfiguracije.
2. Okretanjem upravljačkog kotačića odaberite opciju **Offset**.
3. Kratko pritisnite upravljački kotačić za potvrdu odabira.
4. Uz pomoć upravljačkog kotačića odaberite željeni pomak temperature.
5. Kratko pritisnite upravljački kotačić za potvrdu odabira.

Za programiranje plana

Za programiranja plana postupite na sljedeći način:

1. Držite upravljački kotačić pritisnut za otvaranje izbornika konfiguracije.
2. Okretanjem upravljačkog kotačića odaberite opciju **Prg**.
3. Kratko pritisnite upravljački kotačić za potvrdu odabira.
4. Okrećite upravljački kotačić i odaberite:
   - **type** za prebacivanje između grijanja (**HEAT**) ili hlađenja (**COOL**),
   - **Pr.nr** za postavljanje broja tjednog plana (**no. 1, no. 2, … no. 6**),
   - **Pr.Ad** za pojedinačne postavke tjednog plana,
   - **OSSF** za aktiviranje (**On**) ili deaktiviranje (**OFF**) funkcije optimalnog pokretanja/zaustavljanja.

> **INFORMACIJA**
> Ova konfiguracija (Jedinica s jednom zonom temperature vode samo za grijanje s podnim grijanjem) služi SAMO za grijanje, a hlađenje NIJE moguće.

Za programiranje tjednog plana

Za programiranje tjednog plana postupite na sljedeći način:

1. Držite upravljački kotačić pritisnut za otvaranje izbornika konfiguracije.
2. Okretanjem upravljačkog kotačića odaberite opciju **Prg**.
3. Kratko pritisnite upravljački kotačić za potvrdu odabira.
4. Okretanjem upravljačkog kotačića odaberite opciju **Pr.Ad.**
5. Kratko pritisnite upravljački kotačić za potvrdu odabira.
6. Okretanjem upravljačkog kotačića odaberite potrebni plan.
7. Kratko pritisnite upravljački kotačić za potvrdu odabira.
8. U stavci izbornika **dAy** odaberite pojedinačne radne dane, sve radne dane, vikend ili cijeli tjedan za plan grijanja.
9. Kratko pritisnite upravljački kotačić za potvrdu odabira.
10. Upravljačkim kotačićem potvrdite vrijeme početka 00:00.
11. Okrećite upravljački kotačić kako biste odabrali željenu temperaturu za vrijeme početka.
12. Kratko pritisnite upravljački kotačić za potvrdu odabira.

    Rezultat: Na zaslonu se prikazuje sljedeće vrijeme. To vrijeme možete promijeniti upravljačkim kotačićem.
13. Okrećite upravljački kotačić kako biste odabrali željenu temperaturu za sljedeće razdoblje.
14. Kratko pritisnite upravljački kotačić za potvrdu odabira.
15. Ponavljajte taj postupak dok se ne postave temperature za cijelo razdoblje od 00:00 do 23:59.

Za aktiviranje ili deaktiviranje blokiranja rada

Za aktiviranje ili deaktiviranje blokiranja rada postupite na sljedeći način:

1. Držite upravljački kotačić pritisnut za otvaranje izbornika konfiguracije.
2. Okretanjem upravljačkog kotačića odaberite opciju **blokiranje rada**.
3. Kratko pritisnite upravljački kotačić za potvrdu odabira.
4. Okrenite upravljački kotačić kako biste odabrali **On** za aktiviranje blokiranja rada ili **OFF** za deaktiviranje blokiranja rada.

Za postavljanje datuma i vremena

Za postavljanje datuma i vremena aktiviranje postupite na sljedeći način:

1. Držite upravljački kotačić pritisnut za otvaranje izbornika konfiguracije.
2. Okretanjem upravljačkog kotačića odaberite opciju **datum i vrijeme**.
3. Postavite godinu, mjesec, dan, sat i minute okretanjem upravljačkog kotačića.
4. Kratko pritisnite upravljački kotačić za potvrdu odabira.

Za aktiviranje načina rada za godišnji odmor

Za aktiviranje načina rada za godišnji odmor postupite na sljedeći način:

1. Držite upravljački kotačić pritisnut za otvaranje izbornika konfiguracije.
2. Okretanjem upravljačkog kotačića odaberite opciju **godišnji odmor**.
3. Kratko pritisnite upravljački kotačić za potvrdu odabira.
4. Okrećite upravljački kotačić kako biste odabrali vrijeme početka i datum (**S**), pa potvrdite odabir.
5. Okrećite upravljački kotačić kako biste odabrali vrijeme završetka i datum (**E**), pa potvrdite odabir.

6 Okrećite upravljački kotačić kako biste postavili temperaturu koju želite održavati tijekom definiranog vremena i potvrdite odabir.

7 Okrećite upravljački kotačić kako biste odabrali sobe u kojima želite aktivirati način rada za godišnji odmor:

- **OnE**: način rada za godišnji odmor aktiviran je za trenutačni DHC sobni termostat.
- **ALL**: način rada za godišnji odmor aktiviran je za sve DHC sobne termostate koji su povezani s DHC kontrolerom za podno grijanje.

Za odabir željenog prikaza temperature

1 Držite upravljački kotačić pritisnut za otvaranje izbornika konfiguracije.

2 Okretanjem upravljačkog kotačića odaberite opciju **LCD**.

3 Kratko pritisnite upravljački kotačić za potvrdu odabira.

4 Okrećite upravljački kotačić i odaberite:

- **ACT** za prikaz stvarne temperature,
- **Set** za prikaz zadane vrijednosti temperature,
- **ACtH** za naizmjenični prikaz stvarne temperature i vlažnosti zraka.

5 Kratko pritisnite upravljački kotačić za potvrdu odabira.

Za konfiguriranje DHC kontrolera za podno grijanje

Možete konfigurirati svoj DHC kontroler za podno grijanje putem DHC sobnog termostata – 2. Postupite na sljedeći način:

1 Držite upravljački kotačić pritisnut za otvaranje izbornika konfiguracije.

2 Okretanjem upravljačkog kotačića odaberite opciju **FAL**.

3 Kratko pritisnite upravljački kotačić za potvrdu odabira.

4 (Opcionalno) Ako je DHC sobni termostat povezan s više DHC kontrolera za podno grijanje, upravljačkim kotačićem odaberite potrebni kontroler.

5 Odaberite želite li konfigurirati parametre pribora (**UnP1/UnP2**) ili parametre kanala (**ChAn**).

6 Prilagodite vrijeme pripreme/rada, temperature za ekonomični rad, intervale itd.

Za obavljanje testa komunikacije

Za provjeru veze između DHC sobnog termostata – 2 i DHC kontrolera za podno grijanje postupite na sljedeći način:

1 Držite upravljački kotačić pritisnut za otvaranje izbornika konfiguracije.

2 Okretanjem upravljačkog kotačića odaberite opciju **test komunikacije**.

3 Kratko pritisnite upravljački kotačić za potvrdu odabira.

Rezultat: Ovisno o trenutačnom stanju DHC kontrolera za podno grijanje, pribor se uključuje ili isključuje radi potvrde.

9.3.3 DHC kontroler za podno grijanje

DHC kontroler za podno grijanje može se konfigurirati SAMO putem DHC sobnog termostata – 2. Pogledajte odjeljak "Za konfiguriranje DHC kontrolera za podno grijanje" [▸ 49].

9.4 Ručno upravljanje

9.4.1 DHC sobni termostat – 1

Nakon spajanja i montaže jednostavne su radnje dostupne izravno na priboru.

- **Temperatura:** za mijenjanje temperature upotrijebite gumbe s plusom i minusom. U automatskom načinu rada ručne promjene aktiviraju se do sljedeće točke u kojoj se plan mijenja. Potom će se ponovno aktivirati definirani plan. U ručnom načinu rada temperatura ostaje aktivirana do sljedeće ručne izmjene.
- **Funkcija pojačanja:** kratko pritisnite gumb pojačanja kako biste aktivirali funkciju pojačanja. Funkcijom pojačanja radijator će se zagrijati brzo i nakratko otvaranjem ventila.

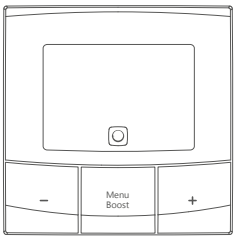

9.4.2 DHC sobni termostat – 2

Nakon konfiguriranja jednostavne su radnje dostupne izravno na priboru.

> **INFORMACIJA**
> Ako je DHC sobni termostat u stanju mirovanja, jedanput pritisnite upravljački kotačić kako biste ga aktivirali.

- **Temperatura:** za mijenjanje temperature upotrijebite upravljački kotačić. U automatskom načinu rada ručne promjene aktiviraju se do sljedeće točke u kojoj se plan mijenja. Potom će se ponovno aktivirati definirani plan. U ručnom načinu rada temperatura ostaje aktivirana do sljedeće ručne izmjene.
- **Funkcija pojačanja**: kratko pritisnite upravljački kotačić kako biste aktivirali funkciju pojačanja. Funkcijom pojačanja radijator će se zagrijati brzo i nakratko otvaranjem ventila.

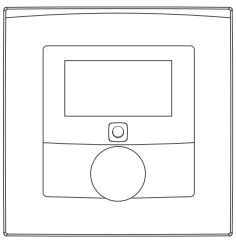

9.4.3 DHC kontroler za podno grijanje

Nakon konfiguriranja jednostavne su radnje dostupne izravno na priboru.

Za uključivanje ili isključivanje zona grijanja

U svrhu postavljanja i testiranja možete ručno uključiti ili isključiti pojedinačne zone grijanja. Postupite na sljedeći način:

1. Odaberite potrebni kanal gumbom za odabir.

2 Držite gumb za odabir pritisnut dok LED ne zatreperi zeleno 3 puta.

Rezultat: Kanal će biti uključen ili isključen 15 minuta. Nakon toga nastavit će se normalan rad u zoni grijanja.

Copyright 2022 Daikin

DAIKIN EUROPE N.V.

Zandvoordestraat 300, B-8400 Oostende, Belgium

4P701747-1A 2023.10