Priručnik za postavljanje



R32 Split sustav

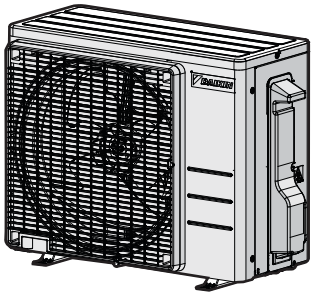

ARXF20J5V1B
ARXF25J5V1B
ARXF35J5V1B
ARXF42J5V1B

Priručnik za postavljanje
R32 Split sustav

hrvatski

Sadržaj

1 O dokumentaciji 2
1.1 O ovom dokumentu 2
2 Sigurnosne upute specifične za instalatera 3
3 O pakiranju 5
3.1 Vanjska jedinica 5
3.1.1 Za raspakiravanje vanjske jedinice 5
3.1.2 Vađenje pribora iz unutarnje jedinice 5
4 Postavljanje jedinice 5
4.1 Priprema mjesta ugradnje 5
4.1.1 Zahtjevi za mjesto postavljana vanjske jedinice 5
4.1.2 Dodatni zahtjevi za mjesto postavljanja vanjske jedinice u hladnim podnebljima 6
4.2 Montaža vanjske jedinice 6
4.2.1 Za osiguravanje konstrukcije za postavljanje 6
4.2.2 Za instaliranje vanjske jedinice 6
4.2.3 Za osiguravanje pražnjenja 7
4.2.4 Za sprečavanje prevrtanja vanjske jedinice 7
5 Postavljanje cjevovoda 7
5.1 Priprema cjevovoda rashladnog sredstva 7
5.1.1 Zahtjevi cjevovoda rashladnog sredstva 7
5.1.2 Duljina i visinska razlika cjevovoda rashladnog sredstva 7
5.1.3 Izolacija cjevovoda za rashladno sredstvo 7
5.2 Spajanje cjevovoda za rashladno sredstvo 8
5.2.1 O spajanju cjevovoda za rashladno sredstvo 8
5.2.2 Mjere opreza pri spajanju cijevi rashladnog sredstva 8
5.2.3 Spajanje cjevovoda za rashladno sredstvo na vanjsku jedinicu 8
5.3 Provjera cjevovoda rashladnog sredstva 8
5.3.1 Za provjeru curenja 8
5.3.2 Izvođenje vakuumskog isušivanja 8
6 Punjenje rashladnog sredstva 9
6.1 O punjenju rashladnog sredstva 9
6.2 O rashladnom sredstvu 9
6.3 Određivanje količine dodatnog rashladnog sredstva 9
6.4 Za određivanje količine kompletnog punjenja 9
6.5 Za punjenje dodatnog rashladnog sredstva 10
6.6 Postavljanje naljepnice o fluoriranim stakleničkim plinovima 10
7 Električna instalacija 10
7.1 Specifikacije standardnih komponenti ožičenja 10
7.2 Za spajanje električnog ožičenja na vanjsku jedinicu 10
8 Dovršetak postavljanja vanjske jedinice 11
8.1 Za dovršetak postavljanja vanjske jedinice 11
8.2 Za zatvaranje vanjske jedinice 11
9 Održavanje i servisiranje 11
10 Puštanje u rad 11
10.1 Popis provjera prije puštanja u rad 11
10.2 Popis provjera tijekom puštanja u rad 12
10.3 Za probni rad 12
10.4 Uključivanje vanjske jedinice 12
11 Otklanjanje smetnji 12
11.1 Pogrešna dijagnoza svjetleće diode na tiskanoj pločici vanjske jedinice 12
12 Zbrinjavanje otpada 12
13 Tehnički podaci 13
13.1 Električna shema 13
13.1.1 Unificirana legenda za električne sheme 13
13.2 Shema cjevovoda 15
13.2.1 Shema cjevovoda: vanjska jedinica 15

1 O dokumentaciji

1.1 O ovom dokumentu

UPOZORENJE

Sa sigurnošću utvrdite da instalacija, servisiranje, održavanje, popravci i primijenjeni materijali slijede upute iz Daikin (uključujući sve dokumente navedene u "Kompletu dokumentacije") i, dodatno, udovoljavaju važeće zakonske propise i da su ih izvršili samo ovlaštene osobe. U Europi i područjima gdje se primjenjuju IEC standardi, primjenjuje se standard EN/IEC 60335-2-40.

INFORMACIJA

Provjerite ima li korisnik tiskanu dokumentaciju i zamolite ga/je da je čuva za buduću upotrebu.

Ciljana publika

Ovlašteni instalateri

INFORMACIJA

Ovaj je uređaj namijenjen za upotrebu od strane stručnjaka ili obučenih korisnika u trgovinama, lakoj industriji i na poljoprivrednim dobrima ili za upotrebu u poslovne i privatne svrhe od strane laika.

INFORMACIJA

Ovaj dokument opisuje upute za postavljanje specifične samo za vanjsku jedinicu. Za instaliranje unutarnje jedinice (vješanje unutarnje jedinice, spajanje rashladnog cjevovoda, priključivanje električnih vodova …), vidi priručnik za postavljanje unutarnje jedinice.

Komplet dokumentacije

Ovaj dokument dio je kompleta dokumentacije. Cijeli komplet obuhvaća:

- **Opće mjere sigurnosti:**
  - Sigurnosne upute koje MORATE pročitati prije postavljanja
  - Format: Papir (u kutiji s vanjskom jedinicom)
- **Priručnik za instalaciju vanjske jedinice:**
  - Upute za postavljanje
  - Format: Papir (u kutiji s vanjskom jedinicom)
- **Referentni vodič za instalatera:**
  - Priprema za instaliranje, referentni podaci, …
  - Format: digitalne datoteke na https://www.daikin.eu. Upotrijebite funkciju pretraživanja kako biste pronašli svoj model.

Najnovija revizija isporučene dokumentacije objavljena je na regionalnom web-sjedištu Daikin i dostupna je kod vašeg dobavljača.

Skenirajte QR kod u nastavku da biste pronašli kompletnu dokumentaciju i više informacija o svom proizvodu na web stranici Daikin.

ARXF-J

Originalne upute napisane su na engleskom. Svi ostali jezici su prijevodi originalnih uputa.

Tehnički podaci

- **Podset** najnovijih tehničkih podataka dostupan je na regionalnim Daikin internetskim stranicama (javno dostupno).

- **Potpuni set** najnovijih tehničkih podataka dostupan je na Daikin Business Portal (potrebna autentikacija).

2 Sigurnosne upute specifične za instalatera

Uvijek se pridržavajte sljedećih sigurnosnih uputa i odredbi.

Instalacija unutarnje jedinice (vidi "4 Postavljanje jedinice" [▶ 5])

UPOZORENJE

Postavljanje treba izvršiti instalater, a izbor materijala i postavljanje trebaju biti u skladu s važećim propisima. U Europi vrijedi standard EN378.

Mjesto postavljanja (vidi "4.1 Priprema mjesta ugradnje" [▶ 5])

OPREZ

- Provjerite može li mjesto postavljanja podnijeti težinu uređaja. Loše postavljanje je opasno. To može također uzrokovati vibracije i nenormalnu buku u radu.
- Ostavite dovoljno prostora za servisiranje.
- NEMOJTE postaviti jedinicu tako da je u dodiru sa stropom ili zidom, jer to može izazvati vibracije.

UPOZORENJE

Uređaj treba biti pohranjen tako da se spriječi mehaničko oštećenje i u dobro provjetravanoj prostoriji u kojoj nema stalno uključenih izvora paljenja (npr. otvoreni plamen, uključeni plinski uređaj ili uključeni električni grijač). Veličina sobe mora biti onakva kakva je navedena u poglavlju 'Opće sigurnosne mjere'.

Spajanje cjevovoda rashladnog sredstva (vidi "5.2 Spajanje cjevovoda za rashladno sredstvo" [▶ 8])

OPREZ

Cjevovodi i spojevi 'split' sustava moraju se izraditi s trajnim spojevima kada su unutar nastanjenog prostora, osim spojeva koji izravno povezuju cjevovod s unutarnjim jedinicama.

OPREZ

- Tijekom isporuke nema tvrdog lemljenja ili zavarivanja na mjestu za jedinice s punjenjem rashladnog sredstva R32.
- Tijekom instalacije rashladnog sustava, bit će izvedeno spajanje dijelova s najmanje jednim napunjenim dijelom uzimajući u obzir sljedeće zahtjeve: u prostor boravka ljudi nisu dopušteni trajni spojevi za rashladno sredstvo R32 osim za spojeve izvedene na licu mjesta koji izravno spajaju cjevovod unutarnje jedinice. Spojevi izvedeni na licu mjesta koji izravno spajaju cjevovod na unutarnje jedinice ne smiju biti trajnog tipa.

NAPOMENA

- Upotrijebite holender maticu pričvršćenu uz jedinicu.
- Za sprječavanje istjecanja plina, rashladno ulje nanesite SAMO na unutarnju površinu proširenja. Upotrijebite rashladno ulje za R32 (FW68DA).
- NEMOJTE ponovo koristiti spojeve.

NAPOMENA

- NEMOJTE koristiti mineralna ulja na proširenom dijelu cijevi.
- NEMOJTE ponovno upotrebljavati cijevi od ranijih instalacija.
- Da se zajamči vijek trajanja, NIKADA uz ovu R32 jedinicu nemojte ugraditi sušilo. Materijal za isušivanje se može otopiti i oštetiti sustav.

UPOZORENJE

Dobro učvrstite cjevovod rashladnog sredstva, prije nego pokrenete rad kompresora. Ako rashladne cijevi NISU spojene, a zaporni ventil je otvoren dok kompresor radi, biti će usisan zrak. To će prouzročiti nenormalni tlak u krugu hlađenja a time i kvar opreme ili čak povrede.

OPREZ

- Nepotpuno pertlanje može dovesti do ispuštanja rashladnog plina.
- NE upotrebljavajte pertlani spoj višekratno. Upotrijebite novi pertlani spoj kako biste spriječili istjecanje rashladnog plina.
- Upotrijebite holender matice koje su isporučene uz jedinicu. Upotreba drugačijih "holender" matica može prouzročiti istjecanje rashladnog plina.

OPREZ

NEMOJTE otvarati ventile prije dovršetka proširivanja završetka cijevi. To može dovesti do curenja rashladnog plina.

OPASNOST: OPASNOST OD EKSPLOZIJE

NEMOJTE otvarati zaporne ventile prije dovršetka vakuumskog sušenja.

Punjenje rashladnog sredstva (vidi "6 Punjenje rashladnog sredstva" [▶ 9])

UPOZORENJE

- Rashladno sredstvo u jedinici je blago zapaljivo, ali normalno NE curi iz sustava. Ako rashladno sredstvo procuruje u prostoriju, u dodiru s plamenikom, grijačem ili štednjakom može dovesti do požara ili stvaranja štetnog plina.
- ISKLJUČITE sve uređaje za grijanje plamenom, prozračite prostoriju i obratite se trgovcu kod kojeg ste kupili uređaj.
- NEMOJTE upotrebljavati uređaj dok serviser ne potvrdi da je popravljen dio iz kojeg je curilo rashladno sredstvo.

UPOZORENJE

- Upotrebljavajte samo rashladno sredstvo R32. Druge tvari mogu prouzročiti eksploziju i nezgode.
- R32 sadrži fluorirane stakleničke plinove. Vrijednost njegova potencijala globalnog zatopljenja (GWP) je 675. NE ispuštajte te plinove u atmosferu.
- Prilikom punjenja rashladnog sredstva, UVIJEK nosite zaštitne rukavice i naočale.

NAPOMENA

Da se izbjegne prekid rada kompresora, NEMOJTE puniti rashladno sredstvo preko navedene količine.

UPOZORENJE

NIKADA nemojte izravno doticati nikakvo rashladno sredstvo koje slučajno istječe. To može dovesti do teških ozljeda uzrokovanih ozeblinama.

2 Sigurnosne upute specifične za instalatera

Električna instalacija (vidi "7 Električna instalacija" [▶ 10])

UPOZORENJE

Uređaj MORA biti instaliran u skladu s nacionalnim propisima za električne instalacije.

UPOZORENJE

- Sve radove na ožičenju MORA obaviti ovlašteni električar i MORAJU biti u skladu s nacionalnim propisima za električne instalacije.
- Električne priključke spojite na fiksno ožičenje.
- Sve lokalno nabavljene komponente i svi električni radovi MORAJU biti u skladu s važećim zakonima.

UPOZORENJE

- Ako N-faza napajanja nedostaje ili je pogrešna, može doći do kvara na opremi.
- Uspostavite pravilno uzemljenje. NE uzemljujte jedinicu na vodovodnu cijev, stabilizator napona ili uzemljenje telefona. Nepotpuno ili nepravilno uzemljenje može prouzročiti strujne udare.
- Postavite potrebne osigurače ili prekidače.
- Električno ožičenje učvrstite kabelskim vezicama tako da kabeli NE dođu u kontakt s oštrim rubovima ili cijevima, osobito na strani visokog tlaka.
- NE upotrebljavajte obložene žice, produžne kabele ili priključke sa zvjezdastog sustava. Mogu prouzročiti pregrijavanje, strujne udare ili požar.
- NE postavljajte kondenzator za brzanje u fazi, budući da je ova jedinica opremljena inverterom. Kondenzator za brzanje u fazi smanjit će performanse i može prouzročiti nezgode.

UPOZORENJE

Za kabele napajanja UVIJEK upotrebljavajte višežilni kabel.

UPOZORENJE

Upotrijebite tip prekidača s odvajanjem svih polova s najmanje 3 mm raspora između kontakata, koji pruža potpuno odvajanje pod nadnaponom kategorije III.

UPOZORENJE

Ako je oštećen kabel za napajanje, MORA ga zamijeniti proizvođač, njegov ovlašteni servis ili slične stručne osobe kako bi se izbjegle opasnosti.

UPOZORENJE

NEMOJTE spajati žicu napajanja na unutarnju jedinicu. To može dovesti do strujnog udara ili požara.

UPOZORENJE

- NEMOJTE upotrebljavati lokalno kupljene električne dijelove unutar proizvoda.
- Električno napajanje crpke za kondenzat, itd., nemojte dovoditi razvodom iz rednih stezaljki. To može dovesti do strujnog udara ili požara.

UPOZORENJE

Držite ožičenje spajanja između jedinica dalje od bakarnih cijevi koje nemaju toplinsku izolaciju jer te cijevi mogu biti vrlo vruće.

OPASNOST: OPASNOST OD STRUJNOG UDARA

Svi električni dijelovi (uključujući termistore) su pod naponom električnog napajanja. NE dodirujte ih golim rukama.

OPASNOST: OPASNOST OD STRUJNOG UDARA

Prije servisiranja odspojite napajanje, pričekajte više od 10 minute pa izmjerite napon na stezaljkama kondenzatora glavnog strujnog kruga ili električnim komponentama. Napon MORA biti manji od 50 V DC da biste mogli dodirnuti električne komponente. Lokaciju stezaljki potražite u shemi ožičenja.

Završna instalacija unutarnje jedinice (vidi "8 Dovršetak postavljanja vanjske jedinice" [▶ 11])

OPASNOST: OPASNOST OD STRUJNOG UDARA

- Sa sigurnošću utvrdite da je sustav pravilno uzemljen.
- Prije servisiranja ISKLJUČITE električno napajanje.
- Prije nego UKLJUČITE električno napajanje stavite na mjesto poklopac razvodne kutije.

Puštanje sustava u rad (vidi "10 Puštanje u rad" [▶ 11])

OPASNOST: OPASNOST OD STRUJNOG UDARA

OPASNOST: OPASNOST OD OPEKLINA/OPARINA

OPREZ

NEMOJTE provoditi postupak ispitivanja dok radite na unutarnjoj jedinici(ama).

Dok provodite postupak ispitivanja, NE SAMO vanjska jedinica nego i vanjske jedinice će također raditi. Rad na unutarnjoj jedinici dok provodite postupak ispitivanja je opasan.

OPREZ

NEMOJTE stavljajte prst, šipke ili druge predmete u ulazne ili izlazne ispuhe. NEMOJTE uklanjati zaštitu ventilatora. Budući da se ventilator vrti velikom brzinom, uzrokovat će povredu.

A2L **UPOZORENJE: BLAGO ZAPALJIVI MATERIJAL**

Rashladno sredstvo u sustavu je blago zapaljivo.

Održavanje i servisiranje (vidi "9 Održavanje i servisiranje" [▶ 11])

OPASNOST: OPASNOST OD STRUJNOG UDARA

OPASNOST: OPASNOST OD OPEKLINA/OPARINA

UPOZORENJE

- Prije obavljanja bilo kakvih radova na održavanju i popravcima, UVIJEK isključite krug na prekidaču kruga na priključnoj ploči, izvadite osigurače ili otvorite zaštitne naprave jedinice.
- NE dodirujte dijelove koji su bili pod naponom 10 minuta nakon što je prekinuto napajanje, jer još uvijek postoji opasnost od visokog napona.
- Napominjemo da neki dijelovi električnih komponenti mogu biti jako vrući.
- Budite oprezni da NE dodirnete vodički dio.
- NE ispirite uređaj vodom. To može prouzročiti strujne udare ili požar.

OPASNOST: OPASNOST OD STRUJNOG UDARA

- Kompresor koristite samo na sustavima s uzemljenjem.
- Prije servisiranja kompresora isključite napajanje.
- Nakon servisiranja ponovo pričvrstite poklopac upravljačke kutije i servisni pokrov.

OPREZ

UVIJEK nosite zaštitne naočale i zaštitne rukavice.

OPASNOST: OPASNOST OD EKSPLOZIJE

- Upotrijebite rezač cijevi za da biste uklonili kompresor.
- NEMOJTE koristiti plamen za lemljenje.
- Upotrebljavajte samo odobrena rashladna sredstva i maziva.

OPASNOST: OPASNOST OD OPEKLINA/OPARINA

NE dodirujte kompresor golim rukama.

3 O pakiranju

3.1 Vanjska jedinica

3.1.1 Za raspakiravanje vanjske jedinice

UPOZORENJE

Sa sigurnošću utvrdite da su instalacija, servisiranje, održavanje i popravci u skladu s uputama iz Daikin i s važećim zakonskim propisima (na primjer s nacionalnim pravilnikom za plinove) i da su ih izvršile SAMO ovlaštene osobe.

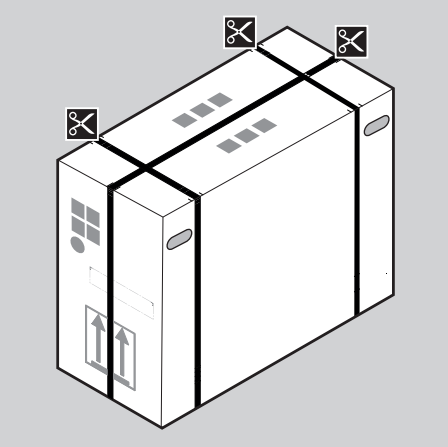

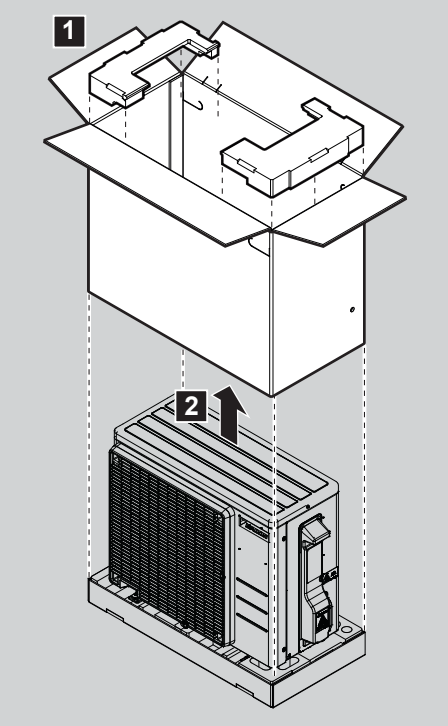

3.1.2 Vađenje pribora iz unutarnje jedinice

Provjerite imate li sav sljedeći pribor isporučen s jedinicom:

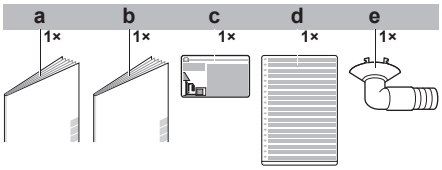

a Opće mjere opreza
b Priručnik za instalaciju vanjske jedinice
c Naljepnica o fluoriranim stakleničkim plinovima
d Višejezična naljepnica o fluoriranim stakleničkim plinovima
e Izljevni čep (nalazi se na dnu kutije pakiranja)

4 Postavljanje jedinice

4.1 Priprema mjesta ugradnje

UPOZORENJE

Uređaj treba biti pohranjen tako da se spriječi mehaničko oštećenje i u dobro provjetravanoj prostoriji u kojoj nema stalno uključenih izvora paljenja (npr. otvoreni plamen, uključeni plinski uređaj ili uključeni električni grijač). Veličina sobe mora biti onakva kakva je navedena u poglavlju 'Opće sigurnosne mjere'.

UPOZORENJE

Sa sigurnošću utvrdite da su instalacija, servisiranje, održavanje i popravci u skladu s uputama iz Daikin i s važećim zakonskim propisima (na primjer s nacionalnim pravilnikom za plinove) i da su ih izvršile SAMO ovlaštene osobe.

4.1.1 Zahtjevi za mjesto postavljana vanjske jedinice

Imajte na umu sljedeće smjernice za prostorni razmještaj:

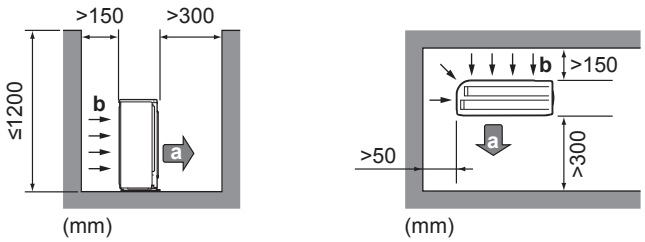

a Izlaz zraka
b Ulaz zraka

Kada je ispust zraka izložen vjetru preporučujemo postavljanje pregradne ploče.

Preporučujemo postavljanje vanjske jedinice s ulazom zraka usmjerenim prema zidu, a NE izravno izloženom vjetru.

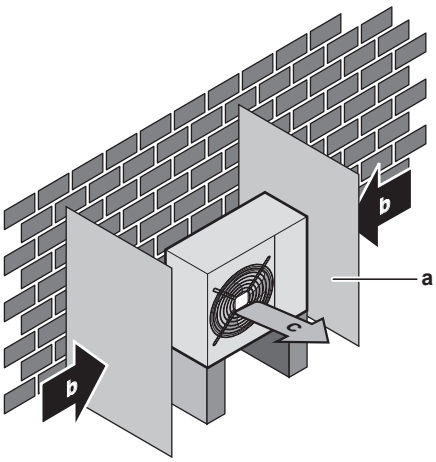

a Ploča vjetrobrana
b Prevladavajući smjer vjetra
c Izlaz zraka

Vanjska jedinica predviđena je samo za vanjsku ugradnju i za okolne temperature navedene u donjoj tablici (osim ako je drugačije navedeno u priručniku za uporabu povezane unutarnje jedinice).

Model	Hlađenje	Grijanje
(A)RXF, (A)RXP	–10~48°C DB	–15~24°C DB

INFORMACIJA

Razina zvučnog tlaka je niža od 70 dBA.

4.1.2 Dodatni zahtjevi za mjesto postavljanja vanjske jedinice u hladnim podnebljima

Zaštitite vanjsku jedinicu od izravnih snježnih oborina i pobrinite se da vanjska jedinica NIKADA ne bude prekrivena snijegom.

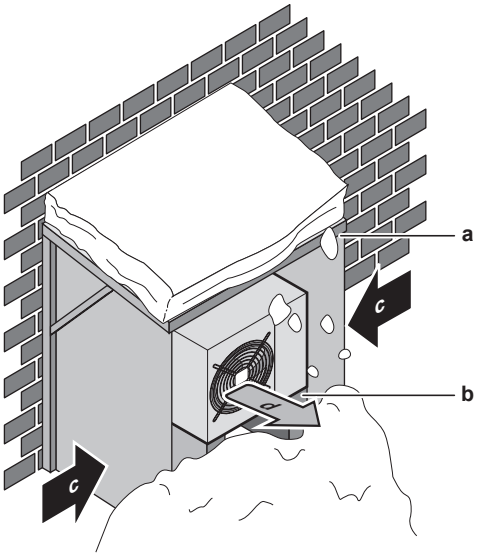

a Nadstrešnica ili kućica za snijeg
b Postolje
c Prevladavajući smjer vjetra
d Izlaz zraka

U svakom slučaju, ispod jedinice ostavite najmanje 300 mm slobodnog prostora. Osim toga, jedinicu obavezno postavite najmanje 100 mm iznad maksimalne očekivane razine snijega. Za više pojedinosti pogledajte "4.2 Montaža vanjske jedinice" [▸ 6].

Preporučuje se ostaviti najmanje 150 mm slobodnog prostora ispod jedinice (300 mm u područjima jakog snijega). Osim toga, pazite da je jedinica postavljena najmanje 100 mm iznad maksimalne očekivane razine snijega. Ako je potrebno, izgradite postolje. Za više pojedinosti vidi "4.2 Montaža vanjske jedinice" [▸ 6].

U područjima s mnogo snijega vrlo je važno odabrati mjesto za postavljanje na kojem snijeg NEĆE utjecati na jedinicu. Ako je moguć bočni snijeg, pazite da zavojnica izmjenjivača topline NE BUDE izložena snijegu. Ako je potrebno, postavite zaštitni pokrov za snijeg ili nadstrešnicu i postolje.

4.2 Montaža vanjske jedinice

4.2.1 Za osiguravanje konstrukcije za postavljanje

U slučajevima gdje se vibracije mogu prenijeti na zgradu upotrijebite gumu otpornu na vibracije (lokalna nabava).

Jedinica može biti postavljena izravno na betonski trijem ili neku drugu čvrstu podlogu ako je osigurana dobra odvodnja.

Pripremite 4 seta M8 ili M10 sidrenih vijaka, matice i podloške (lokalna nabava).

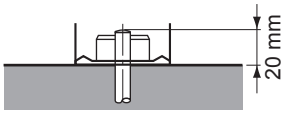

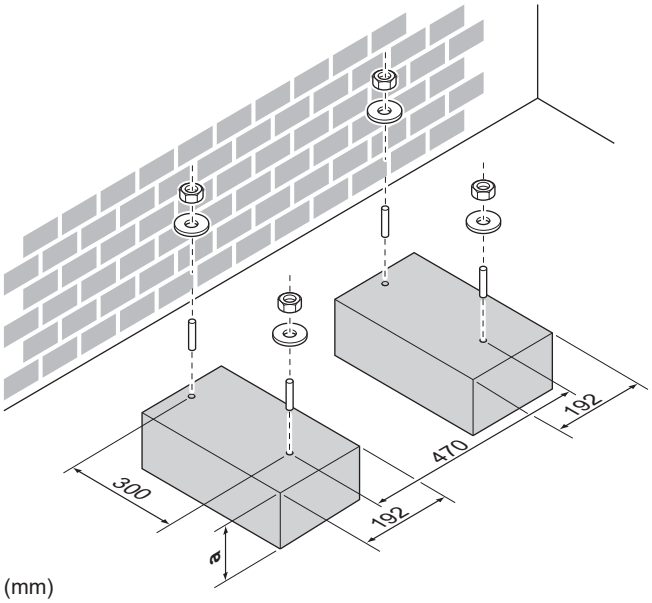

(mm)

a 100 mm iznad očekivane visine snijega

4.2.2 Za instaliranje vanjske jedinice

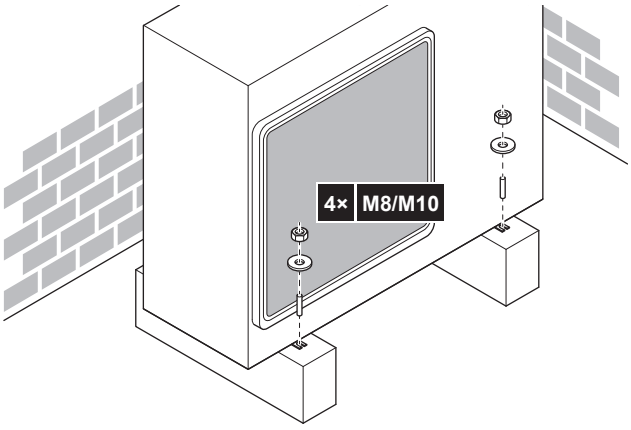

4.2.3 Za osiguravanje pražnjenja

NAPOMENA

Ako je jedinica postavljena u hladnoj klimi, poduzmite odgovarajuće mjere kako se ispušteni kondenzat NE BI smrzavao.

NAPOMENA

Ako su otvori za kondenzat prekriven ugradbenom pločom ili površinom poda, stavite dodatna podnožja u visini ≤30 mm ispod nogu vanjske jedinice.

INFORMACIJA

Više o dostupnim mogućnostima saznajte od svog dobavljača.

1 Upotrijebite ispusni čep za ispust.

2 Upotrijebite crijevo od Ø16 mm (lokalna nabava).

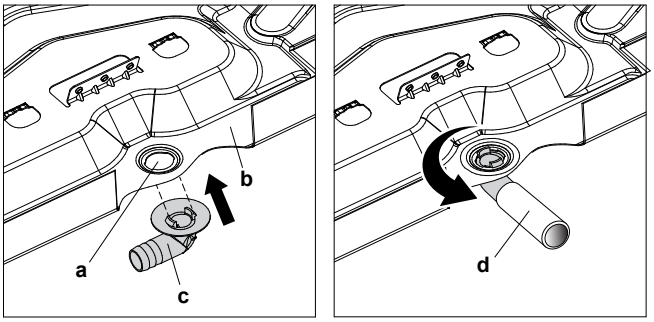

a Odljev kondenzata
b Donji okvir
c Ispusni čep
d Crijevo za kondenzat (lokalna nabava)

4.2.4 Za sprečavanje prevrtanja vanjske jedinice

U slučaju postavljanja jedinice na mjestima gdje je snažan vjetar može nagnuti, poduzmite sljedeće mjere:

1 Pripremite 2 kabela kao što je naznačeno na ilustraciji (lokalna nabava).

2 Postavite 2 kabela preko vanjske jedinice.

3 Umetnite gumeni podložak (lokalna nabava) između kabela i vanjske jedinice kako biste spriječili grebanje boje kabelima.

4 Pričvrstite krajeve kabela.

5 Zategnite kablove.

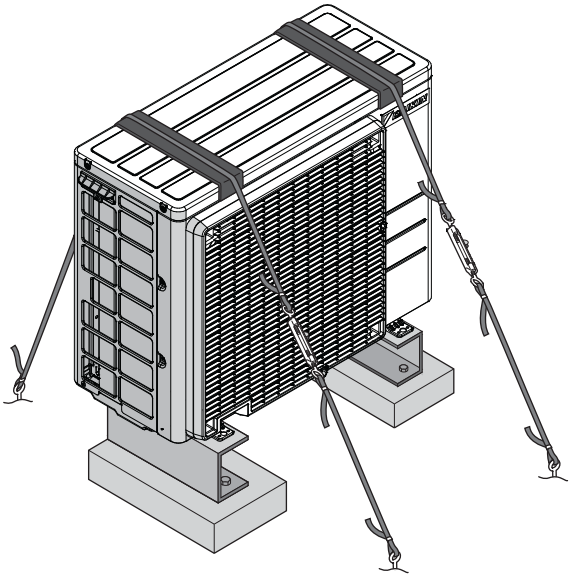

5 Postavljanje cjevovoda

5.1 Priprema cjevovoda rashladnog sredstva

5.1.1 Zahtjevi cjevovoda rashladnog sredstva

OPREZ

Cjevovodi i spojevi 'split' sustava moraju se izraditi s trajnim spojevima kada su unutar nastanjenog prostora, osim spojeva koji izravno povezuju cjevovod s unutarnjim jedinicama.

Materijal cijevi

Bešavne bakrene deoksidirane fosfornom kiselinom

Promjer cjevovoda

Cijev za tekućinu	Cjevovod plina
Ø6,4 mm (1/4")	Ø9,5 mm (3/8")

Stupanj tvrdoće i debljina stjenke cijevi

Vanjski promjer (Ø)	Stupanj tvrdoće	Debljina (t)[a]	
6,4 mm (1/4")	Napušteno (O)	≥0,8 mm	
9,5 mm (3/8")	Napušteno (O)		

[a] Ovisno o važećim propisima i maksimalnom radnom tlaku jedinice (vidi "PS High" na nazivnoj pločici jedinice), može biti potrebna veća debljina cijevi.

5.1.2 Duljina i visinska razlika cjevovoda rashladnog sredstva

Što?	Razmak
Najveća dopuštena duljina cijevi	20 m
Najmanja dopuštena duljina cijevi	1,5 m
Najveća dopuštena visinska razlika	12 m

5.1.3 Izolacija cjevovoda za rashladno sredstvo

- Kao izolacijski materijal koristite polietilensku pjenu:
  - s toplinskom propusnosti između 0,041 i 0,052 W/mK (0,035 i 0,045 kcal/mh°C)
  - čija toplinska otpornost je najmanje 120°C
- Debljina izolacije:

Vanjski promjer cijevi ($Ø_p$)	Unutarnji promjer izolacije ($Ø_i$)	Debljina izolacije (t)
6,4 mm (1/4")	8~10 mm	≥10 mm
9,5 mm (3/8")	12~15 mm	

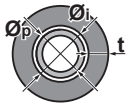

Ako je temperatura viša od 30°C, a vlaga viša od 80%, debljina materijala izolacije treba biti najmanje 20 mm kako bi se spriječila kondenzacija na površini izolacije.

5.2 Spajanje cjevovoda za rashladno sredstvo

OPASNOST: OPASNOST OD OPEKLINA/OPARINA

5.2.1 O spajanju cjevovoda za rashladno sredstvo

Prije spajanja cjevovoda za rashladno sredstvo

Utvrdite da su vanjska i unutarnja jedinica postavljene.

Tipičan postupak

Spajanje cjevovoda rashladnog sredstva obuhvaća:

- Spajanje cjevovoda za rashladno sredstvo na unutarnju jedinicu
- Spajanje cjevovoda za rashladno sredstvo na vanjsku jedinicu
- Izoliranje cijevi rashladnog sredstva
- Držite na umu smjernice za:
  - Savijanje cijevi
  - Pertlanje cijevi
  - Korištenje zapornih ventila

5.2.2 Mjere opreza pri spajanju cijevi rashladnog sredstva

OPASNOST: OPASNOST OD OPEKLINA/OPARINA

NAPOMENA

- Upotrijebite holender maticu pričvršćenu uz glavnu jedinicu.
- Za sprječavanje istjecanja plina, rashladno ulje nanesite samo na unutarnju površinu pertlanja. Upotrijebite rashladno ulje za R32 (**Primjer:** FW68DA, SUNISO Oil).
- NEMOJTE ponovo koristiti spojeve.

UPOZORENJE

Dobro učvrstite cjevovod rashladnog sredstva, prije nego pokrenete rad kompresora. Ako rashladne cijevi NISU spojene, a zaporni ventil je otvoren dok kompresor radi, biti će usisan zrak. To će prouzročiti nenormalni tlak u krugu hlađenja a time i kvar opreme ili čak povrede.

5.2.3 Spajanje cjevovoda za rashladno sredstvo na vanjsku jedinicu

- **Duljina cijevi.** Neka vanjski cjevovod bude što je moguće kraći.
- **Cijevne spojnice.** Zaštitite vanjski cjevovod od fizičkog oštećenja.

1 Spojite priključak rashladne tekućine s unutarnje jedinice sa zapornim ventilom tekućine vanjske jedinice.

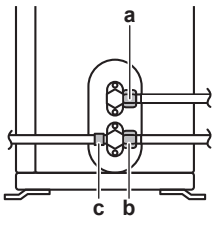

a Zaporni ventil tekuće faze
b Zaporni ventil plinske faze
c Servisni priključak

2 Spojite priključak za rashladni plin s unutarnje jedinice sa zapornim ventilom za plin vanjske jedinice.

NAPOMENA

Preporučujemo postavljanje cjevovoda rashladnog sredstva između unutarnje i vanjske jedinice u kanal ili umotavanje cjevovoda rashladnog sredstva u završnu traku.

5.3 Provjera cjevovoda rashladnog sredstva

5.3.1 Za provjeru curenja

NAPOMENA

NE premašujte maksimalan radni tlak jedinice (pogledajte “PS High” na nazivnoj pločici jedinice).

NAPOMENA

UVIJEK koristite preporučenu ispitnu sapunicu Vašeg dobavljača opreme.

NIKADA nemojte upotrebljavati vodu s otopljenim sapunom:

- Takva otopina sapuna može uzrokovati lom komponenti, ka što su 'holender' matice ili poklopci zapornog ventila.
- Otopina sapuna može sadržavati sol, koja upija vlagu koja će se zalediti kada se cijevi ohlade.
- Otopina sapuna sadrži amonijak što može dovesti do korozije 'holender' spojeva (između mjedene 'holender' matice i bakrene prirubnice).

1 Napunite sustav dušikom do tlaka na manometru od najmanje 200 kPa (2 bar). Preporučuje se stavljanje pod pritisak od 3000 kPa (30 bar) ili viši (ovisno o lokalnim propisima) radi otkrivanja malih pukotina.

2 Provjerite postoji li curenje primjenom otopine za test mjehurićima na sve spojeve.

3 Ispustite sav dušik.

5.3.2 Izvođenje vakuumskog isušivanja

1 Vakumirajte sustav dok tlak na razvodniku ne pokaže −0,1 MPa (−1 bar)

2 Ostavite tako 4-5 minuta pa provjerite tlak:

Ako se tlak…	Tada…
Ne mijenja	U sustavu nema vlage. Postupak je završen.
Povisi	U sustavu ima vlage. Prijeđite na sljedeći korak.

3 Vakumirajte sustav najmanje dva sata do konačnog vakuuma od −0,1 MPa (−1 bar).

4 Nakon isključivanja crpke, provjeravajte tlak barem još jedan sat.

5 Ako NE uspijete postići ciljani vakuum ili NE MOŽETE održati vakuum jedan sat, učinite sljedeće:

- Ponovo provjerite ima li propuštanja.
- Ponovo provedite postupak vakuumskog isušivanja.

NAPOMENA

Obavezno otvorite zaporne ventile nakon spajanja rashladnog cjevovoda i obavljenog vakuumskog sušenja. Pokretanje sustava sa zatvorenim zapornim ventilima može pokvariti kompresor.

6 Punjenje rashladnog sredstva

6.1 O punjenju rashladnog sredstva

Vanjska jedinica je tvornički napunjena rashladnim sredstvom, ali u nekim slučajevima može biti potrebno sljedeće:

Što	Kada
Punjenje dodatnog rashladnog sredstva	Kada je ukupna duljina cijevi tekuće faze veća od navedene (vidi kasnije).
Potpuno ponovno punjenje rashladnog sredstva	**Primjer:** ▪ Kod premještanja sustava. ▪ Nakon curenja.

Punjenje dodatnog rashladnog sredstva

Prije punjenja dodatnog rashladnog sredstva, utvrdite da je **vanjski** cjevovod vanjske jedinice ispitan (tlačna proba, vakuumsko sušenje).

INFORMACIJA

Ovisno o jedinicama i/ili uvjetima instalacije, može biti potrebno prethodno spojiti električno ožičenje da biste mogli puniti rashladno sredstvo.

Tipičan redoslijed rada – Punjenje dodatnog rashladnog sredstva tipično se sastoji od sljedećih faza:

1 Određivanje treba li i koliko dodatnog punjenja.
2 Ako treba, napuniti dodatno rashladno sredstvo.
3 Ispunjavanje naljepnice o fluoriranim stakleničkim plinovima i njeno postavljanje unutar vanjske jedinice.

Potpuno ponovno punjenje rashladnog sredstva

Prije potpunog ponovnog punjenja rashladnog sredstva, obavezno treba biti učinjeno sljedeće:

1 Sve rashladno sredstvo je uklonjeno iz sustava.
2 Ispitan je **vanjski** cjevovod vanjske jedinice (tlačna proba, vakuumsko sušenje).
3 Izvršeno je vakuumsko sušenje **nutarnjeg** cjevovoda rashladnog sredstva vanjske jedinice.

NAPOMENA

Prije dovršetka ponovnog punjenja izvedite vakuumsko isušivanje i na unutarnjem cjevovodu rashladnog sredstva vanjske jedinice.

Tipičan redoslijed rada – Potpuno ponovno punjenje dodatnog rashladnog sredstva tipično se sastoji od sljedećih faza:

1 Određivanje koliko rashladnog sredstva puniti.
2 Punjenje rashladnog sredstva.
3 Ispunjavanje naljepnice o fluoriranim stakleničkim plinovima i njeno postavljanje unutar vanjske jedinice.

6.2 O rashladnom sredstvu

Ovaj proizvod sadrži fluorirane stakleničke plinove. NE ispuštajte plinove u atmosferu.

Vrsta rashladnog sredstva: R32

Vrijednost potencijala globalnog zatopljenja (GWP): 675

Ovisno o važećim propisima, mogu se zahtijevati periodične provjere curenja rashladnog sredstva. Obratite se svom instalateru za pojedinosti.

A2L **UPOZORENJE: BLAGO ZAPALJIVI MATERIJAL**

Rashladno sredstvo u sustavu je blago zapaljivo.

UPOZORENJE

- Rashladno sredstvo u jedinici je blago zapaljivo, ali normalno NE curi iz sustava. Ako rashladno sredstvo procuruje u prostoriju, u dodiru s plamenikom, grijačem ili štednjakom može dovesti do požara ili stvaranja štetnog plina.
- ISKLJUČITE sve uređaje za grijanje plamenom, prozračite prostoriju i obratite se trgovcu kod kojeg ste kupili uređaj.
- NEMOJTE upotrebljavati uređaj dok serviser ne potvrdi da je popravljen dio iz kojeg je curilo rashladno sredstvo.

UPOZORENJE

Uređaj treba biti pohranjen tako da se spriječi mehaničko oštećenje i u dobro provjetravanoj prostoriji u kojoj nema stalno uključenih izvora paljenja (npr. otvoreni plamen, uključeni plinski uređaj ili uključeni električni grijač). Veličina sobe mora biti onakva kakva je navedena u poglavlju 'Opće sigurnosne mjere'.

UPOZORENJE

- NEMOJTE bušiti ili paliti dijelove kruga rashladnog sredstva.
- NEMOJTE koristiti nikakva sredstva za ubrzavanje odleđivanja ili čišćenje, osim onih koje je preporučio proizvođač.
- Imajte na umu da rashladno sredstvo u sustavu nema mirisa.

NAPOMENA

Važeći propisi o **fluoriranim stakleničkim plinovima** zahtijevaju da punjenje rashladnog sredstva jedinice bude izraženo i u težini i u ekvivalentu CO_2.

Formula za izračun količine ekvivalenta CO_2 u tonama: GWP vrijednost rashladnog sredstva × ukupna količina punjenja rashladnog sredstva [u kg]/1000

Obratite se svom instalateru za pojedinosti.

6.3 Određivanje količine dodatnog rashladnog sredstva

Ako ukupna duljina cjevovoda tekućine iznosi…	Događa se sljedeće…
≤10 m	NE ulijevajte dodatno rashladno sredstvo.
>10 m	R=(ukupna duljina (m) cjevovoda tekućine–10 m)×0,020 R=dodatno punjenje (kg) (zaokruženo u jedinicama od 0,01 kg)

INFORMACIJA

Duljina cjevovoda jest jednosmjerna duljina cjevovoda tekućine.

6.4 Za određivanje količine kompletnog punjenja

INFORMACIJA

Ako je potrebno kompletno punjenje, ukupno punjenje rashladnog sredstva iznosi: tvorničko punjenje rashladnog sredstva (pogledajte nazivnu pločicu jedinice) + utvrđena dodatna količina.

6.5 Za punjenje dodatnog rashladnog sredstva

UPOZORENJE

- Upotrebljavajte samo rashladno sredstvo R32. Druge tvari mogu prouzročiti eksploziju i nezgode.
- R32 sadrži fluorirane stakleničke plinove. Vrijednost njegova potencijala globalnog zatopljenja (GWP) je 675. NE ispuštajte te plinove u atmosferu.
- Prilikom punjenja rashladnog sredstva, UVIJEK nosite zaštitne rukavice i naočale.

Preduvjet: Prije punjenja rashladnog sredstva, utvrdite da je cjevovod spojen i ispitan (tlačna proba i vakuumsko sušenje).

1 Priključite bocu rashladnog sredstva na servisni priključak.

2 Napunite dodatnu količinu rashladnog sredstva.

3 Otvorite zaporni ventil plina.

6.6 Postavljanje naljepnice o fluoriranim stakleničkim plinovima

1 Popunite naljepnicu na slijedeći način:

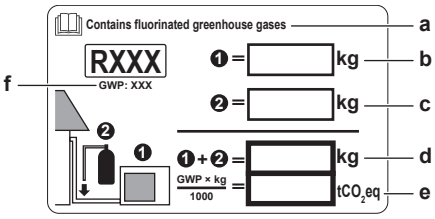

a Ako je s jedinicom isporučena višejezična naljepnica o fluoriranim stakleničkim plinovima (vidi pribor) skinite dio na odgovarajućem jeziku i zalijepite na vrh od **a**.
b Tvornički punjeno rashladno sredstvo: pogledajte nazivnu pločicu jedinice
c Punjenje dodatne količine rashladnog sredstva
d Ukupno punjenje rashladnog sredstva
e **Količina fluoriranih stakleničkih plinova** ukupnog punjenja rashladnog sredstva izražene u tonama ekvivalenta CO_2.
f GWP = Potencijal globalnog zagrijavanja

NAPOMENA

Važeći propisi o **fluoriranim stakleničkim plinovima** zahtijevaju da punjenje rashladnog sredstva jedinice bude izraženo i u težini i u ekvivalentu CO_2.

Formula za izračun količine ekvivalenta CO_2 u tonama: GWP vrijednost rashladnog sredstva × ukupna količina punjenja rashladnog sredstva [u kg] / 1000

Koristite GWP vrijednost navedenu na naljepnici punjenja rashladnog sredstva.

2 Natpis pričvrstite na unutarnji dio vanjske jedinice blizu zapornih ventila za plin i tekućinu.

7 Električna instalacija

OPASNOST: OPASNOST OD STRUJNOG UDARA

UPOZORENJE

- Sve radove na ožičenju MORA obaviti ovlašteni električar i MORAJU biti u skladu s nacionalnim propisima za električne instalacije.
- Električne priključke spojite na fiksno ožičenje.
- Sve lokalno nabavljene komponente i svi električni radovi MORAJU biti u skladu s važećim zakonima.

UPOZORENJE

Za kabele napajanja UVIJEK upotrebljavajte višežilni kabel.

UPOZORENJE

Ako je oštećen kabel za napajanje, MORA ga zamijeniti proizvođač, njegov ovlašteni servis ili slične stručne osobe kako bi se izbjegle opasnosti.

UPOZORENJE

Poduzmite odgovarajuće mjere kako uređaj ne bi postao sklonište malim životinjama. U kontaktu s električnim dijelovima male životinje mogu izazvati neispravnosti u radu, pojavu dima ili vatre.

UPOZORENJE

NEMOJTE spajati žicu napajanja na unutarnju jedinicu. To može dovesti do strujnog udara ili požara.

UPOZORENJE

- NEMOJTE upotrebljavati lokalno kupljene električne dijelove unutar proizvoda.
- Električno napajanje crpke za kondenzat, itd., nemojte dovoditi razvodom iz rednih stezaljki. To može dovesti do strujnog udara ili požara.

UPOZORENJE

Držite ožičenje spajanja između jedinica dalje od bakarnih cijevi koje nemaju toplinsku izolaciju jer te cijevi mogu biti vrlo vruće.

7.1 Specifikacije standardnih komponenti ožičenja

NAPOMENA

Preporučujemo uporabu punih žica. Ako se koriste upletene žice, lagano usučite žičice vodiča kako biste učvrstili kraj vodiča ili za izravnu upotrebu u stezaljci ili za umetanje u okruglu stopicu na gnječenje. Pojedinosti su opisane u odlomku "Smjernice za spajanje električnog ožičenja" u referentnom vodiču za instalatera.

Komponenta		
Kabel električnog napajanja	Napon	220~240 V
	Faza	1~
	Frekvencija	50 Hz
	Dimenzije žice	MORA zadovoljavati važeće propise
Kabel za međuvezu (unutarnja↔vanjska)		4-žilni kabel ≥1,5 mm² i primjenjivo za 220~240 V
Preporučeni vanjski osigurač		16 A
Strujni zaštitni prekidač - FID		MORA zadovoljavati važeće propise

7.2 Za spajanje električnog ožičenja na vanjsku jedinicu

UPOZORENJE

NEMOJTE produžavati dovodni kabel ili kabel međupovezivanja pomoću spojnica za žice, stezaljki za žice, izolacijskih traka, produžnih kabela.

Takvo spajanje može izazvati pregrijavanje, udar struje ili požar.

1 Uklonite servisni poklopac.

2 Uklonite zaštitnu ploču.

3 Otvorite stezaljku žice.

4 Spojite spojni kabel i električno napajanje kako slijedi:

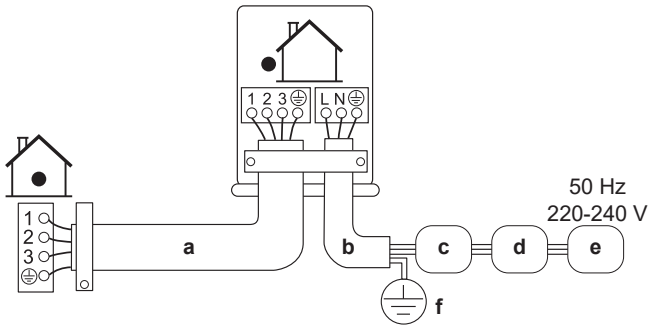

a Kabel za međuvezu
b Kabel električnog napajanja
c Automatski osigurač (lokalno nabavljen osigurač jakosti u skladu s nazivnom pločicom modela)
d Prekidač na rezidualnu struju
e Električno napajanje
f Uzemljenje

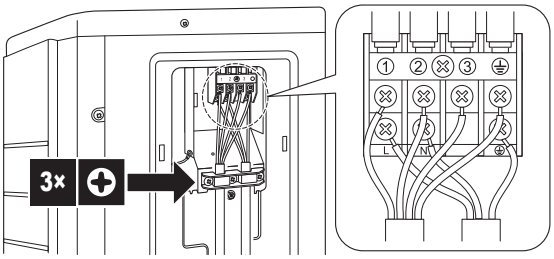

5 Dobro stegnite vijke rednih stezaljki. Preporučujemo uporabu križnog odvijača.

8 Dovršetak postavljanja vanjske jedinice

8.1 Za dovršetak postavljanja vanjske jedinice

1 Izolirajte i pričvrstite cijevi rashladnog sredstva i kablove na sljedeći način:

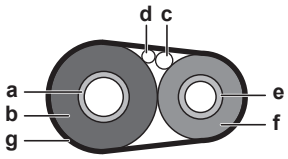

a Cijev za plin
b Izolacija cijevi za plin
c Kabel za međuvezu
d Vanjsko ožičenje (ako je primjenjivo)
e Cijev za tekućinu
f Izolacija cijevi za tekućinu
g Završna traka

2 Postavite servisni poklopac.

8.2 Za zatvaranje vanjske jedinice

NAPOMENA

Prilikom zatvaranja poklopca vanjske jedinice pazite da moment pritezanja NE premaši 1,3 N•m.

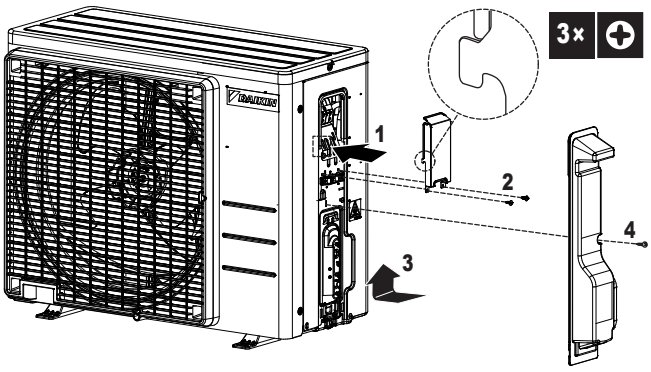

9 Održavanje i servisiranje

NAPOMENA

Održavanje MORA provoditi ovlašteni instalater ili servisni tehničar.

Preporučujemo da obavite održavanje najmanje jednom godišnje. Međutim, važeći zakonski propisi mogu zahtijevati kraće rokove održavanja.

10 Puštanje u rad

NAPOMENA

UVIJEK rukujte jedinicom s termistorima i/ili tlačnim osjetnicima/sklopkama. U PROTIVNOM, kao posljedica može izgorjeti kompresor.

10.1 Popis provjera prije puštanja u rad

1 Nakon postavljanja jedinice, provjerite stavke navedene dolje.

2 Zatvorite jedinicu.

3 Uključite napajanje jedinice.

☐	**Unutarnja jedinica** pravilno je postavljena.
☐	**Vanjska jedinica** pravilno je postavljena.
☐	Sustav je pravilno **uzemljen** i terminali uzemljenja su zategnuti.
☐	**Napon napajanja** mora odgovarati naponu na identifikacijskoj naljepnici uređaja.
☐	NEMA **olabavljenih spojeva** niti oštećenih električnih dijelova u razvodnoj kutiji.
☐	NEMA **oštećenih dijelova** niti **prikliještenih cijevi** unutar unutarnje i vanjske jedinice.
☐	**Rashladno sredstvo** NE curi.
☐	**Cijevi rashladnog sredstva** (plina i tekućine) toplinski su izolirane.
☐	Postavljene su cijevi odgovarajuće veličine i **cijevi** su pravilno izolirane.
☐	**Zaporni ventili** (plina i tekućine) na vanjskoj jedinici potpuno su otvoreni.
☐	Sljedeća **lokalna ožičenja** postavljena su između vanjske i unutarnje jedinice u skladu s ovim dokumentom i važećim zakonima.
☐	**Odvod kondenzata** Provjerite ističe li odvod neometano. **Moguća posljedica:** Kondenzirana voda može kapati.

☐	Unutarnja jedinica prima signal od **korisničkog sučelja.**
☐	Za **spojni kabel** upotrijebljene su propisane žice.
☐	**Osigurači**, **strujne zaštitne sklopke** ili lokalno postavljeni zaštitni uređaji postavljaju se u skladu su s ovim dokumentom i NE smiju biti premošteni.

10.2 Popis provjera tijekom puštanja u rad

☐	Za postupak **odzračivanja.**
☐	Izvođenje **pokusnog rada**.

10.3 Za probni rad

Preduvjet: Električno napajanje MORA biti propisanog raspona.

Preduvjet: Probni pogon treba izvršiti u načinu hlađenja ili grijanja.

Preduvjet: Pogledajte priručnik za rad unutarnje jedinice za podešavanje temperature, načina rada….

1 U postupku hlađenja, izaberite najnižu temperaturu koja se može programirati. U postupku grijanja, izaberite najvišu temperaturu koja se može programirati. Pokusni rad se može onemogućiti ako je potrebno.

2 Po završetku probnog rada postavite temperaturu na normalnu razinu. U modu hlađenja: 26~28°C, u modu grijanja: 20~24°C.

3 Provjerite rade li sve funkcije i dijelovi ispravno.

4 Sustav prestaje s radom 3 minute nakon isključivanja jedinice.

INFORMACIJA

- Čak i kada je jedinica isključena, ona troši struju.
- Kada se nakon nestanka struja ponovo vrati, uspostavit će se prethodno izabrani način rada.

10.4 Uključivanje vanjske jedinice

Više informacija o konfiguraciji i puštanju sustava u rad potražite u priručniku za postavljanje unutarnje jedinice.

11 Otklanjanje smetnji

11.1 Pogrešna dijagnoza svjetleće diode na tiskanoj pločici vanjske jedinice

LED je…		Dijagnoza
◑	trepće	Normalna → provjerite unutarnju jedinicu.
☼	UKLJUČENO	Isključite napajanje i ponovo ga uključite, i provjerite LED u roku približno 3 minute. → Ako se svjetleća dioda ponovo uključi, kvar je na tiskanoj pločici vanjske jedinice.
●	ISKLJUČENO	1 Napon napajanja (za štednju energije). 2 Greška električnog napajanja. 3 Isključite napajanje i ponovo ga uključite, i provjerite LED u roku približno 3 minute. → Ako se svjetleća dioda ponovo ISKLJUČI, kvar je na tiskanoj pločici vanjske jedinice.

NAPOMENA

Za dijagnozu koda greške koristite bežični daljinski upravljač isporučen s unutarnjom jedinicom. Pogledajte u servisnom priručniku potpun popis kodova grešaka i detaljne smjernice za rješavanje problema za svaku grešku.

OPASNOST: OPASNOST OD STRUJNOG UDARA

- Kada jedinica NE radi svjetleće diode na tiskanoj pločici su UGAŠENE radi štednje energije.
- Čak i kada su svjetleće diode ugašene, redne stezaljke i tiskana pločica mogu biti pod naponom.

12 Zbrinjavanje otpada

NAPOMENA

NEMOJTE pokušati sami rastaviti sustav: rastavljanje sustava, obrada rashladnog sredstva, ulja i drugih dijelova MORA biti u skladu s važećim propisima. Uređaji se u specijaliziranom pogonu MORAJU obraditi za ponovnu upotrebu, recikliranje i uklanjanje.

INFORMACIJA

Radi zaštite okoliša, prilikom premještanja ili rastavljanja jedinice svakako izvršite automatsku operaciju ispumpavanja. Za postupak ispumpavanja pogledajte servisni priručnik ili referentni vodič za instalatera.

13 Tehnički podaci

- **Podset** najnovijih tehničkih podataka dostupan je na regionalnim Daikin internetskim stranicama (javno dostupno).
- **Potpuni set** najnovijih tehničkih podataka dostupan je na Daikin Business Portal (potrebna autentikacija).

13.1 Električna shema

13.1.1 Unificirana legenda za električne sheme

Za primijenjene dijelove i brojčane oznake, pojedinosti potražite u shemi ožičenja ove jedinice. Dijelovi su označeni arapskim brojevima u rastućem poretku za svaki dio i u donjem pregledu prikazani sa "*" u kodnoj oznaci dijela.

Simbol	Značenje	Simbol	Značenje
	Automatski osigurač		Zaštitno uzemljenje
			Bešumno uzemljenje
			Zaštitno uzemljenje (vijak)
	Spoj		Ispravljač
	Priključnica		Konektor sklopke
	Uzemljenje		Konektor kratkog spoja
	Vanjsko ožičenje		Stezaljka
	Osigurač		Redna stezaljka
INDOOR	Unutarnja jedinica		Stezaljka žice
OUTDOOR	Vanjska jedinica		Grijač
	Prekidač na rezidualnu struju		

Simbol	Boja	Simbol	Boja
BLK	Crna	ORG	Narančasta
BLU	Plava	PNK	Ružičasta
BRN	Smeđa	PRP, PPL	Ljubičasta
GRN	Zelena	RED	Crvena
GRY	Siva	WHT	Bijela
SKY BLU	Svijetlo plava	YLW	Žuta

Simbol	Značenje
A*P	Tiskana pločica
BS*	Tipkalo uključeno/isključeno, sklopka rada
BZ, H*O	Zujalo
C*	Kondenzator
AC*, CN*, E*, HA*, HE*, HL*, HN*, HR*, MR*_A, MR*_B, S*, U, V, W, X*A, K*R_*, NE	Priključak, priključnica
D*, V*D	Dioda
DB*	Diodni most
DS*	DIP sklopka
E*H	Grijač
FU*, F*U, (za karakteristike, pogledajte tiskanu pločicu u vašoj jedinici)	Osigurač
FG*	Priključnica (uzemljenje okvira)
H*	Kabelski svežanj

Simbol	Značenje
H*P, LED*, V*L	Upravljačko svjetlo, svjetleća dioda
HAP	Svjetleća dioda (prikaz rada-zeleno)
HIGH VOLTAGE	Visoki napon
IES	Osjetnik 'Intelligent eye'
IPM*	Pametni modul napajanja
K*R, KCR, KFR, KHuR, K*M	Magnetski relej
L	Faza
L*	Zavojnica
L*R	Reaktor
M*	Koračni motor
M*C	Motor kompresora
M*F	Motor ventilatora
M*P	Motor odvodne pumpe
M*S	Motor lamela
MR*, MRCW*, MRM*, MRN*	Magnetski relej
N	Neutralna
NE	Bešumno uzemljenje
n=*, N=*	Broj prolaza kroz feritnu jezgru
PAM	Modulacija amplitudom pulsa
PCB*	Tiskana pločica
PM*	Modul napajanja
PS	Uključivanje električnog napajanja
PTC*	PTC termistor
Q*	Bipolarni tranzistor s izoliranom upravljačkom elektrodom (IGBT)
Q*C	Automatski osigurač
Q*DI, KLM	Strujni zaštitni prekidač - FID
Q*L	Zaštita od preopterećenja
Q*M	Termo-sklopka
Q*R	Prekidač na rezidualnu struju
R*	Otpornik
R*T	Termistor
RC	Prijemnik
S*C	Sklopka ograničenja
S*L	Sklopka s plovkom
S*NG	Detektor curenja rashladnog sredstva
S*NPH	Osjetnik tlaka (visokog)
S*NPL	Osjetnik tlaka (niskog)
S*PH, HPS*	Tlačna sklopka (visoki)
S*PL	Tlačna sklopka (niski)
S*T	Termostat
S*RH	Osjetnik vlage
S*W, SW*	Sklopka rukovanja
SA*, F1S	Odvodnik prenapona
SR*, WLU	Prijemnik signala
SS*	Sklopka za odabir
SHEET METAL	Pločica učvršćenja redne stezaljke
T*R	Transformator
TC, TRC	Odašiljač
V*, R*V	Varistor

13 Tehnički podaci

Simbol	Značenje
V*R	Diodni most bipolarnog tranzistora izoliranog prolaza (IGBT) modul napajanja
WRC	Bežični daljinski upravljač
X*	Stezaljka
X*M	Redna stezaljka (blok)
Y*E	Vodič za zavojnicu elektroničkog ekspanzionog ventila
Y*R, Y*S	Svitak prekretnog elektromagnetskog ventila
Z*C	Feritna jezgra
ZF, Z*F	Filtar šuma

13.2 Shema cjevovoda

13.2.1 Shema cjevovoda: vanjska jedinica

ARXF20J, ARXF25J, ARXF35J

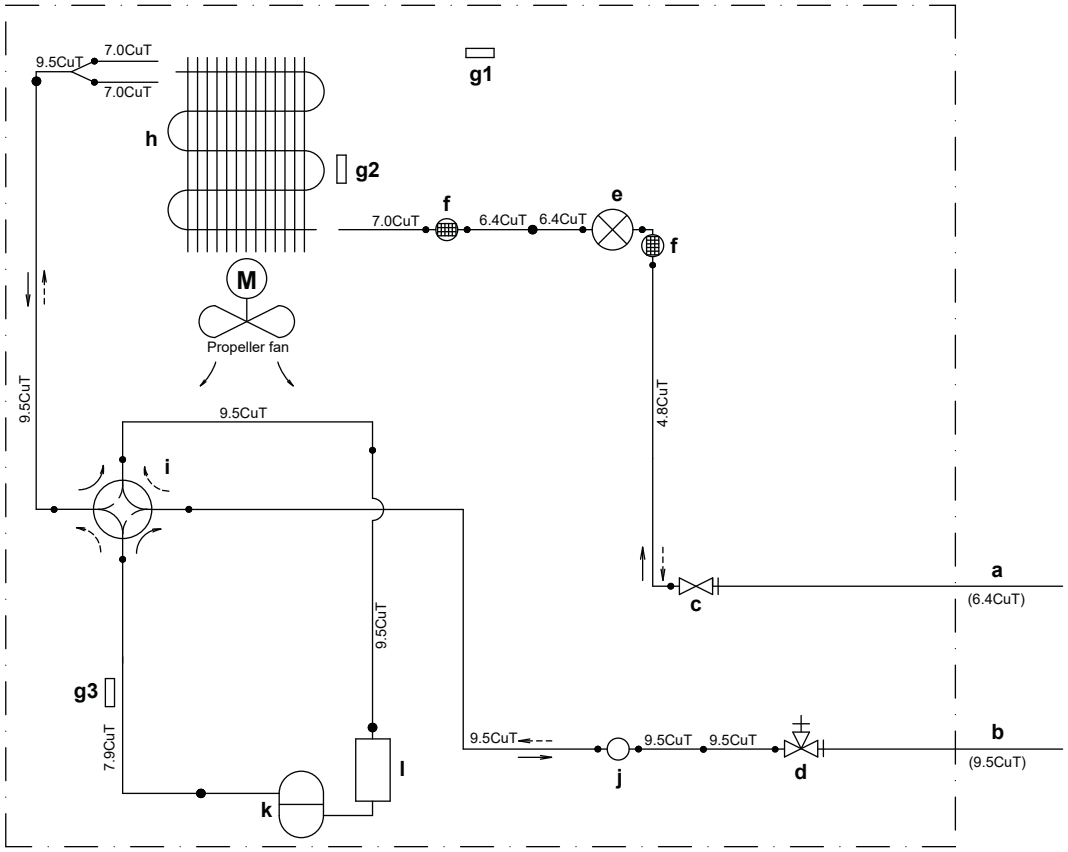

ARXF42J

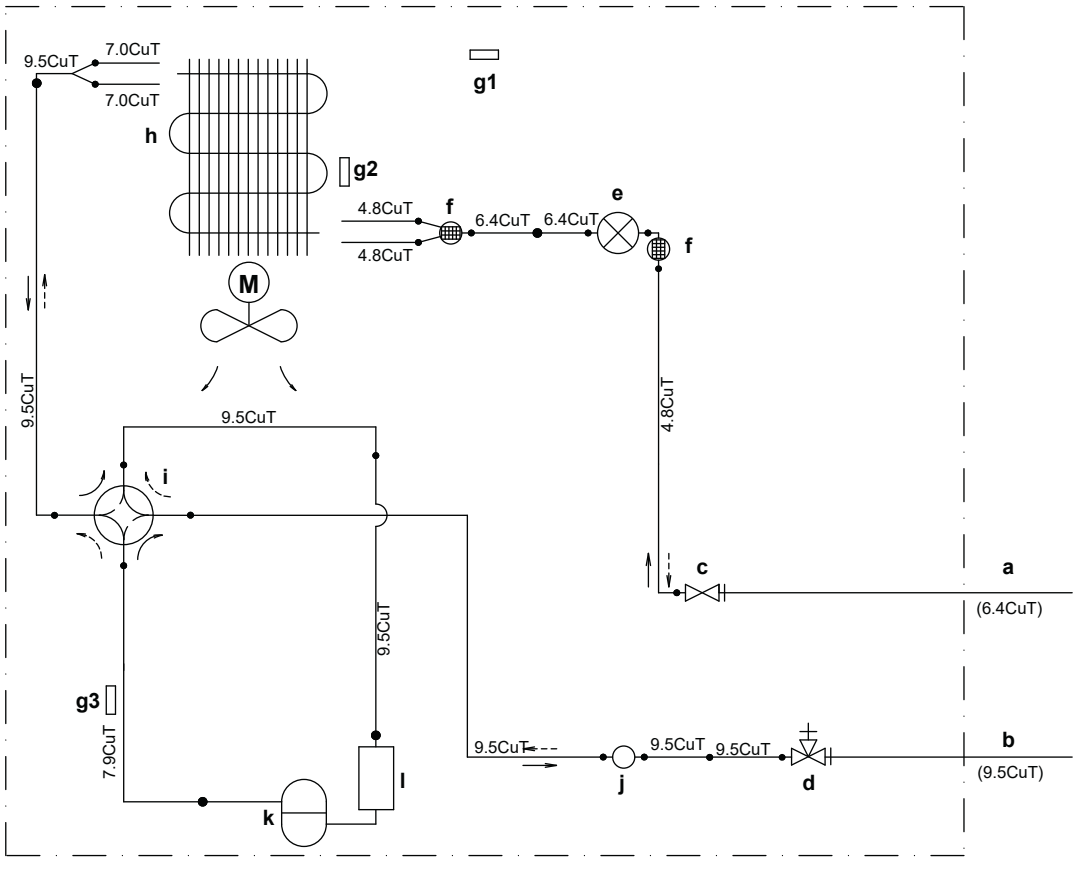

DAIKIN ISITMA VE SOĞUTMA SİSTEMLERİ SAN. TİC. A.Ş.
Gülsuyu Mahallesi, Fevzi Çakmak Caddesi, Burçak Sokak, No:20, 34848 Maltepe
İSTANBUL / TÜRKİYE
Tel: 0216 453 27 00
Faks: 0216 671 06 00
Çağrı Merkezi: 444 999 0
Web: www.daikin.com.tr

Copyright 2026 Daikin

DAIKIN EUROPE N.V.
Zandvoordestraat 300, B-8400 Oostende, Belgium

3P748643-25T 2026.06