Referentni vodič za instalatera

Daikin Altherma 3 R ECH$_2$O

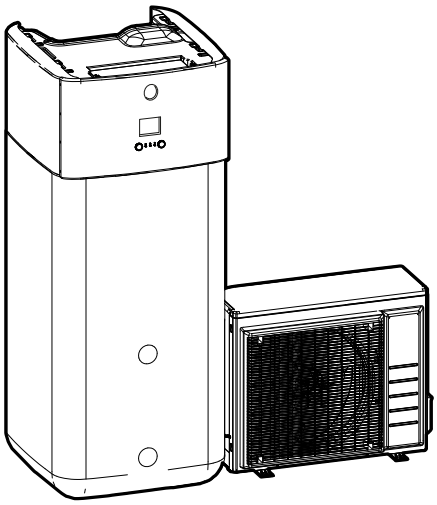

https://daikintechnicaldatahub.eu

ERGA04E▲V3▼
ERGA06E▲V3H▼
ERGA08E▲V3H▼
ERGA04E▲V3A▼
ERGA06E▲V3A▼
ERGA08E▲V3A▼

EHSH04P30E▲▼
EHSHB04P30E▲▼
EHSH08P30E▲▼
EHSHB08P30E▲▼
EHSH08P50E▲▼
EHSHB08P50E▲▼

EHSX04P30E▲▼
EHSXB04P30E▲▼
EHSX04P50E▲▼
EHSXB04P50E▲▼
EHSX08P30E▲▼
EHSXB08P30E▲▼
EHSX08P50E▲▼
EHSXB08P50E▲▼

▲= 1, 2, 3, …, 9, A, B, C, …, Z
▼= , , 1, 2, 3, …, 9

Sadržaj

1 O ovom dokumentu 6
1.1 Značenje upozorenja i simbola 7
1.2 Pregled referentnog vodiča za instalatera 8

2 Opće mjere opreza 10
2.1 Za instalatera 10
2.1.1 Općenito 10
2.1.2 Mjesto postavljanja 11
2.1.3 Rashladno sredstvo — u slučaju R410A ili R32 11
2.1.4 Voda 13
2.1.5 Struja 13

3 Sigurnosne upute specifične za instalatera 16

4 O pakiranju 22
4.1 Vanjska jedinica 22
4.1.1 Za raspakiravanje vanjske jedinice 22
4.1.2 Za prenošenje vanjske jedinice 22
4.1.3 Vađenje pribora iz unutarnje jedinice 23
4.2 Unutarnja jedinica 24
4.2.1 Za raspakiravanje unutarnje jedinice 24
4.2.2 Za uklanjanje dodatnog pribora s unutarnje jedinice 25
4.2.3 Rukovanje unutarnjom jedinicom 25

5 O jedinicama i opcijama 27
5.1 Pregled: O jedinicama i opcijama 27
5.2 Identifikacija 27
5.2.1 Identifikacijska oznaka: vanjska jedinica 27
5.2.2 Identifikacijska naljepnica: Unutarnja jedinica 28
5.3 Kombiniranje jedinica i mogućnosti 28
5.3.1 Moguće kombinacije unutarnje i vanjske jedinice 28
5.3.2 Mogućnosti za vanjsku jedinicu 29
5.3.3 Moguće opcije za unutarnju jedinicu 29

6 Smjernice za primjenu 34
6.1 Pregled: smjernice za primjenu 34
6.2 Postavljanje sustava za grijanje/hlađenje prostora 35
6.2.1 Jedna prostorija 36
6.2.2 Više prostorija – jedna zona TIV-a 40
6.2.3 Više prostorija – dvije zone TIV-a 45
6.3 Postavljanje bivalentnih izvora topline 49
6.3.1 Postavljanje izravnog pomoćnog izvora topline za grijanje prostora 49
6.3.2 Postavljanje neizravnog pomoćnog izvora topline za kućnu vruću vodu i grijanje prostora 52
6.3.3 Postavljanje solarnog sustava putem priključka za gravitacijsko pražnjenje 53
6.3.4 Postavljanje solarnog sustava putem bivalentnog izmjenjivača topline 54
6.3.5 Postavljanje električnog pomoćnog grijača 55
6.4 Postavljanje spremnika 55
6.4.1 Izgled sustava – ugrađeni spremnik 55
6.4.2 Odabir zapremnine i željene temperature spremnika 56
6.4.3 Postavljanje i konfiguracija – spremnik 57
6.4.4 Crpka KVV-a za trenutačan dovod vruće vode 57
6.4.5 Crpka KVV-a za dezinfekciju 58
6.5 Postavljanje mjerenja energije 58
6.5.1 Proizvedena toplina 59
6.5.2 Potrošena energija 59
6.5.3 Električno napajanje po normalnoj stopi kWh 60
6.5.4 Električno napajanje po preferencijalnoj stopi kWh 61
6.6 Postavljanje kontrole potrošnje snage 62
6.6.1 Trajno ograničenje snage 62
6.6.2 Ograničenje snage aktivirano putem digitalnih ulaza 63
6.6.3 Postupak ograničenja snage 64
6.6.4 Ograničenje snage BBR16 65
6.7 Postavljanje osjetnika vanjske temperature 65

7 Postavljanje jedinice 67
7.1 pripremi mjesta ugradnje 67

7.1.1 Zahtjevi za mjesto postavljana vanjske jedinice ... 67
7.1.2 Dodatni zahtjevi za mjesto postavljanja vanjske jedinice u hladnim podnebljima ... 70
7.1.3 Zahtjevi za mjesto postavljanja unutarnje jedinice ... 70
7.1.4 Posebni zahtjevi za jedinice sa sredstvom R32 ... 72
7.1.5 Obrasci postavljanja ... 74
7.2 Otvaranje i zatvaranje jedinica ... 80
7.2.1 Više o otvaranju jedinica ... 80
7.2.2 Za otvaranje vanjske jedinice ... 80
7.2.3 Za zatvaranje vanjske jedinice ... 81
7.2.4 Za otvaranje unutarnje jedinice ... 81
7.2.5 Za zatvaranje unutarnje jedinice ... 84
7.3 Montaža vanjske jedinice ... 85
7.3.1 O postavljanju vanjske jedinice ... 85
7.3.2 Mjere opreza prilikom postavljanja vanjske jedinice ... 85
7.3.3 Za osiguravanje konstrukcije za postavljanje ... 85
7.3.4 Za instaliranje vanjske jedinice ... 88
7.3.5 Za osiguravanje pražnjenja ... 89
7.3.6 Za sprečavanje prevrtanja vanjske jedinice ... 91
7.4 Montaža unutarnje jedinice ... 92
7.4.1 Više o postavljanju unutarnje jedinice ... 92
7.4.2 Mjere opreza prilikom postavljanja unutarnje jedinice ... 92
7.4.3 Postavljanje unutarnje jedinice ... 92
7.4.4 Priključivanje crijeva za pražnjenje na odvod ... 92

8 Postavljanje cjevovoda 94

8.1 Priprema cjevovoda rashladnog sredstva ... 94
8.1.1 Zahtjevi cjevovoda rashladnog sredstva ... 94
8.1.2 Izolacija cjevovoda za rashladno sredstvo ... 95
8.2 Spajanje cjevovoda za rashladno sredstvo ... 95
8.2.1 O spajanju cjevovoda za rashladno sredstvo ... 95
8.2.2 Mjere opreza pri spajanju cijevi rashladnog sredstva ... 96
8.2.3 Smjernice pri spajanju rashladnog cjevovoda ... 97
8.2.4 Smjernice za savijanje cijevi ... 97
8.2.5 Za proširivanje otvora cijevi ... 97
8.2.6 Lemljenje kraja cijevi ... 98
8.2.7 Korištenje zapornog ventila i servisnog priključka ... 99
8.2.8 Spajanje cjevovoda za rashladno sredstvo na vanjsku jedinicu ... 100
8.2.9 Za priključivanje cjevovoda rashladnog sredstva na unutarnju jedinicu ... 101
8.3 Provjera cjevovoda rashladnog sredstva ... 102
8.3.1 O provjeri cjevovoda rashladnog sredstva ... 102
8.3.2 Mjere opreza pri ispitivanju cijevi rashladnog sredstva ... 102
8.3.3 Za provjeru curenja ... 102
8.3.4 Izvođenje vakuumskog isušivanja ... 103
8.4 Punjenje rashladnog sredstva ... 104
8.4.1 O izmjeni rashladnog sredstva ... 104
8.4.2 Mjere opreza kod punjenja rashladnog sredstva ... 105
8.4.3 Punjenje dodatnog rashladnog sredstva ... 105
8.4.4 Postavljanje naljepnice o fluoriranim stakleničkim plinovima ... 106
8.5 Priprema vodovodnih cijevi ... 106
8.5.1 Zahtjevi za krug vode ... 106
8.5.2 Za provjeru zapremnine vode i brzine protoka ... 109
8.6 Spajanje cijevi za vodu ... 110
8.6.1 Više o priključivanju vodovodnih cijevi ... 110
8.6.2 Oprez kod spajanja cjevovoda vode ... 111
8.6.3 Za spajanje cijevi za vodu ... 111
8.6.4 Za spajanje ekspanzijske posude ... 114
8.6.5 Punjenje sustava grijanja ... 115
8.6.6 Za punjenje izmjenjivača topline unutar spremnika ... 116
8.6.7 Za punjenje spremnika ... 117
8.6.8 Za izoliranje cijevi za vodu ... 117

9 Električna instalacija 118

9.1 O spajanju električnog ožičenja ... 118
9.1.1 Mjere opreza pri spajanju električnog ožičenja ... 118
9.1.2 Smjernice pri spajanju električnog ožičenja ... 119
9.1.3 O električnoj sukladnosti ... 121
9.1.4 O napajanju po preferencijalnoj stopi kWh ... 121
9.1.5 Pregled električnih priključaka osim vanjskih aktuatora ... 121
9.2 Priključci za vanjsku jedinicu ... 122
9.2.1 Specifikacije standardnih komponenti ožičenja ... 122

9.2.2 Za spajanje električnog ožičenja na vanjsku jedinicu ... 123
9.3 Priključci za unutarnju jedinicu ... 125
9.3.1 Spajanje električnog ožičenja na unutarnju jedinicu ... 128
9.3.2 Za priključivanje glavnog električnog napajanja ... 129
9.3.3 Za priključivanje električnog napajanja pomoćnog grijača ... 133
9.3.4 Za priključivanje pomoćnog grijača na glavnu jedinicu ... 135
9.3.5 Za priključivanje zapornog ventila ... 136
9.3.6 Postupak spajanja strujomjera ... 137
9.3.7 Za spajanje crpke za toplu vodu za kućanstvo ... 138
9.3.8 Za spajanje izlaza alarma ... 140
9.3.9 Za spajanje izlaza za UKLJ./ISKLJ. grijanja/hlađenja prostora ... 141
9.3.10 Za spajanje prespojnika na vanjski izvor topline ... 143
9.3.11 Za spajanje digitalnih ulaza za potrošnju energije ... 144
9.3.12 Spajanje sigurnosnog termostata (mirni kontakt) ... 146
9.3.13 Smart Grid ... 148
9.3.14 Za spajanje umetka za WLAN ... 155
9.3.15 Za spajanje solarnog ulaza ... 156
9.3.16 Za spajanje izlaza KVV-a ... 157

10 Dovršetak postavljanja vanjske jedinice 159
10.1 Za dovršetak postavljanja vanjske jedinice ... 159

11 Konfiguracija 160
11.1 Pregled: konfiguracija ... 160
11.1.1 Za pristup najčešćim naredbama ... 161
11.1.2 Za spajanje kabela osobnog računala na razvodnu kutiju ... 163
11.2 Čarobnjak za konfiguriranje ... 163
11.3 Mogući zasloni ... 164
11.3.1 Mogući zasloni: pregled ... 164
11.3.2 Početni zaslon ... 164
11.3.3 Zaslon glavnog izbornika ... 167
11.3.4 Zaslon izbornika ... 168
11.3.5 Zaslon zadane vrijednosti ... 168
11.3.6 Zaslon s pojedinostima i vrijednostima ... 169
11.3.7 Zaslon plana: primjer ... 169
11.4 Krivulja za rad ovisan o vremenskim prilikama ... 173
11.4.1 Što predstavlja krivulja za rad ovisan o vremenskim prilikama? ... 173
11.4.2 Krivulja s 2 zadane vrijednosti ... 174
11.4.3 Krivulja nagiba i pomaka ... 175
11.4.4 Upotreba krivulja za rad ovisan o vremenskim prilikama ... 176
11.5 Izbornik postavki ... 178
11.5.1 Kvar ... 179
11.5.2 Prostorija ... 179
11.5.3 Glavna zona ... 184
11.5.4 Dodatna zona ... 193
11.5.5 Grijanje/hlađenje prostora ... 198
11.5.6 Spremnik ... 208
11.5.7 Korisničke postavke ... 214
11.5.8 Obavijest ... 218
11.5.9 Postavke instalatera ... 221
11.5.10 Puštanje u pogon ... 249
11.5.11 Korisnički profil ... 249
11.5.12 Rad ... 250
11.5.13 WLAN ... 250
11.6 Struktura izbornika: pregled korisničkih postavki ... 253
11.7 Struktura izbornika: pregled postavki instalatera ... 254

12 Puštanje u rad 255
12.1 Pregledni prikaz: Puštanje u rad ... 256
12.2 Mjere opreza kod puštanja u rad ... 256
12.3 Popis provjera prije puštanja u rad ... 256
12.4 Popis provjera tijekom puštanja u rad ... 257
12.4.1 Minimalna brzina protoka ... 258
12.4.2 Funkcija odzračivanja ... 258
12.4.3 Probni rad ... 260
12.4.4 Probni rad aktuatora ... 261
12.4.5 Isušivanje estriha za podno grijanje ... 262
12.4.6 Za postavljanje bivalentnih izvora topline ... 266
12.4.7 Za promjenu važnih postavki za optimizirani rad sustava ... 266

13 Predaja korisniku 268

14 Održavanje i servisiranje 269

14.1 Pregled: održavanje i servisiranje ... 269
14.2 Mjere opreza pri održavanju ... 269
14.3 Godišnje održavanje ... 269
14.3.1 Godišnje održavanje vanjske jedinice: upute ... 269
14.3.2 Godišnje održavanje unutarnje jedinice: pregled ... 270
14.3.3 Godišnje održavanje unutarnje jedinice: upute ... 270

15 Otklanjanje smetnji 272

15.1 Pregledni prikaz: Otklanjanje smetnji ... 272
15.2 Mjere opreza kod otklanjanja smetnji ... 272
15.3 Rješavanje problema na temelju simptoma ... 273
15.3.1 Simptom: jedinica NE grije i ne hladi prema očekivanom ... 273
15.3.2 Simptom: vruća voda NE dostiže željenu temperaturu ... 275
15.3.3 Simptom: kompresor se NE pokreće (grijanje prostora ili grijanje kućne vruće vode) ... 275
15.3.4 Simptom: sustav proizvodi šum krkljanja nakon puštanja u pogon ... 276
15.3.5 Simptom: crpka je blokirana ... 277
15.3.6 Simptom: crpka proizvodi buku (kavitacija) ... 277
15.3.7 Simptom: sigurnosni ventil se otvara ... 278
15.3.8 Simptom: ventil za ograničenje tlaka vode curi ... 278
15.3.9 Simptom: prostor se NE zagrijava dovoljno pri niskim vanjskim temperaturama ... 279
15.3.10 Simptom: Funkcija dezinfekcije spremnika NIJE ispravno dovršena (pogreška AH) ... 280
15.4 Rješavanje problema na osnovi kodova grešaka ... 280
15.4.1 Prikaz teksta pomoći u slučaju kvara ... 280
15.4.2 Kodovi pogrešaka: pregled ... 281

16 Zbrinjavanje otpada 286

16.1 Za ispumpavanje ... 286
16.2 Za pražnjenje spremnika ... 287
16.2.1 Za pražnjenje spremnika bez priključenog solarnog sustava koji nije pod tlakom ... 287
16.2.2 Za pražnjenje spremnika s priključenim solarnim sustavom koji nije pod tlakom ... 290

17 Tehnički podatci 292

17.1 Shema cjevovoda: vanjska jedinica ... 292
17.2 Shema cjevovoda: unutarnja jedinica ... 293
17.3 Shema ožičenja: vanjska jedinica ... 294
17.4 Shema ožičenja: unutarnja jedinica ... 296
17.5 ESP krivulja: Unutarnja jedinica ... 302
17.6 Nazivna pločica: unutarnja jedinica ... 302

18 Tumač kratica 304

19 Tablica postavki 305

1 O ovom dokumentu

Ciljana publika

Ovlašteni instalateri

Komplet dokumentacije

Ovaj dokument dio je kompleta dokumentacije. Cijeli komplet obuhvaća:

- **Opće mjere opreza:**
  - Sigurnosne upute koje morate pročitati prije postavljanja
  - Format: papir (u pakiranju unutarnje jedinice)
- **Priručnik za rukovanje:**
  - Brzi vodič za osnovnu upotrebu
  - Format: papir (u pakiranju unutarnje jedinice)
- **Referentni vodič za korisnika:**
  - Detaljne upute po koracima i popratne informacije za osnovnu i naprednu upotrebu
  - Format: Digitalne datoteke na https://www.daikin.eu. Koristite funkciju traženja 🔍 da nađete svoj model.
- **Priručnik za postavljanje – vanjska jedinica:**
  - Upute za postavljanje
  - Format: papir (u pakiranju vanjske jedinice)
- **Priručnik za postavljanje – unutarnja jedinica:**
  - Upute za postavljanje
  - Format: papir (u pakiranju unutarnje jedinice)
- **Referentni vodič za instalatera:**
  - Priprema za postavljanje, dobre prakse, referentni podaci …
  - Format: Digitalne datoteke na https://www.daikin.eu. Koristite funkciju traženja 🔍 da nađete svoj model.
- **Knjižica s dodatcima za opcionalnu opremu:**
  - Dodatne informacije o postavljanju opcionalne opreme
  - Format: papir (u pakiranju unutarnje jedinice) + digitalne datoteke na stranici https://www.daikin.eu. Upotrijebite funkciju pretraživanja 🔍 kako biste pronašli svoj model.

Najnovija revizija isporučene dokumentacije objavljena je na regionalnoj . Daikin mre\noj stranicii dostupna je kod vašeg dobavljača.

Originalne upute napisane su na engleskom. Svi ostali jezici su prijevodi originalnih uputa.

Tehnički podaci

- **Podset** najnovijih tehničkih podataka dostupan je na regionalnim Daikin internetskim stranicama (javno dostupno).
- **Potpuni set** najnovijih tehničkih podataka dostupan je na Daikin Business Portal (potrebna autentikacija).

Internetski alati

Uz komplet dokumentacije, instalaterima su dostupni i neki internetski alati:

- **Daikin Technical Data Hub**
  - Centralno mjesto za tehničke podatke jedinice, korisne alate, digitalne izvore i drugo.
  - Sadržaji su javno dostupni na adresi https://daikintechnicaldatahub.eu.
- **Heating Solutions Navigator**
  - Digitalna kutija za alat koja sadrži niz alata za lakše postavljanje i konfiguriranje sustava grijanja.
  - Za pristup alatu Heating Solutions Navigator, morate se registrirati na platformi Stand By Me. Više informacija potražite na stranici https://professional.standbyme.daikin.eu.
- **Daikin e-Care**
  - Mobilna aplikacija za instalatere i servisne tehničare koja vam omogućuje registraciju i konfiguriranje sustava grijanja te rješavanje problema u sustavu grijanja.
  - Upotrijebite QR kodove u nastavku za preuzimanje mobilne aplikacije za iOS i Android uređaje. Za pristup aplikaciji morate se registrirati na platformi Stand By Me.

App Store Google Play

1.1 Značenje upozorenja i simbola

OPASNOST
Označuje situaciju koja rezultira smrću ili teškom ozljedom.

OPASNOST: OPASNOST OD STRUJNOG UDARA
Označuje situaciju koja bi mogla rezultirati strujnim udarom opasnim po život.

OPASNOST: OPASNOST OD OPEKLINA/OPARINA
Označuje situaciju koja bi mogla rezultirati opeklinama/oparinama zbog ekstremno visokih ili niskih temperatura.

OPASNOST: OPASNOST OD EKSPLOZIJE
Označuje situaciju koja bi mogla rezultirati eksplozijom.

UPOZORENJE
Označuje situaciju koja bi mogla rezultirati smrću ili teškom ozljedom.

UPOZORENJE: ZAPALJIVI MATERIJAL

OPREZ
Označuje situaciju koja bi mogla rezultirati manjom ili srednje teškom ozljedom.

NAPOMENA

Označuje situaciju koja bi mogla rezultirati oštećenjem opreme ili imovine.

INFORMACIJA

Označuje korisne savjete ili dodatne informacije.

Simboli korišteni na jedinici:

Simbol	Objašnjenje
	Prije postavljanja, pročitajte priručnik za postavljanje i rukovanje, i list uputa za ožičenje.
	Prije izvođenja radova na održavanju i servisnih zadataka, pročitajte servisni priručnik.
	Za više informacija pogledajte referentni vodič za instalatera i korisnika.
	Jedinica sadrži dijelove koji se vrte. Budite pažljivi kada servisirate ili pregledavate jedinicu.

Simboli korišteni u dokumentaciji:

Simbol	Objašnjenje
	Označava naslov slike ili referencu na nju. **Primjer:** "Naslov slike 1–3 " znači "Slika 3 u poglavlju 1".
	Označava naslov tablice ili referencu na nju. **Primjer:** "Naslov tablice 1–3 " znači "Tablica 3 u poglavlju 1".

1.2 Pregled referentnog vodiča za instalatera

Poglavlje	Opis
O ovom dokumentu	Dokumentacija namijenjena instalateru
Opće mjere opreza	Sigurnosne upute koje morate pročitati prije postavljanja
Specifične sigurnosne upute za instalatera	
O pakiranju	Kako se rukuje ambalažom, raspakiravaju jedinice i uklanja njihov pribor
O jedinicama i opcijama	▪ Prepoznavanje jedinica ▪ Moguće kombinacije jedinica i opcija
Smjernice za primjenu	Različite instalacijske postavke sustava
Postavljanje jedinice	Što trebate učiniti i znati za postavljanje sustava, uključujući informacije o pripremi za postavljanje
Postavljanje cjevovoda	Što trebate učiniti i znati za postavljanje cjevovoda sustava, uključujući informacije o pripremi za postavljanje

Poglavlje	Opis
Električne instalacije	Što trebate učiniti i znati za postavljanje električnih dijelova sustava, uključujući informacije o pripremi za postavljanje
Konfiguracija	Što morate učiniti i znati kako biste konfigurirali sustav nakon postavljanja
Puštanje u pogon	Što morate učiniti i znati kako biste pustili sustav u rad nakon postavljanja
Predaja korisniku	Što dati i što objasniti korisniku
Održavanje i servisiranje	Održavanje i servisiranje jedinica
Uklanjanje problema	Što učiniti u slučaju problema
Odlaganje na otpad	Odlaganje sustava na otpad
Tehnički podatci	Specifikacije sustava
Rječnik	Značenje izraza
Tablica postavki	Tablica koju treba ispuniti instalater i koja se zadržava za buduću upotrebu **Napomena:** U referentnom vodiču za korisnika postoji i tablica postavki instalatera. Ovu tablicu treba ispuniti instalater i predati je korisniku.

2 Opće mjere opreza

U ovom poglavlju

2.1 Za instalatera 10
2.1.1 Općenito 10
2.1.2 Mjesto postavljanja 11
2.1.3 Rashladno sredstvo — u slučaju R410A ili R32 11
2.1.4 Voda 13
2.1.5 Struja 13

2.1 Za instalatera

2.1.1 Općenito

Ako NISTE sigurni kako se uređaj instalira ili kako se njime rukuje, obratite se svom zastupniku.



OPASNOST: OPASNOST OD OPEKLINA/OPARINA

- Tijekom i odmah nakon rada NE dodirujte cjevovod rashladnog sredstva ili vode te unutarnje dijelove. Mogli bi biti prevrući ili prehladni. Ostavite ih da se vrate na normalnu temperaturu. Ako ih MORATE dirati, nosite pritom zaštitne rukavice.
- NE dodirujte nikakva rashladna sredstva koja slučajno isteku.



UPOZORENJE

Nepravilno postavljanje ili pričvršćivanje opreme ili pribora može izazvati udar struje, kratki spoj, procurivanje, požar ili druga oštećenja opreme. Upotrebljavajte SAMO dodatni pribor, opcionalnu opremu i rezervne dijelove koje je proizvela ili odobrila tvrtka Daikin osim ako nije drugačije navedeno.



UPOZORENJE

Pobrinite se da postavljanje, testiranje i upotrijebljeni materijali udovoljavaju važećim zakonima (povrh uputa opisanih u dokumentaciji tvrtke Daikin).



UPOZORENJE

Rastrgajte i bacite plastične vrećice za pakiranje kako se nitko ne bi s njima igrao, a posebno djeca. **Moguća posljedica:** gušenje.



UPOZORENJE

Poduzmite odgovarajuće mjere kako uređaj ne bi postao sklonište malim životinjama. U kontaktu s električnim dijelovima male životinje mogu izazvati neispravnosti u radu, pojavu dima ili vatre.



OPREZ

Nosite odgovarajuću osobnu zaštitnu opremu (zaštitne rukavice, sigurnosne naočale...) prilikom instalacije, održavanja ili servisiranja sustava.



OPREZ

NE dodirujte ulaz zraka ni aluminijska krilca uređaja.

OPREZ

- NE stavljajte nikakve predmete ili opremu na gornju ploču uređaja.
- NE sjedite i NE stojte na uređaju te se NE penjite na njega.

U skladu s važećim zakonima proizvodu ćete možda morati priložiti zapisnik koji sadrži barem informacije o održavanju, popravcima, rezultatima testova, razdobljima mirovanja,…

Također, na dostupnom mjestu uz proizvod MORA SE navesti barem sljedeće podatke:

- upute za isključivanje sustava u slučaju nužde
- naziv i adresu vatrogasaca, policije i bolnice
- naziv, adresu te brojeve dnevnih i noćnih telefona za dobivanje usluge

U Europi se u standardu EN378 nalaze potrebne smjernice za ovaj zapisnik.

2.1.2 Mjesto postavljanja

- Osigurajte dovoljno prostora oko uređaja za servisiranje i strujanje zraka.
- Uvjerite se da mjesto ugradnje može podnijeti težinu i vibracije uređaja.
- Osigurajte dobro prozračivanje prostora. NEMOJTE zapriječiti ni jedan otvor za provjetravanje.
- Pazite da je uređaj niveliran.

Uređaj NE instalirajte na sljedećim mjestima:

- U potencijalno eksplozivnom okruženju.
- Na mjestima gdje strojevi stvaraju elektromagnetske valove. Elektromagnetski valovi mogu poremetiti sustav upravljanja, i prouzročiti greške u radu uređaja.
- Na mjestima gdje postoji opasnost od požara zbog curenja zapaljivih plinova (primjer: razrjeđivač ili benzin), ugljičnih vlakana, zapaljive prašine.
- Na mjestima gdje nastaju korozivni plinovi (primjer: sumporovodik). Korozija bakrenih cijevi ili zavarenih dijelova može prouzročiti propuštanje rashladnog sredstva.

2.1.3 Rashladno sredstvo — u slučaju R410A ili R32

Ako je primjenjivo. Za više informacija pogledajte priručnik za postavljanje ili referentni vodič za instalatera uređaja.

OPASNOST: OPASNOST OD EKSPLOZIJE

Ispumpavanje – Curenje rashladnog sredstva. Ako želite prepumpati sustav, a postoji curenje u krugu rashladnog sredstva:

- NEMOJTE koristiti funkciju automatskog ispumpavanja kojom možete sve rashladno sredstvo iz sustava skupiti u vanjsku jedinicu. **Moguća posljedica:** Samoizgaranje i eksplozija kompresora zbog ulaska zraka u kompresor tijekom rada.
- Koristite zasebni sustav sakupljanja tako da jedinica kompresora NE mora raditi.

UPOZORENJE

Tijekom testiranja NIKADA proizvod ne izlažite tlaku višem od maksimalnog dopuštenog (kao što je naznačeno na nazivnoj pločici uređaja).

UPOZORENJE

U slučaju istjecanja rashladnog sredstva poduzmite odgovarajuće mjere opreza. Ako negdje izlazi rashladni plin, odmah prozračite prostor. Mogući rizici:

- Prekomjerna koncentracija rashladnog sredstva u zatvorenom prostoru može dovesti do pomanjkanja kisika.
- Ako plinovito rashladno sredstvo dođe u dodir s plamenom, može doći do stvaranja otrovnog plina.

UPOZORENJE

UVIJEK prikupite otpadna rashladna sredstva. NE ispuštajte ih izravno u okoliš. Za vakuumiranje instalacije upotrijebite vakuumsku sisaljku.

UPOZORENJE

Pazite da u sustavu nema kisika. Rashladno sredstvo se može puniti TEK po završetku ispitivanja na nepropusnost i vakuumskog isušivanja.

Moguća posljedica: Samoizgaranje i eksplozija kompresora zbog ulaska zraka u kompresor tijekom rada.

NAPOMENA

- Da se izbjegne prekid rada kompresora, NEMOJTE puniti rashladno sredstvo preko navedene količine.
- Pri otvaranju rashladnog sustava, s rashladnim sredstvom se MORA postupati u skladu s važećim propisima.

NAPOMENA

Pobrinite se da cjevovod za rashladno sredstvo udovoljava važećim zakonima. U Europi vrijedi standard EN378.

NAPOMENA

Pazite da vanjske cijevi i priključci NE BUDU izloženi naprezanju.

NAPOMENA

Nakon spajanja svih cijevi, provedite ispitivanje na propuštanje plina. Svakako provjerite dušikom da li propušta plin.

- Ako je potrebno ponovno punjenje, pogledajte nazivnu pločicu ili oznaku punjenja rashladnog sredstva jedinice. Nazivna pločica sadrži tip i potrebnu količinu rashladnog sredstva.
- Bilo da je jedinica tvornički napunjena rashladnim sredstvom ili nije napunjena, u oba slučaja možda ćete morati napuniti dodatno rashladno sredstvo, ovisno o veličini cijevi i duljini cijevi sustava.
- Koristite SAMO alate isključivo za tip rashladnog sredstva koje je primijenjeno u sustavu, kako bi se zajamčio tlak i spriječio ulazak stranih tijela u sustav.
- Rashladno sredstvo punite na slijedeći način:

Ako je	Tada
Prisutna je sifonska cijev (tj., čelična boca ima oznaku "Postavljen sifon za punjenje tekućine")	Punite s bocom u uspravnom položaju. 

Ako je	Tada
Sifonska cijev NIJE prisutna	Punite s bocom okrenutom naglavce. 

- Spremnike s rashladnim sredstvom otvarajte polako.
- Punite rashladno sredstvo u tekućem obliku. Punjenje u plinovitom stanju može spriječiti normalan rad.

OPREZ

Pri dovršetku postupka punjenja rashladnog sredstva ili u stanci, odmah zatvorite ventil spremnika rashladnog sredstva. Ako ventil NIJE odmah zatvoren, preostali tlak može napuniti dodatno rashladno sredstvo. **Moguća posljedica:** Pogrešna količina rashladnog sredstva.

2.1.4 Voda

Ako je primjenjivo. Za više informacija pogledajte priručnik za postavljanje ili referentni vodič za instalatera uređaja.

NAPOMENA

Kvaliteta vode mora biti u skladu sa Direktivom EU-a 2020/2184.

2.1.5 Struja

OPASNOST: OPASNOST OD STRUJNOG UDARA

- Potpuno isključite napajanje prije skidanja poklopca s razvodne kutije, spajanja bilo kakvih elektroinstalacija ili dodirivanja električnih dijelova.
- Prije servisiranja odspojite napajanje, pričekajte više od 10 minute pa izmjerite napon na stezaljkama kondenzatora glavnog strujnog kruga ili električnim komponentama. Napon MORA biti manji od 50 V DC da biste mogli dodirnuti električne komponente. Lokaciju stezaljki potražite u shemi ožičenja.
- NE dodirujte električne komponente mokrim rukama.
- NE ostavljajte uređaj bez nadzora kada je s njega uklonjen servisni poklopac.

UPOZORENJE

Ako NIJE tvornički ugrađen, u fiksno ožičenje MORA se ugraditi glavni prekidač ili drugi uređaj za odspajanje kod kojega dolazi do razdvajanja kontakata na svim polovima, čime se jamči potpuno odspajanje propisano za prenaponsku kategoriju III.

UPOZORENJE

- Upotrebljavajte SAMO bakrene žice.
- Uvjerite se da je vanjsko ožičenje u skladu s nacionalnim propisima o ožičenju.
- Sva ožičenja MORAJU biti provedena u skladu sa shemom ožičenja koja se isporučuje s proizvodom.
- NIKADA ne stišćite višežilne kabele te se pobrinite da kabeli NE dolaze u dodir s cijevima i oštrim rubovima. Pazite da nema vanjskog naprezanja na priključne stezaljke.
- Obavezno instalirajte uzemljenje. NEMOJTE uzemljiti uređaj na cijevi komunalija, gromobran ili uzemljenje telefona. Nepotpuno uzemljenje može prouzročiti strujni udar.
- Obavezno primijenite zaseban strujni krug. NIKADA ne dijelite izvor napajanja s nekim drugim uređajem.
- Provjerite jeste li postavili potrebne osigurače ili prekidače strujnog kruga.
- Obavezno postavite zaštitu od dozemnog spoja. Propust da to učinite može prouzročiti strujni udar ili požar.
- Pri postavljanju zaštite od dozemnog spoja provjerite je li ona kompatibilna s inverterom (otporna na električne smetnje visokih frekvencija) kako bi se izbjeglo nepotrebno otvaranje zaštite od dozemnog spoja.

UPOZORENJE

- Po završetku radova na elektrici provjerite jesu li sve električne komponente i priključak u razvodnoj kutiji dobro spojeni.
- Uvjerite se da su svi poklopci zatvoreni prije pokretanja uređaja.

OPREZ

- Prilikom spajanja voda električnog napajanja, spoj na uzemljenje izvedite prije izvršenja spojeva pod naponom.
- Prilikom isključivanja voda električnog napajanja, spojeve pod naponom odspojite prije odspajanja spoja na uzemljenje.
- Duljina vodiča između sidrenja električnog napojnog kabela i same redne stezaljke MORA biti takva da se vodiči pod naponom zategnu prije vodiča uzemljenja u slučaju da se naponski vodič izvuče iz obujmice sidrenja.

NAPOMENA

Mjere opreza kod polaganja naponskih vodova:



- NEMOJTE spajajti žice različitih promjera na isti priključak za napajanje (nezategnutost u ožičenju može izazvati nenormalno zagrijavanje).
- Kada spajate žice jednakog promjera, spajajte ih prema gornjoj slici.
- Za ožičenje upotrijebite žicu namijenjenu za napajanje i čvrsto je spojite, a zatim osigurajte da se spriječi prenošenje naprezanja na razvodnu ploču.
- Upotrijebite odgovarajući odvijač za pritezanje vijaka priključka. Odvijač s malim vrhom će oštetiti glavu i onemogućiti pravilno pritezanje.
- Prejako zatezanje vijaka priključnice može ih slomiti.

Postavite strujne kabele najmanje 1 metar od televizora i radija da biste spriječili smetnje. Ovisno o radiovalovima, udaljenost od 1 metra možda NEĆE biti dovoljna.

NAPOMENA

Primjenjivo SAMO ako je napajanje trofazno, a kompresor ima ON/OFF (uklj./isklj.) način pokretanja.

Ako postoji mogućnost pogrešnog odabira faze nakon trenutnog nestanka struje i ako se struja UKLJUČUJE i ISKLJUČUJE dok uređaj radi, priključite lokalno zaštitu od pogrešnog odabira faze. Rad proizvoda s pogrešnim odabirom faze može prouzročiti kvar kompresora i drugih dijelova.

3 Sigurnosne upute specifične za instalatera

Uvijek se pridržavajte sljedećih sigurnosnih uputa i odredbi.

Postupanje s jedinicom (pogledajte "4.1.2 Za prenošenje vanjske jedinice" [▸ 22])

OPREZ

Kako biste izbjegli ozljede, NE dodirujte ulaz zraka niti aluminijska krilca jedinice.

Smjernice za primjenu (pogledajte "6 Smjernice za primjenu" [▸ 34])

OPREZ

Ako ima više od jedne zone izlazne vode, UVIJEK postavite stanicu ventila za miješanje u glavnu zonu radi sniženja (tijekom grijanja)/povišenja (tijekom hlađenja) temperature izlazne vode kada dodatna zona šalje zahtjev za grijanje/hlađenje.

OPREZ

Solarni paneli MORAJU se postaviti na većoj visini od unutarnje jedinice. MORA se osigurati nagib prema dolje s minimalnim padom cjevovoda solarnog sustava. Time će se solarnom sustavu omogućiti potpuno pražnjenje i izbjeći oštećenja zbog smrzavanja.

Mjesto postavljanja (pogledajte "7.1 pripremi mjesta ugradnje" [▸ 67])

UPOZORENJE

Pridržavajte se dimenzija servisnog prostora navedenih u ovom priručniku kako biste mogli pravilno postaviti jedinicu.

- Vanjska jedinica: pogledajte "7.1.1 Zahtjevi za mjesto postavljana vanjske jedinice" [▸ 67].
- Unutarnja jedinica: pogledajte "7.1.3 Zahtjevi za mjesto postavljanja unutarnje jedinice" [▸ 70] i "7.1.5 Obrasci postavljanja" [▸ 74].

UPOZORENJE

Uređaj treba biti pohranjen u prostoriji u kojoj nema stalno uključenih izvora paljenja (primjer: otvoreni plamen, uključeni plinski uređaj ili uključeni električni grijač).

UPOZORENJE

NEMOJTE ponovno koristiti cijevi za rashladno sredstvo koje su korištene s bilo kojim drugim rashladnim sredstvom. Zamijenite cijevi rashladnog sredstva ili ih temeljito očistite.

OPREZ

Unutarnju jedinicu postavite minimalno 1 m od ostalih izvora topline (>80°C) (npr. električnog grijača, uljnog grijača, dimnjaka) i gorivih materijala. U suprotnom bi moglo doći do oštećenja jedinice, a krajnjem slučaju i požara.

Posebni zahtjevi za R32 (pogledajte "7.1.1 Zahtjevi za mjesto postavljana vanjske jedinice" [▸ 67])

UPOZORENJE

- NEMOJTE probijati ni paliti dijelove kruga rashladnog sredstva.
- NE služite se nikakvim sredstvima za ubrzavanje postupka odmrzavanja niti za čišćenje opreme, osim onima koja je preporučio proizvođač.
- Imajte na umu da rashladno sredstvo R32 NEMA mirisa.

UPOZORENJE

Uređaj se mora pohraniti tako da se spriječe mehanička oštećenja, u dobro prozračivanoj prostoriji u kojoj nema trajno aktivnih izvora zapaljenja (primjer: otvoreni plamen, aktivni plinski uređaj ili aktivni električni grijač).

UPOZORENJE

Sa sigurnošću utvrdite da su instalacija, servisiranje, održavanje i popravci u skladu s uputama iz Daikin i s važećim zakonskim propisima (na primjer s nacionalnim pravilnikom za plinove) i da su ih izvršile SAMO ovlaštene osobe.

Otvaranje i zatvaranje jedinica (pogledajte "7.2 Otvaranje i zatvaranje jedinica" [▸ 80])

OPASNOST: OPASNOST OD STRUJNOG UDARA

NE ostavljajte uređaj bez nadzora kada je s njega uklonjen servisni poklopac.

OPASNOST: OPASNOST OD STRUJNOG UDARA

OPASNOST: OPASNOST OD OPEKLINA/OPARINA

Montaža vanjske jedinice (pogledajte "7.3 Montaža vanjske jedinice" [▸ 85])

UPOZORENJE

Način učvršćivanja vanjske jedinice MORA biti u skladu s uputama iz ovog priručnika. Vidi "7.3 Montaža vanjske jedinice" [▸ 85].

Montaža unutarnje jedinice (pogledajte "7.4 Montaža unutarnje jedinice" [▸ 92])

UPOZORENJE

Metoda učvršćivanja unutarnje jedinice MORA biti u skladu s uputama iz ovog priručnika. Pogledajte odjeljak "7.4 Montaža unutarnje jedinice" [▸ 92].

Postavljanje cijevi (pogledajte "8 Postavljanje cjevovoda" [▸ 94])

OPASNOST: OPASNOST OD STRUJNOG UDARA

Tijekom postupka punjenja, voda može procuriti iz bilo kojeg mjesta propuštanja i može prouzročiti strujni udar ako dođe u doticaj s dijelovima pod naponom.

- Prije postupka punjenja, prekinite dovod električne energije u jedinicu.
- Nakon prvog punjenja i prije uključivanja jedinice pomoću sklopke za priključivanje na električnu mrežu, provjerite jesu li svi električni dijelovi i priključna mjesta suha.

OPASNOST: OPASNOST OD OPEKLINA/OPARINA

UPOZORENJE

Lokalne cijevi MORAJU biti u skladu s uputama iz ovog priručnika. Pogledajte odjeljak "8 Postavljanje cjevovoda" [▸ 94].

NAPOMENA

- NEMOJTE koristiti mineralna ulja na proširenom dijelu cijevi.
- NEMOJTE ponovno upotrebljavati cijevi od ranijih instalacija.
- Da se zajamči vijek trajanja, NIKADA uz ovu R32 jedinicu nemojte ugraditi sušilo. Materijal za isušivanje se može otopiti i oštetiti sustav.

OPREZ

- Nepotpuno pertlanje može dovesti do ispuštanja rashladnog plina.
- NE upotrebljavajte pertlani spoj višekratno. Upotrijebite novi pertlani spoj kako biste spriječili istjecanje rashladnog plina.
- Upotrijebite holender matice koje su isporučene uz jedinicu. Upotreba drugačijih "holender" matica može prouzročiti istjecanje rashladnog plina.

UPOZORENJE

Poduzmite odgovarajuće mjere kako uređaj ne bi postao sklonište malim životinjama. U kontaktu s električnim dijelovima male životinje mogu izazvati neispravnosti u radu, pojavu dima ili vatre.

UPOZORENJE

Neki dijelovi kruga rashladnog sredstva mogu biti izolirani od drugih dijelova što je prouzročeno komponentama sa specifičnim funkcijama (npr. ventilima). Stoga krug rashladnog sredstva posjeduje dodatne servisne priključke za vakuumiranje, tlačno rasterećenje ili presurizaciju kruga.

U slučaju da je potrebno provesti **tvrdo lemljenje** na jedinici, uvjerite se da unutar jedinice nema preostalog tlaka. Unutarnji pritisak se mora ispustiti iz SVIH servisnih priključaka navedenih na slikama navedenim u nastavku. Lokacija ovisi o tipu modela.

UPOZORENJE

- Upotrebljavajte samo rashladno sredstvo R32. Druge tvari mogu prouzročiti eksploziju i nezgode.
- R32 sadrži fluorirane stakleničke plinove. Vrijednost njegova potencijala globalnog zatopljenja (GWP) je 675. NE ispuštajte te plinove u atmosferu.
- Prilikom punjenja rashladnog sredstva, UVIJEK nosite zaštitne rukavice i naočale.

UPOZORENJE

Cijevi za ispuštanje s ventila za smanjivanje tlaka MORAJU završavati na sigurnom, vidljivom mjestu gdje ne dovodi u opasnost osobe u blizini.

Električne instalacije (pogledajte "9 Električna instalacija" [▸ 118])

OPASNOST: OPASNOST OD STRUJNOG UDARA

UPOZORENJE

Električno ožičenje MORA biti u skladu s uputama iz:

- Ovog priručnika. Pogledajte odjeljak "9 Električna instalacija" [▶ 118].
- Sheme ožičenja vanjske jedinice, koja se isporučuje s jedinicom, a nalazi se unutar servisnog poklopca. Za prijevod njene legende, pogledajte "17.3 Shema ožičenja: vanjska jedinica" [▶ 294].
- Sheme ožičenja unutarnje jedinice, koja se isporučuje s jedinicom, a nalazi se unutar poklopca razvodne kutije unutarnje jedinice. Za prijevod njene legende, pogledajte "17.4 Shema ožičenja: unutarnja jedinica" [▶ 296].

UPOZORENJE

Za kabele napajanja UVIJEK upotrebljavajte višežilni kabel.

UPOZORENJE

- Sve radove na ožičenju MORA obaviti ovlašteni električar i MORAJU biti u skladu s nacionalnim propisima za električne instalacije.
- Električne priključke spojite na fiksno ožičenje.
- Sve lokalno nabavljene komponente i svi električni radovi MORAJU biti u skladu s važećim zakonima.

UPOZORENJE

- Ako je električno napajanje bez N-faze ili s pogrešnom N-fazom, to može oštetiti uređaj.
- Uspostavite dobar spoj na uzemljenje. NEMOJTE uzemljiti uređaj na cijevi komunalija, gromobran ili uzemljenje telefona. Nepotpuno uzemljenje može prouzročiti strujne udare.
- Obavezno ugradite potrebne rastalne ili automatske osigurače.
- Učvrstite električno ožičenje kabelskim vezicama kako je prikazano na da NE dođe u dodir s oštrim bridovima ili cjevovodom, naročito na visokotlačnoj fazi.
- NEMOJTE upotrebljavati žice krpane izolacijskom trakom, produžne kabele ili spajanje na zvjezdaste razvodnike. To može izazvati pregrijavanje, udare struje ili požar.
- NEMOJTE postavljati kondenzator za napredovanje faze, budući da je ovaj uređaj opremljen inverterom. Kondenzator za napredovanje faze će smanjiti učinak i može uzrokovati nezgode.

UPOZORENJE

Pomoćni grijač MORA imati namjenski izvor napajanja i MORA biti zaštićen sigurnosnim uređajima u skladu s primjenjivim zakonodavstvom.

OPREZ

NE gurajte i NE postavljajte predugi kabel u jedinicu.

OPREZ

Kako bi se zajamčilo da je jedinica potpuno uzemljena, UVIJEK spojite napajanje pomoćnog grijača i vod uzemljenja.

INFORMACIJA

Za detalje o nazivnim snagama prekidanja i vrstama osigurača te nazivnim vrijednostima prekidača strujnog kruga pogledajte "9 Električna instalacija" [▶ 118].

Konfiguracija (pogledajte "11 Konfiguracija" [▸ 160])



UPOZORENJE

Budite svjesni činjenice da će temperatura kućne vruće vode na slavinama za vruću vodu nakon dezinfekcije biti jednaka vrijednosti odabranoj u lokalnoj postavci [2-03].

Kada ta visoka temperatura kućne vruće vode predstavlja potencijalni rizik od tjelesnih ozljeda, na izlazni priključak kućne vruće vode spremnika treba postaviti ventil za miješanje (lokalna nabava). Taj ventil za miješanje osigurat će da se temperatura vruće vode na slavini za vruću vodu nikada ne digne iznad zadane maksimalne vrijednosti. Ta maksimalna dopuštena temperatura vruće vode odabire se u skladu s primjenjivim zakonima.



OPREZ

Postavke funkcije dezinfekcije MORA konfigurirati instalater u skladu s primjenjivim zakonima.



OPREZ

Pobrinite se da vrijeme početka funkcije dezinfekcije [5.7.3] s definiranim trajanjem [5.7.5] NE bude prekinuto mogućim zahtjevom za kućnu vruću vodu.

Puštanje u pogon (pogledajte "12 Puštanje u rad" [▸ 255])



UPOZORENJE

Puštanje u pogon MORA biti u skladu s uputama iz ovog priručnika. Pogledajte odjeljak "12 Puštanje u rad" [▸ 255].

Održavanje i servisiranje (pogledajte "14 Održavanje i servisiranje" [▸ 269])



OPASNOST: OPASNOST OD STRUJNOG UDARA



OPASNOST: OPASNOST OD OPEKLINA/OPARINA



OPASNOST: OPASNOST OD OPEKLINA/OPARINA

Voda u spremniku i svi spojeni cjevovodi mogu biti vrlo vrući.



UPOZORENJE

Ako je unutarnje ožičenje oštećeno, mora ga zamijeniti proizvođač, njegov ovlašteni serviser ili slična stručna osoba.

Uklanjanje problema (pogledajte "15 Otklanjanje smetnji" [▸ 272])



OPASNOST: OPASNOST OD STRUJNOG UDARA



OPASNOST: OPASNOST OD OPEKLINA/OPARINA

UPOZORENJE

- Kada obavljate pregled na razvodnoj kutiji jedinice, UVIJEK provjerite je li jedinica odvojena s električne mreže. Isključite odgovarajući prekidač.
- Ako je aktivirana sigurnosna naprava, zaustavite uređaj i pronađite zašto je sigurnosna naprava aktivirana prije nego je resetirate. NIKADA nemojte zaobilaziti sigurnosne uređaje i ne mijenjajte njihove vrijednosti s tvornički zadanih postavki. Ako ne možete pronaći uzrok problema, obratite se dobavljaču.

UPOZORENJE

Spriječite opasnosti zbog nehotičnog resetiranja rastavne toplinske sklopke: napajanje ovog uređaja se NE SMIJE dovoditi putem vanjskog sklopnog uređaja, kao što je programator, niti priključiti na strujni krug koji redovito uključuje i isključuje komunalna služba.

UPOZORENJE

Odzračivanje uređaja za isijavanje topline ili kolektora. Prije odzračivanja uređaja za isijavanje topline ili kolektora, provjerite prikazuje li se 🔔 ili ⚠ na početnom zaslonu korisničkog sučelja.

- Ako se ne prikazuje, možete odmah obaviti odzračivanje.
- Ako se prikazuje, uvjerite se da je prostorija u kojoj želite obaviti odzračivanje dovoljno ventilirana. **Reason:** u slučaju puknuća, rashladno sredstvo može istjecati u krug vode, a potom i u prostoriju prilikom odzračivanja uređaja za isijavanje topline ili kolektora.

4 O pakiranju

Imajte na umu sljedeće:

- Pri isporuci jedinica MORA biti pregledana u pogledu oštećenja i cjelovitosti. Svako oštećenje i nedostajanje dijelova MORA se odmah prijaviti otpremnikovu agentu za reklamacije.
- Dopremite zapakiranu jedinicu što bliže mjestu konačnog postavljanja da bi se spriječilo oštećenje prilikom transporta.
- Pripremite unaprijed putanju po kojoj će se jedinica dovesti do konačnog položaja za ugradnju.

U ovom poglavlju

4.1 Vanjska jedinica 22
4.1.1 Za raspakiravanje vanjske jedinice 22
4.1.2 Za prenošenje vanjske jedinice 22
4.1.3 Vađenje pribora iz unutarnje jedinice 23
4.2 Unutarnja jedinica 24
4.2.1 Za raspakiravanje unutarnje jedinice 24
4.2.2 Za uklanjanje dodatnog pribora s unutarnje jedinice 25
4.2.3 Rukovanje unutarnjom jedinicom 25

4.1 Vanjska jedinica

4.1.1 Za raspakiravanje vanjske jedinice

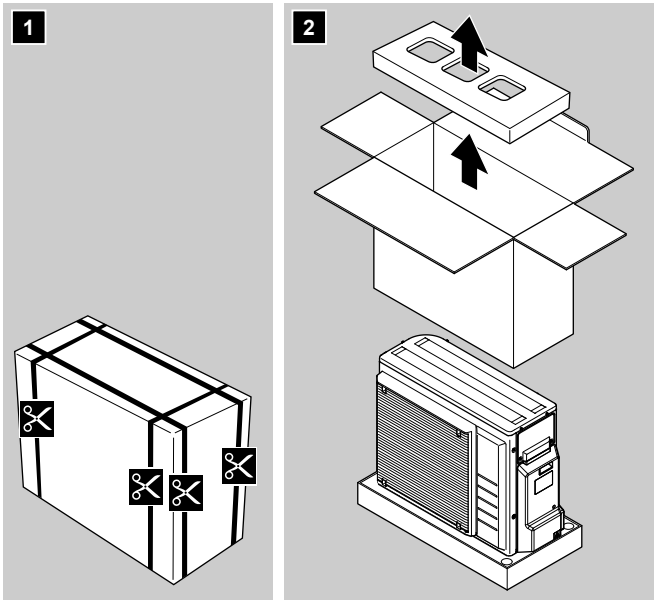

4.1.2 Za prenošenje vanjske jedinice

OPREZ

Kako biste izbjegli ozljede, NE dodirujte ulaz zraka niti aluminijska krilca jedinice.

1 Jedinicu prenosite koristeći uže za dizanje lijevo i ručku desno. Povucite prema gore obje strane užeta za dizanje kako biste spriječili odvajanje užeta od jedinice.

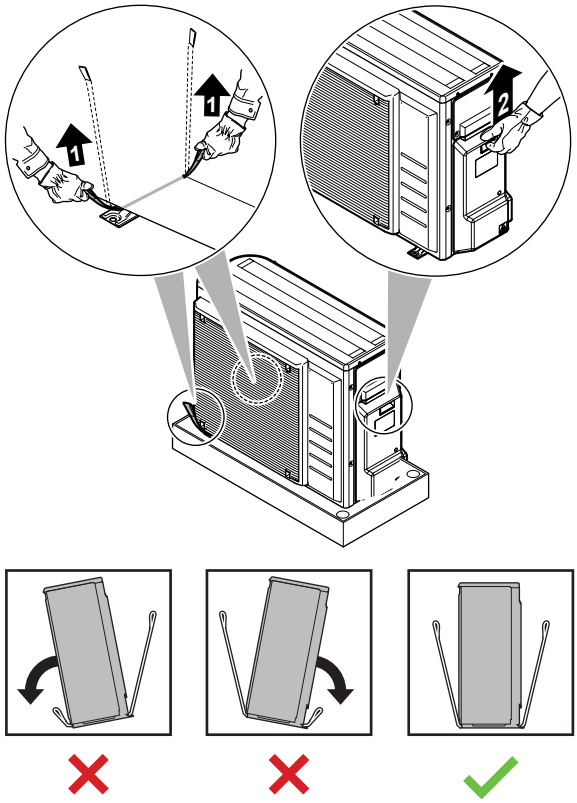

2 Prenošenje jedinice:

- Obje strane užeta držite u istoj ravnini.
- Leđa držite uspravno.

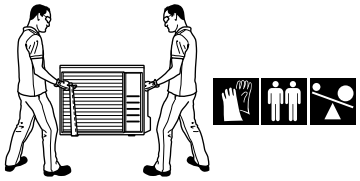

3 Nakon postavljanja jedinice, skinite uže s jedinice povukavši 1 stranu užeta.

4.1.3 Vađenje pribora iz unutarnje jedinice

1 Podignite vanjsku jedinicu. Pogledajte "4.1.2 Za prenošenje vanjske jedinice" [▸ 22].

2 Uklonite pribor s dna paketa.

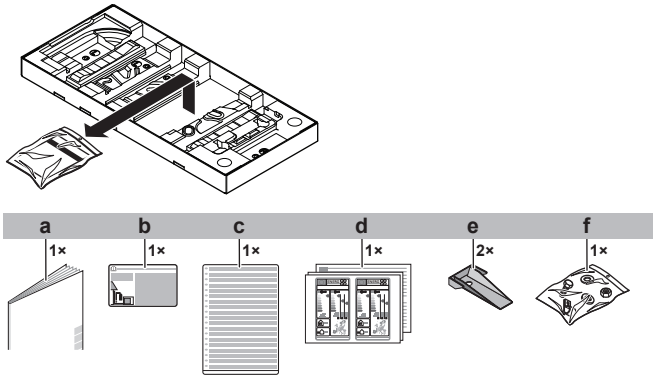

a Priručnik za postavljanje vanjske jedinice

b Natpis o fluoriranim stakleničkim plinovima
c Natpis o fluoriranim stakleničkim plinovima na više jezika
d Naljepnica s podacima o energetskoj učinkovitosti
e Ploča za ugradnju jedinice
f Vijci, matice, podloške, opružne podloške i stezaljka žice

4.2 Unutarnja jedinica

INFORMACIJA

Unutarnja jedinica isporučuje se sa zatvorenim dijelovima za fiksiranje. Otvorite dijelove za fiksiranje prije početka postavljanja unutarnje jedinice. Stražnji dijelovi za fiksiranje možda više neće biti dostupni kada unutarnja jedinica bude u svom konačnom položaju za postavljanje. (pogledajte "7.2.4 Za otvaranje unutarnje jedinice" [▸ 81]).

4.2.1 Za raspakiravanje unutarnje jedinice

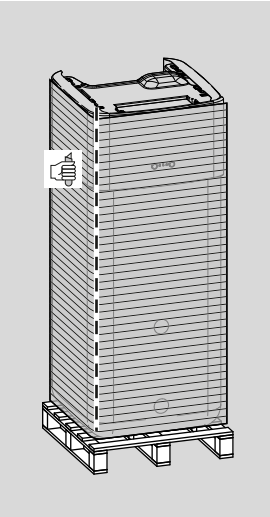

4.2.2 Za uklanjanje dodatnog pribora s unutarnje jedinice

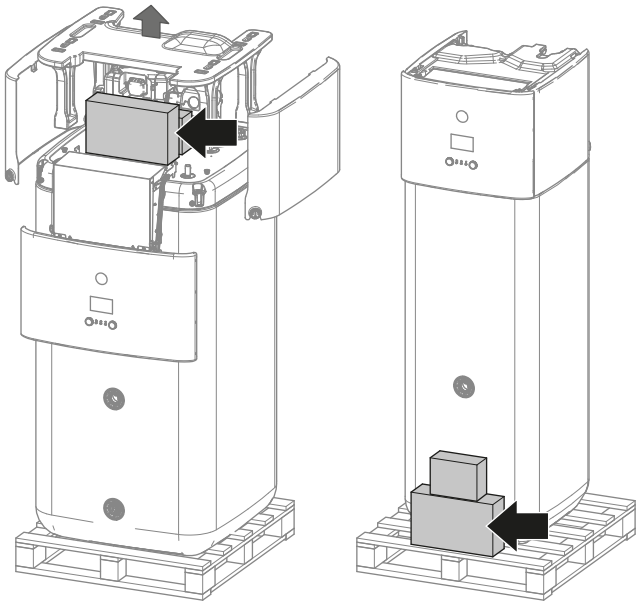

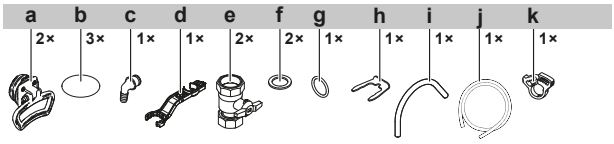

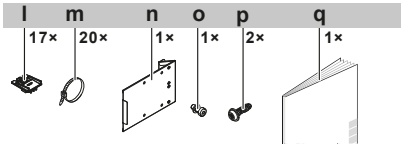

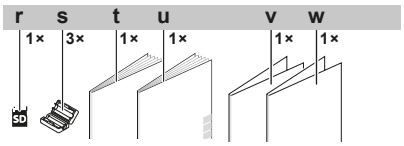

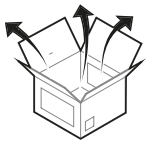

a Ručke (potrebne su samo za transport)
b Zaštita navoja
c Preljevni konektor
d Ključ za sastavljanje
e Zaporni ventil
f Ravna brtva
g O-prsten
h Pričvrsna kopča
i Odzračno crijevo
j Crijevo plitice za pražnjenje kondenzata
k Stezaljka crijeva plitice za pražnjenje kondenzata
l Držač kabela za rasterećenje od naprezanja
m Kabelska vezica
n Metalni umetak razvodne kutije
o Vijak za metalni umetak razvodne kutije
p Vijci gornjeg poklopca
q Opće mjere opreza
r Umetak za WLAN
s Feritne jezgre
t Priručnik za postavljanje unutarnje jedinice
u Priručnik za rukovanje
v Dodatak sa zapisnikom promjena softvera
w Dodatak s komercijalnim jamstvom

4.2.3 Rukovanje unutarnjom jedinicom

Jedinicu nosite uz pomoć ručki na poleđini i s njezine prednje strane.

NAPOMENA

Unutarnja jedinica je teška na vrhu sve dok je spremnik prazan. Na odgovarajući način pričvrstite jedinicu i prenosite samo uz pomoć ručki.

Ako je postavljen neobavezni pomoćni grijač (EKECBU*) pogledajte priručnik za postavljanje pomoćnog grijača.

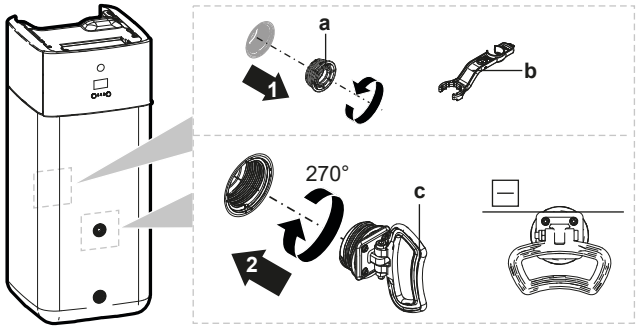

a Tipla
b Ključ za sastavljanje
c Ručka

1 Otvorite tiple na prednjem i stražnjem dijelu spremnika.

2 Pričvrstite ručke vodoravno i okrenite za 270°.

3 Za nošenje jedinice koristite ručke.

4 Nakon prenošenja jedinice skinite ručke, ponovno dodajte tiple i nataknite zaštitu za navoje na tiple.

5 O jedinicama i opcijama

U ovom poglavlju

5.1 Pregled: O jedinicama i opcijama 27
5.2 Identifikacija 27
5.2.1 Identifikacijska oznaka: vanjska jedinica 27
5.2.2 Identifikacijska naljepnica: Unutarnja jedinica 28
5.3 Kombiniranje jedinica i mogućnosti 28
5.3.1 Moguće kombinacije unutarnje i vanjske jedinice 28
5.3.2 Mogućnosti za vanjsku jedinicu 29
5.3.3 Moguće opcije za unutarnju jedinicu 29

5.1 Pregled: O jedinicama i opcijama

U ovom poglavlju sadržane su informacije o:

- prepoznavanju vanjske jedinice
- Prepoznavanje unutarnje jedinice
- kombiniranju vanjske jedinice s opcijama
- Kombiniranje unutarnje jedinice s mogućnostima

5.2 Identifikacija

5.2.1 Identifikacijska oznaka: vanjska jedinica

Lokacija

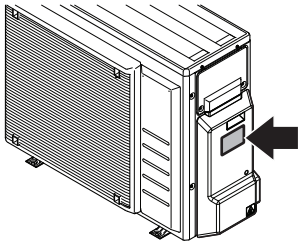

Identifikacija modela

Primjer: ER G A 08 EA V3 H 7

Kod	Objašnjenje
ER	Europska toplinska crpka split vanjskog para
G	Srednja temperatura vode – okolina (pogledajte radni raspon)
A	Rashladno sredstvo R32
08	Klasa kapaciteta
EA	Serija modela
V3	Napajanje
H	[—]=Model koji nije austrijski H=Model koji nije austrijski (dozvoljeno je 30 m visinske razlike ako je vanjska jedinica na najvišem položaju) A=Austrijski model

Kod	Objašnjenje
7	Serija modela

5.2.2 Identifikacijska naljepnica: Unutarnja jedinica

Lokacija

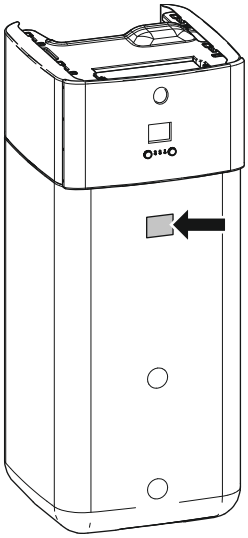

Identifikacija modela

Primjer: E HS H B 04 P 30 EF

Kod	Opis
E	Europski model
HS	Samostojeća split jedinica s rashladnim sredstvom i ugrađenim spremnikom koji nije pod tlakom
H	H=Samo grijanje X=Grijanje/hlađenje
B	Ugrađeni izmjenjivač topline za bivalentni generator topline
04	Klasa kapaciteta
P	Materijal ugrađenog spremnika: plastika
30	Zapremnina ugrađenog spremnika
EF	Serija modela

5.3 Kombiniranje jedinica i mogućnosti

INFORMACIJA

Izvjesne opcije možda NISU dostupne u vašoj zemlji.

5.3.1 Moguće kombinacije unutarnje i vanjske jedinice

Unutarnja jedinica	Vanjska jedinica		
	ERGA04	ERGA06	ERGA08
EHSH/X04	O	—	—

Unutarnja jedinica	Vanjska jedinica		
	ERGA04	ERGA06	ERGA08
EHSH/X08	—	O	O

5.3.2 Mogućnosti za vanjsku jedinicu

Komplet plitice za pražnjenje (EKDP008D)

Komplet plitice za pražnjenje potreban je za skupljanje kondenzata iz vanjske jedinice. U kompletu plitice za pražnjenje nalaze se:

- Plitica za pražnjenje kondenzata
- nosači za postavljanje

Upute o postavljanju potražite u priručniku za postavljanje plitice za pražnjenje.

Grijač plitice za pražnjenje (EKDPH008CA)

Grijač plitice za pražnjenje potreban je kako bi se izbjeglo zamrzavanje plitice za pražnjenje.

Postavljanje ove opcije preporučujemo u hladnijim područjima s mogućim niskim temperaturama u okolini ili jakim snježnim oborinama.

Upute o postavljanju potražite u priručniku za postavljanje grijača plitice za pražnjenje.

U-nosači (EKFT008D)

U profili su nosači za postavljanje na koje se može postaviti vanjska jedinica.

Postavljanje ove opcije preporučujemo u hladnijim područjima s mogućim niskim temperaturama u okolini ili jakim snježnim oborinama.

Upute o postavljanju potražite u priručniku za postavljanje vanjske jedinice.

Poklopac za prigušivanje buke (EKLN08A1)

U područjima osjetljivim na zvuk (npr. pored spavaće sobe) možete postaviti poklopac za prigušivanje buke kako biste smanjili buku rada vanjske jedinice.

Poklopac za prigušivanje buke možete postaviti:

- Na potporne noge prema podu. Moraju imati nosivost 200 kg.
- Na zidne nosače. Moraju imati nosivost 200 kg.

Ako postavljate poklopac za prigušivanje buke, trebate postaviti i jednu od sljedećih opcija:

- Preporučeno: komplet plitice za pražnjenje (sa ili bez grijača plitice za pražnjenje)
- U-nosači

Upute o postavljanju potražite u priručniku za postavljanje poklopca za prigušivanje buke.

5.3.3 Moguće opcije za unutarnju jedinicu

Višezonske žičane kontrole

Mogu se spojiti sljedeće višezonske žičane kontrole:

- Višezonska osnovna jedinica 230 V (EKWUFHTA1V3)
- Digitalni termostat 230 V (EKWCTRDI1V3)
- Analogni termostat 230 V (EKWCTRAN1V3)
- Aktuator 230 V (EKWCVATR1V3)

Upute o postavljanju potražite u priručniku za postavljanje kontrole i knjižici s dodacima za opcionalnu opremu.

Sobni termostat (EKRTWA, EKRTR1, EKRTRB)

Na unutarnju jedinicu možete spojiti opcionalni sobni termostat. Taj termostat može biti žičani (EKRTWA) ili bežični (EKRTR1, EKRTRB).

Upute o postavljanju potražite u priručniku za postavljanje sobnog termostata i knjižici s dodacima za opcionalnu opremu.

Daljinski osjetnik bežičnog termostata (EKRTETS)

Daljinski senzor temperature u prostoriji (EKRTETS) možete upotrijebiti samo u kombinaciji s bežičnim termostatom (EKRTR1 ili EKRTRB).

Upute o postavljanju potražite u priručniku za postavljanje sobnog termostata i knjižici s dodacima za opcionalnu opremu.

Komunikacijska tiskana pločica (EKRP1AHTA)

Za omogućavanje kontrole potrošnje za uštedu energije putem digitalnih ulaza MORATE postaviti komunikacijsku tiskanu pločicu.

Upute o postavljanju potražite u priručniku za postavljanje komunikacijske tiskane pločice i knjižici s dodacima za opcionalnu opremu.

Daljinski unutarnji osjetnik (KRCS01-1)

Unutarnji osjetnik namjenskog sučelja za upravljanje ugodnošću (BRC1HHDA služi kao sobni termostat) standardno će se upotrebljavati kao osjetnik sobne temperature.

Daljinski unutarnji osjetnik može se kao opcija postaviti za mjerenje sobne temperature na drugoj lokaciji.

Upute o postavljanju potražite u priručniku za postavljanje unutarnjeg daljinskog osjetnika i knjižici s dodacima za opcionalnu opremu.

INFORMACIJA

- Daljinski osjetnik unutarnje temperature može se upotrijebiti samo u slučaju kada je korisničko sučelje konfigurirano s funkcijom sobnog termostata.
- Možete spojiti ili unutarnji daljinski osjetnik ili vanjski daljinski osjetnik.

Daljinski vanjski osjetnik (EKRSCA1)

Osjetnik u unutrašnjosti vanjske jedinice prema zadanim će se postavkama upotrijebiti za mjerenje vanjske temperature.

Opcionalno se vanjski daljinski osjetnik može postaviti za mjerenje vanjske temperature na drugoj lokaciji (npr. za izbjegavanje izravne sunčeve svjetlosti) kako bi se sustav bolje ponašao.

Upute o postavljanju potražite u priručniku za postavljanje daljinskog vanjskog osjetnika i knjižici s dodacima za opcionalnu opremu.

INFORMACIJA

Možete spojiti ili unutarnji daljinski osjetnik ili vanjski daljinski osjetnik.

Kabel osobnog računala (EKPCCAB4)

Kabel osobnog računala povezuje tiskanu pločicu modula za vodu (A1P) unutarnje jedinice i osobno računalo. To nam daje mogućnost ažuriranja softvera modula za vodu u EEPROM-a.

Za upute o postavljanju pogledajte:

- Priručnik za postavljanje kabela osobnog računala
- "11.1.2 Za spajanje kabela osobnog računala na razvodnu kutiju" [▸ 163]

Konvektor toplinske crpke (FWX*)

Za grijanje/hlađenje prostora možete upotrijebiti sljedeće konvektore toplinske crpke:

- FWXV: samostojeći podni model
- FWXT: zidni model
- FWXM: skriveni model

Za upute o postavljanju pogledajte:

- Priručnik za postavljanje konvektora toplinske crpke
- Priručnik za postavljanje opcija konvektora toplinske crpke
- Knjižica s dodatcima za opcionalnu opremu

LAN adapter za upravljanje pametnim telefonom (BRP069A62)

Ovaj LAN adapter možete instalirati kako biste upravljali sustavom putem aplikacije pametnog telefona.

Upute o postavljanju potražite u priručniku za postavljanje LAN adaptera i knjižici s dodacima za opcionalnu opremu.

Umetak za WLAN (BRP069A78)

Umetak za bežični LAN adapter možete ugraditi kako biste upravljali sustavom putem aplikacije na pametnom telefonu.

Upute o postavljanju potražite u priručniku za postavljanje umetka za WLAN.

WLAN modul (BRP069A71)

Umetak za WLAN (koji će se spojiti u MMI) isporučuje se kao pribor za unutarnju jedinicu. Alternativno (npr. u slučaju slabog signala) možete instalirati opcionalni modul za bežični LAN BRP069A71.

Upute o postavljanju potražite u priručniku za postavljanje WLAN modula i knjižici s dodacima za opcionalnu opremu.

Univerzalni centralni upravljač (EKCC8-W)

Upravljač za kaskadno upravljanje.

Dvozonski komplet (EKMIKPOA ili EKMIKPHA)

Možete instalirati opcionalni dvozonski komplet.

Upute o postavljanju potražite u priručniku za postavljanje dvozonskog kompleta.

Pogledajte i:

- "6.2.3 Više prostorija – dvije zone TIV-a" [▸ 45]
- "Dvozonski komplet" [▸ 247]

Sučelje za upravljanje ugodnošću (BRC1HHDA) služi kao sobni termostat

- Sučelje za upravljanje ugodnošću (eng. Human Comfort Interface, HCI) koje služi kao sobni termostat može se koristiti samo u kombinaciji s korisničkim sučeljem spojenim na unutarnju jedinicu.
- Sučelje za upravljanje ugodnošću (HCI) koje služi kao sobni termostat treba postaviti u prostoriju čiju temperaturu želite kontrolirati.

Upute o postavljanju potražite u priručniku za postavljanje i rukovanje sučeljem za upravljanje ugodnošću (HCI) kao sobnim termostatom i knjižici s dodacima za opcionalnu opremu.

Komplet releja Smart Grid (EKRELSG)

U slučaju visokonaponskih Smart Grid kontakata potrebna je instalacija opcionalnog kompleta releja Smart Grid (EKRELSG).

Upute o postavljanju potražite pod naslovom "9.3.13 Smart Grid" [▸ 148].

Pomoćni grijač (EKECBU*)

- Za instalacije bez bivalentnog izvora topline (ulje ili plin) obavezna je ugradnja pomoćnog grijača.
- Na unutarnju jedinicu smije se priključiti samo jedan pomoćni grijač (3 kW, 6 kW ili 9 kW).
- Pomoćni grijač smije se priključiti na glavnu jedinicu samo s ispravnim kompletom za priključenje linijskog pomoćnog grijača EKECBUCO*.

Upute o postavljanju potražite u priručniku za postavljanje pomoćnog grijača te pogledajte "9.3.3 Za priključivanje električnog napajanja pomoćnog grijača" [▸ 133] i "9.3.4 Za priključivanje pomoćnog grijača na glavnu jedinicu" [▸ 135].

Komplet priključka za GP (EKECDBCO*)

Za lakše priključivanje sustava za gravitacijsko pražnjenje solarnog sustava možete postaviti komplet priključka za gravitacijsko pražnjenje.

Upute o postavljanju potražite u priručniku za postavljanje kompleta priključka za GP.

Komplet priključka za BIV (EKECBIVCO*)

Za lakše priključivanje bivalentnog izvora topline na bivalentni izmjenjivač topline možete postaviti komplet priključka za bivalentni rad.

Upute o postavljanju potražite u priručniku za postavljanje kompleta priključka za BIV.

Komplet za punjenje i pražnjenje (165215)

Komplet za punjenje i pražnjenje možete postaviti kako biste pojednostavili postupak punjenja i pražnjenja spremnika.

Upute o postavljanju potražite u priručniku za postavljanje kompleta za punjenje i pražnjenje.

Komplet za recirkulaciju (141554)

Priključivanjem crpke KVV-a, vruća voda može biti trenutačno dostupna na slavini. Za smanjenje gubitaka topline dok radi crpka KVV-a, možete postaviti komplet za recirkulaciju.

Upute o postavljanju potražite u priručniku za postavljanje kompleta za recirkulaciju.

Odvajač prljavštine (156021 ili 156023)

Preporučuje se da se u sustav postavi odvajač prljavštine.

Komplet za gravitacijsko pražnjenje solarnog sustava (EKSRPS4)

Komplet za gravitacijsko pražnjenje solarnog sustava koji uključuje solarnu crpku i solarni kontroler može se izravno priključiti na spremnik unutarnje jedinice koji nije

pod tlakom. Upute o postavljanju potražite u priručniku za postavljanje kompleta za gravitacijsko pražnjenje solarnog sustava.

6 Smjernice za primjenu

INFORMACIJA

Hlađenje je primjenjivo samo u slučaju reverzibilnih modela.

U ovom poglavlju

6.1 Pregled: smjernice za primjenu ... 34
6.2 Postavljanje sustava za grijanje/hlađenje prostora ... 35
6.2.1 Jedna prostorija ... 36
6.2.2 Više prostorija – jedna zona TIV-a ... 40
6.2.3 Više prostorija – dvije zone TIV-a ... 45
6.3 Postavljanje bivalentnih izvora topline ... 49
6.3.1 Postavljanje izravnog pomoćnog izvora topline za grijanje prostora ... 49
6.3.2 Postavljanje neizravnog pomoćnog izvora topline za kućnu vruću vodu i grijanje prostora ... 52
6.3.3 Postavljanje solarnog sustava putem priključka za gravitacijsko pražnjenje ... 53
6.3.4 Postavljanje solarnog sustava putem bivalentnog izmjenjivača topline ... 54
6.3.5 Postavljanje električnog pomoćnog grijača ... 55
6.4 Postavljanje spremnika ... 55
6.4.1 Izgled sustava – ugrađeni spremnik ... 55
6.4.2 Odabir zapremnine i željene temperature spremnika ... 56
6.4.3 Postavljanje i konfiguracija – spremnik ... 57
6.4.4 Crpka KVV-a za trenutačan dovod vruće vode ... 57
6.4.5 Crpka KVV-a za dezinfekciju ... 58
6.5 Postavljanje mjerenja energije ... 58
6.5.1 Proizvedena toplina ... 59
6.5.2 Potrošena energija ... 59
6.5.3 Električno napajanje po normalnoj stopi kWh ... 60
6.5.4 Električno napajanje po preferencijalnoj stopi kWh ... 61
6.6 Postavljanje kontrole potrošnje snage ... 62
6.6.1 Trajno ograničenje snage ... 62
6.6.2 Ograničenje snage aktivirano putem digitalnih ulaza ... 63
6.6.3 Postupak ograničenja snage ... 64
6.6.4 Ograničenje snage BBR16 ... 65
6.7 Postavljanje osjetnika vanjske temperature ... 65

6.1 Pregled: smjernice za primjenu

Svrha smjernica za primjenu jest pružanje uvida u mogućnosti sustava toplinske crpke.

NAPOMENA

- Ilustracije u smjernicama za primjenu služe isključivo kao reference i NE smiju se upotrebljavati kao detaljni shematski prikazi hidrauličkog sustava. Detaljno hidrauličko dimenzioniranje i uravnoteženje NISU prikazani i odgovornost su instalatera.
- Više informacija o postavkama konfiguracije za optimizaciju rada toplinske crpke potražite u poglavlju "11 Konfiguracija" [▶ 160].

Ovo poglavlje sadrži smjernice za primjenu za:

- Postavljanje sustava za grijanje/hlađenje prostora
- Postavljanje pomoćnog izvora topline za grijanje prostora
- Postavljanje spremnika
- Postavljanje mjerenja energije
- Postavljanje kontrole potrošnje snage
- Postavljanje osjetnika vanjske temperature
- Postavljanje bivalentnog izvora topline za kućnu vruću vodu i grijanje prostora

NAPOMENA

Određeni tipovi ventilo-konvektorskih jedinica –u ovom dokumentu nazivaju se "konvektori toplinskih crpki"– mogu primiti podatke o načinu rada unutarnje jedinice (hlađenje ili grijanje X12M/9 i X12M/10) i/ili slati podatke o termostatskom stanju konvektora toplinske crpke (glavna zona: X12M/22 i X12M/15; dodatna zona: X12M/22 i X12M/19).

Smjernice za primjenu pokazuju mogućnost primanja ili slanja digitalnih ulaznih/izlaznih podataka. Ova se funkcija može upotrebljavati samo ako konvektor toplinske crpke ima odgovarajuće značajke i ako signali zadovoljavaju sljedeće preduvjete:

- Izlaz unutarnje jedinice (ulaz u konvektor toplinske crpke): signal hlađenja/grijanja=230 V (hlađenje=230 V, grijanje=0 V).
- Ulaz u unutarnju jedinicu (izlaz iz konvektora toplinske crpke): signal UKLJUČENO/ISKLJUČENO za termostat=beznaponski kontakt (zatvoreni kontakt=termostat UKLJUČEN, otvoreni kontakt=termostat ISKLJUČEN).

6.2 Postavljanje sustava za grijanje/hlađenje prostora

Sustav toplinske crpke dovodi izlaznu vodu do uređaja za isijavanje topline u jednoj ili više prostorija.

Budući da sustav omogućuje vrlo veliku fleksibilnost kontrole temperature u svakoj prostoriji, prvo trebate odgovoriti na sljedeća pitanja:

- Koliko se prostorija grije ili hladi s pomoću sustava toplinske crpke?
- Koji se tipovi uređaja za isijavanje topline upotrebljavaju u svakoj prostoriji i kolika je njihova projektna temperatura izlazne vode?

Kada se razjasne zahtjevi za grijanje/hlađenje prostora, preporučujemo da slijedite dolje navedene smjernice za postavljanje sustava.

NAPOMENA

Ako upotrebljavate vanjski sobni termostat, on će upravljati zaštitom sobe od smrzavanja. Međutim, zaštita sobe od smrzavanja moguća je samo ako je uključena opcija [C.2] `Grijanje/hlađenje prostora`=`Uključeno`.

INFORMACIJA

Ako se upotrebljava vanjski sobni termostat, a mora se osigurati zaštita sobe od smrzavanja u svim uvjetima, onda morate postaviti `Hitan slučaj` [9.5.1] na `Automatsko`.

NAPOMENA

U sustav se može ugraditi mimovodni ventil za diferencijalni tlak. Imajte na umu da taj ventil možda neće biti prikazan na crtežima.

6.2.1 Jedna prostorija

Podno grijanje ili radijatori – žičani sobni termostat

Postavljanje

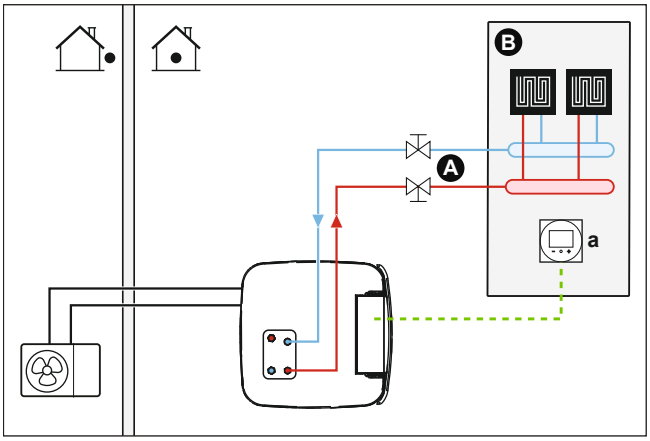

A Glavna zona temperature izlazne vode
B Jedna prostorija
a Namjensko sučelje za upravljanje ugodnošću (BRC1HHDA služi kao sobni termostat)

- Više informacija o spajanju električnog ožičenja na jedinicu pogledajte pod:
  - "9.2 Priključci za vanjsku jedinicu" [▸ 122]
  - "9.3 Priključci za unutarnju jedinicu" [▸ 125]
- Podno grijanje ili radijatori izravno su priključeni na unutarnju jedinicu.
- Sobnom temperaturom upravlja se s pomoću namjenskog sučelja za upravljanje ugodnošću (BRC1HHDA služi kao sobni termostat).

Konfiguracija

Postavka	Vrijednost
Kontrola temperature jedinice: ▪ #: [2.9] ▪ Kôd: [C-07]	2 (`Sobni termostat`): rad jedinice određuje se na osnovi temperature okoline namjenskog sučelja za upravljanje ugodnošću.
Broj zona temperature vode: ▪ #: [4.4] ▪ Kôd: [7-02]	0 (`Jedna zona`): glavna

Pogodnosti

- **Najveća ugoda i učinkovitost**. Funkcija pametnog sobnog termostata može sniziti ili povisiti željenu temperaturu izlazne vode na osnovi stvarne sobne temperature (modulacija). Posljedice toga su:
  - Stabilna sobna temperatura usklađena sa željenom temperaturom (veća ugoda)
  - Manji broj ciklusa UKLJ./ISKLJ. (tiši rad, veća ugoda i veća učinkovitost)
  - Najniža moguća temperatura izlazne vode (veća učinkovitost)

- **Jednostavnost**. Željenu sobnu temperaturu možete jednostavno postaviti putem korisničkog sučelja:
  - Za svakodnevne potrebe možete upotrijebiti unaprijed postavljene vrijednosti i planove.
  - Da biste odstupili od svakodnevnih potreba, možete privremeno zaobići unaprijed postavljene vrijednosti i planove ili upotrijebiti način rada za godišnji odmor.

Podno grijanje ili radijatori – bežični sobni termostat

Postavljanje

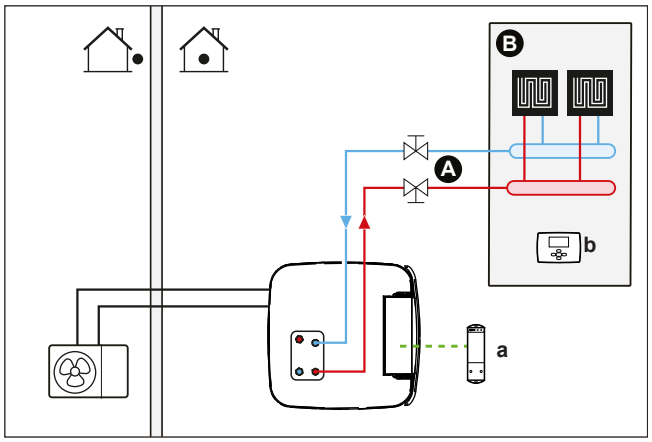

A Glavna zona temperature izlazne vode
B Jedna prostorija
a Prijamnik za bežični vanjski sobni termostat
b Bežični vanjski sobni termostat

- Više informacija o spajanju električnog ožičenja na jedinicu pogledajte pod:
  - "9.2 Priključci za vanjsku jedinicu" [▸ 122]
  - "9.3 Priključci za unutarnju jedinicu" [▸ 125]
- Podno grijanje ili radijatori izravno su priključeni na unutarnju jedinicu.
- Sobnom temperaturom upravlja bežični vanjski sobni termostat (opcionalna oprema EKRTR1 ili EKRTRB).

Konfiguracija

Postavka	Vrijednost
Kontrola temperature jedinice: ▪ #: [2.9] ▪ Kôd: [C-07]	1 (`Vanjski sobni termostat`): rad jedinice određuje se prema vanjskom termostatu.
Broj zona temperature vode: ▪ #: [4.4] ▪ Kôd: [7-02]	0 (`Jedna zona`): glavna
Vanjski sobni termostat za **glavnu** zonu: ▪ #: [2.A] ▪ Kôd: [C-05]	1 (`1 kontakt`): kada upotrebljavani vanjski sobni termostat ili konvektor toplinske crpke može poslati samo stanje UKLJ./ISKLJ. termostata. Nema razlike između zahtjeva za grijanje ili hlađenje.

Pogodnosti

- **Bežična veza.** Vanjski sobni termostat tvrtke Daikin dostupan je u bežičnoj verziji.
- **Učinkovitost.** Iako vanjski sobni termostat odašilje samo signale UKLJUČENO/ISKLJUČENO, namijenjen je upravo za sustav toplinske crpke.
- **Ugoda.** Kod podnog grijanja bežični vanjski sobni termostat sprečava kondenzaciju na podu tijekom hlađenja mjerenjem vlažnosti u prostoriji.

Konvektori toplinske crpke

Postavljanje

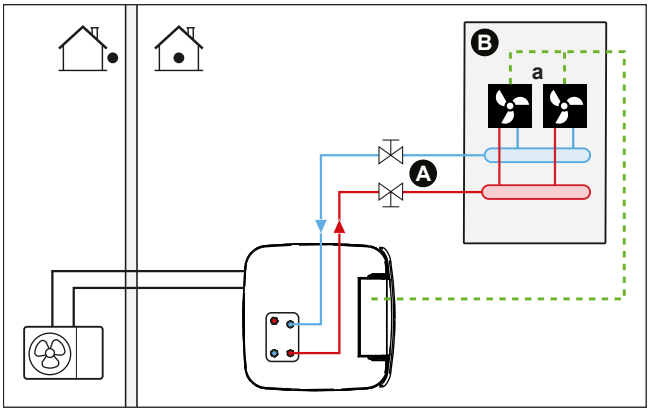

A Glavna zona temperature izlazne vode
B Jedna prostorija
a Konvektori toplinske crpke (+kontroleri)

- Više informacija o spajanju električnog ožičenja na jedinicu pogledajte pod:
  - "9.2 Priključci za vanjsku jedinicu" [▸ 122]
  - "9.3 Priključci za unutarnju jedinicu" [▸ 125]
- Konvektori toplinske crpke izravno su priključeni na unutarnju jedinicu.
- Željena sobna temperatura postavlja se s pomoću kontrolera za konvektore toplinske crpke. Mogući su različiti kontroleri i postavi za konvektore toplinske crpke. Više podataka potražite na stranici:
  - Priručnik za postavljanje konvektora toplinske crpke
  - Priručnik za postavljanje opcija konvektora toplinske crpke
  - Knjižica s dodatcima za opcionalnu opremu
- Signal zahtjeva za grijanje/hlađenje prostora šalje se na digitalni ulaz na unutarnjoj jedinici (X12M/15 i X12M/22).
- Način rada u prostoru šalje se konvektorima toplinske crpke putem digitalnog izlaza na unutarnjoj jedinici (X12M/9 i X12M/10).

Konfiguracija

Postavka	Vrijednost
Kontrola temperature jedinice: ▪ #: [2.9] ▪ Kôd: [C-07]	1 (`Vanjski sobni termostat`): rad jedinice određuje se prema vanjskom termostatu.
Broj zona temperature vode: ▪ #: [4.4] ▪ Kôd: [7-02]	0 (`Jedna zona`): glavna

Postavka	Vrijednost
Vanjski sobni termostat za **glavnu** zonu: ▪ #: [2.A] ▪ Kôd: [C-05]	1 (`1 kontakt`): kada upotrebljavani vanjski sobni termostat ili konvektor toplinske crpke može poslati samo stanje UKLJ./ISKLJ. termostata. Nema razlike između zahtjeva za grijanje ili hlađenje.

Pogodnosti

- **Hlađenje.** Osim mogućnosti grijanja, konvektor toplinske crpke nudi i izvrsnu mogućnost hlađenja.
- **Učinkovitost.** Optimalna energetska učinkovitost zbog funkcije međusobnog povezivanja.
- **Elegancija.**

Kombinacija: podno grijanje + konvektori toplinske crpke

- Grijanje prostora ostvaruje se putem:
  - podnog grijanja
  - konvektorima toplinske crpke
- Hlađenje prostora ostvaruje se samo putem konvektora toplinske crpke. Podno grijanje isključuje se s pomoću zapornog ventila.

Postavljanje

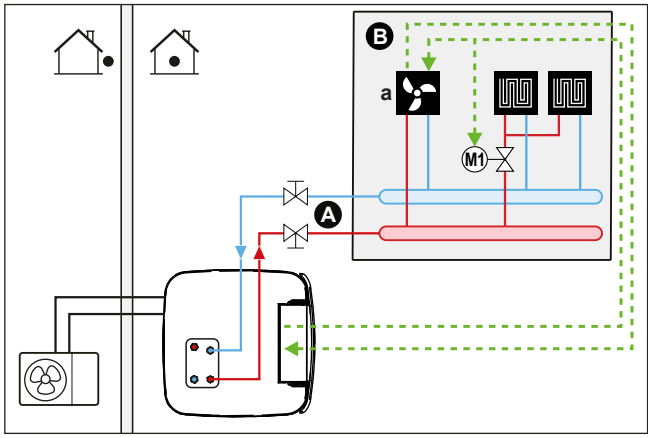

A Glavna zona temperature izlazne vode
B Jedna prostorija
a Konvektori toplinske crpke (+kontroleri)

- Više informacija o spajanju električnog ožičenja na jedinicu pogledajte pod:
  - "9.2 Priključci za vanjsku jedinicu" [▸ 122]
  - "9.3 Priključci za unutarnju jedinicu" [▸ 125]
- Konvektori toplinske crpke izravno su priključeni na unutarnju jedinicu.
- Zaporni ventil (lokalna nabava) postavlja se prije podnog grijanja radi sprečavanja kondenzacije na podu tijekom hlađenja.
- Željena sobna temperatura postavlja se s pomoću kontrolera za konvektore toplinske crpke. Mogući su različiti kontroleri i postavi za konvektore toplinske crpke. Više podataka potražite na stranici:
  - Priručnik za postavljanje konvektora toplinske crpke
  - Priručnik za postavljanje opcija konvektora toplinske crpke
  - Knjižica s dodatcima za opcionalnu opremu

- Signal zahtjeva za grijanje/hlađenje prostora šalje se na digitalni ulaz na unutarnjoj jedinici (X12M/15 i X12M/22).
- Način rada u prostoru šalje se putem digitalnog izlaza (X12M/9 i X12M/10) na unutarnjoj jedinici prema:
  - konvektorima toplinske crpke
  - zapornom ventilu

Konfiguracija

Postavka	Vrijednost
Kontrola temperature jedinice: ▪ #: [2.9] ▪ Kôd: [C-07]	1 (`Vanjski sobni termostat`): rad jedinice određuje se prema vanjskom termostatu.
Broj zona temperature vode: ▪ #: [4.4] ▪ Kôd: [7-02]	0 (`Jedna zona`): glavna
Vanjski sobni termostat za **glavnu** zonu: ▪ #: [2.A] ▪ Kôd: [C-05]	1 (`1 kontakt`): kada upotrebljavani vanjski sobni termostat ili konvektor toplinske crpke može poslati samo stanje UKLJ./ISKLJ. termostata. Nema razlike između zahtjeva za grijanje ili hlađenje.

Pogodnosti

- **Hlađenje.** Osim mogućnosti grijanja, konvektori toplinske crpke nude i izvrsnu mogućnost hlađenja.
- **Učinkovitost**. Podno grijanje postiže najbolji učinak sa sustavom toplinske crpke.
- **Ugoda.** Kombinacija dva tipa uređaja za isijavanje topline omogućuje:
  - iznimno ugodno grijanje s pomoću podnog grijanja
  - Iznimno ugodno hlađenje s pomoću konvektora toplinske crpke

6.2.2 Više prostorija – jedna zona TIV-a

Ako je potrebna samo jedna zona temperature izlazne vode zato što je projektna temperatura izlazne vode jednaka za sve uređaje za isijavanje topline, tada vam NIJE potrebna stanica ventila za miješanje (isplativo).

Primjer: Ako se sustav toplinske crpke upotrebljava za grijanje kata na kojem sve prostorije imaju jednake uređaje za isijavanje topline.

Podno grijanje ili radijatori – termostatski ventili

Ako za grijanje prostorija upotrebljavate podno grijanje ili radijatore, za upravljanje temperaturom glavne prostorije se vrlo često upotrebljava termostat (to može biti ili namjensko sučelje za upravljanje ugodnošću (BRC1HHDA) ili vanjski sobni termostat), dok se u ostalim prostorijama upotrebljavaju takozvani termostatski ventili koji se otvaraju ili zatvaraju ovisno o sobnoj temperaturi.

Postavljanje

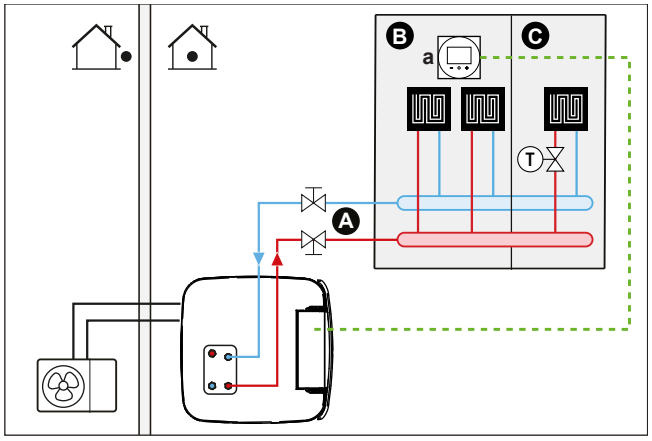

A Glavna zona temperature izlazne vode
B Prostorija 1
C Prostorija 2
a Namjensko sučelje za upravljanje ugodnošću (BRC1HHDA služi kao sobni termostat)

- Više informacija o spajanju električnog ožičenja na jedinicu pogledajte pod:
  - "9.2 Priključci za vanjsku jedinicu" [▸ 122]
  - "9.3 Priključci za unutarnju jedinicu" [▸ 125]
- Podno grijanje u glavnoj prostoriji izravno je priključeno na unutarnju jedinicu.
- Sobnom temperaturom glavne prostorije upravlja se s pomoću namjenskog sučelja za upravljanje ugodnošću (BRC1HHDA služi kao sobni termostat).
- Termostatski ventil postavljen je prije podnog grijanja u svim ostalim prostorijama.

INFORMACIJA

Pripazite na situacije kada se glavna prostorija može grijati rabeći drugi izvor topline. Primjer: kamini.

Konfiguracija

Postavka	Vrijednost
Kontrola temperature jedinice: ▪ #: [2.9] ▪ Kôd: [C-07]	2 (`Sobni termostat`): rad jedinice određuje se na osnovi temperature okoline namjenskog sučelja za upravljanje ugodnošću.
Broj zona temperature vode: ▪ #: [4.4] ▪ Kôd: [7-02]	0 (`Jedna zona`): glavna

Pogodnosti

- **Jednostavnost**. Instalacija je jednaka kao i za jednu prostoriju, ali s termostatskim ventilima.

Podno grijanje ili radijatori – više vanjskih sobnih termostata

Postavljanje

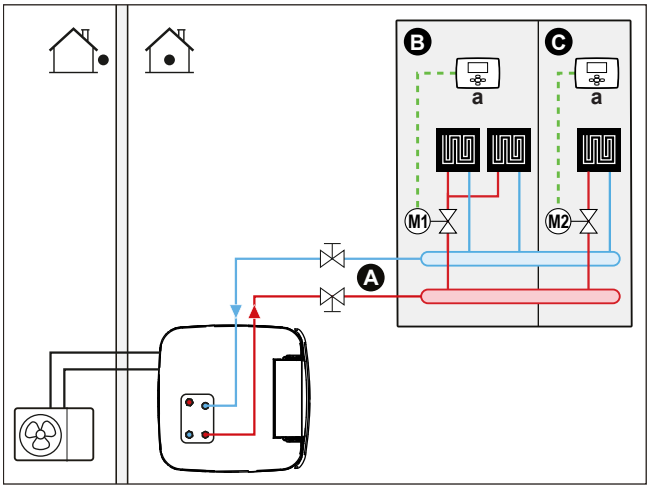

A Glavna zona temperature izlazne vode
B Prostorija 1
C Prostorija 2
a Vanjski sobni termostat

- Više informacija o spajanju električnog ožičenja na jedinicu pogledajte pod:
  - "9.2 Priključci za vanjsku jedinicu" [▸ 122]
  - "9.3 Priključci za unutarnju jedinicu" [▸ 125]
- Za svaku prostoriju postavljen je zaporni ventil (lokalna nabava) kako bi se izbjegao dovod izlazne vode kada nema potrebe za grijanje ili hlađenje.
- Mimovodni ventil mora biti postavljen kako bi omogućio recirkulaciju vode kada su svi zaporni ventili zatvoreni. Kako biste zajamčili pouzdani rad, omogućite minimalni protok vode kao što je opisano u tablici "Za provjeru zapremnine vode i stope protoka" pod naslovom "8.5 Priprema vodovodnih cijevi" [▸ 106].
- Korisničko sučelje ugrađeno u unutarnju jedinicu određuje način rada u prostoru. Zapamtite da se način rada na termostatu u svakoj prostoriji mora podudarati s unutarnjom jedinicom.
- Sobni termostati priključeni su na zaporne ventile, ali NE trebaju biti priključeni na unutarnju jedinicu. Unutarnja jedinica će cijelo vrijeme dovoditi izlaznu vodu s mogućnošću programiranja plana izlazne vode.

Konfiguracija

Postavka	Vrijednost
Kontrola temperature jedinice: ▪ #: [2.9] ▪ Kôd: [C-07]	0 (`Izlazna voda`): rad jedinice određuje se na osnovi temperature izlazne vode.
Broj zona temperature vode: ▪ #: [4.4] ▪ Kôd: [7-02]	0 (`Jedna zona`): glavna

Pogodnosti

U usporedbi s podnim grijanjem ili radijatorima za jednu prostoriju:

- **Ugoda.** S pomoću sobnih termostata možete postaviti željenu sobnu temperaturu, uključujući i planove, za sve prostorije.

Konvektori toplinske crpke – više prostorija

Postavljanje

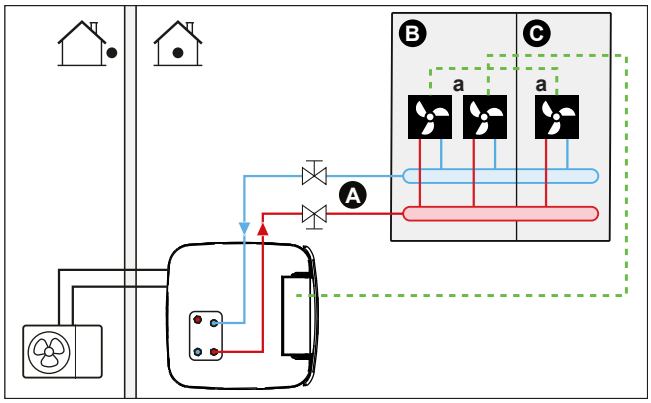

A Glavna zona temperature izlazne vode
B Prostorija 1
C Prostorija 2
a Konvektori toplinske crpke (+kontroleri)

- Više informacija o spajanju električnog ožičenja na jedinicu pogledajte pod:
  - "9.2 Priključci za vanjsku jedinicu" [▸ 122]
  - "9.3 Priključci za unutarnju jedinicu" [▸ 125]
- Željena sobna temperatura postavlja se s pomoću kontrolera za konvektore toplinske crpke. Mogući su različiti kontroleri i postavi za konvektore toplinske crpke. Više podataka potražite na stranici:
  - Priručnik za postavljanje konvektora toplinske crpke
  - Priručnik za postavljanje opcija konvektora toplinske crpke
  - Knjižica s dodatcima za opcionalnu opremu
- Korisničko sučelje ugrađeno u unutarnju jedinicu određuje način rada u prostoru.
- Signali zahtjeva za grijanje ili hlađenje svakog konvektora toplinske crpke paralelno su spojeni na digitalni ulaz na unutarnjoj jedinici (X12M/15 i X12M/22). Unutarnja jedinica ostvarivat će temperaturu izlazne vode samo kad postoji stvarna potreba.

INFORMACIJA

Za povećanje ugode i učinka preporučujemo instalaciju opcionalnog kompleta ventila EKVKHPC na svaki konvektor toplinske crpke.

Konfiguracija

Postavka	Vrijednost
Kontrola temperature jedinice: ▪ #: [2.9] ▪ Kôd: [C-07]	1 (`Vanjski sobni termostat`): rad jedinice određuje se prema vanjskom termostatu.
Broj zona temperature vode: ▪ #: [4.4] ▪ Kôd: [7-02]	0 (`Jedna zona`): glavna

Pogodnosti

U usporedbi s konvektorima toplinske crpke za jednu prostoriju:

- **Ugoda.** S pomoću daljinskog upravljača za konvektore toplinske crpke možete postaviti željenu sobnu temperaturu, uključujući i planove, za sve prostorije.

Kombinacija: podno grijanje + konvektori toplinske crpke – više prostorija

Postavljanje

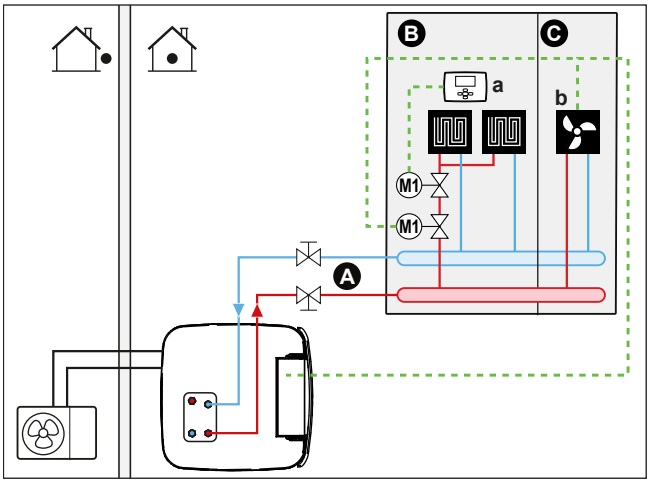

A Glavna zona temperature izlazne vode
B Prostorija 1
C Prostorija 2
a Vanjski sobni termostat
b Konvektori toplinske crpke (+kontroleri)

- Više informacija o spajanju električnog ožičenja na jedinicu pogledajte pod:
  - "9.2 Priključci za vanjsku jedinicu" [▸ 122]
  - "9.3 Priključci za unutarnju jedinicu" [▸ 125]
- Za sve prostorije s konvektorima toplinske crpke: konvektori toplinske crpke izravno su priključeni na unutarnju jedinicu.
- Za sve prostorije s podnim grijanjem: dva zaporna ventila (lokalna nabava) postavljena su prije podnog grijanja:
  - zaporni ventil za sprečavanje dovoda vruće vode kada prostorija nema potrebe za grijanje
  - zaporni ventil za sprečavanje kondenzacije na podu tijekom hlađenja prostorija s konvektorima toplinske crpke.
- Za sve prostorije s konvektorima toplinske crpke: željena sobna temperatura postavlja se s pomoću kontrolera za konvektore toplinske crpke. Mogući su različiti kontroleri i postavi za konvektore toplinske crpke. Više podataka potražite na stranici:
  - Priručnik za postavljanje konvektora toplinske crpke
  - Priručnik za postavljanje opcija konvektora toplinske crpke
  - Knjižica s dodatcima za opcionalnu opremu
- Za sve prostorije s podnim grijanjem: željena sobna temperatura postavlja se s pomoću vanjskog sobnog termostata (žičani ili bežični).
- Korisničko sučelje ugrađeno u unutarnju jedinicu određuje način rada u prostoru. Zapamtite da se način rada na svakom vanjskom sobnom termostatu i kontroleru za konvektore toplinske crpke mora podudarati s unutarnjom jedinicom.

INFORMACIJA

Za povećanje ugode i učinka preporučujemo instalaciju opcionalnog kompleta ventila EKVKHPC na svaki konvektor toplinske crpke.

Konfiguracija

Postavka	Vrijednost
Kontrola temperature jedinice: ▪ #: [2.9] ▪ Kôd: [C-07]	0 (`Izlazna voda`): rad jedinice određuje se na osnovi temperature izlazne vode.
Broj zona temperature vode: ▪ #: [4.4] ▪ Kôd: [7-02]	0 (`Jedna zona`): glavna

6.2.3 Više prostorija – dvije zone TIV-a

Ako su uređaji za isijavanje topline odabrani za svaku prostoriju osmišljeni za različite temperature izlazne vode, možete upotrijebiti različite zone temperature izlazne vode (maksimalno 2).

U ovom dokumentu:

- Glavna zona = zona s najnižom projektnom temperaturom tijekom grijanja i najvišom projektnom temperaturom tijekom hlađenja
- Dodatna zona = zona s najvišom projektnom temperaturom tijekom grijanja i najnižom projektnom temperaturom tijekom hlađenja

OPREZ

Ako ima više od jedne zone izlazne vode, UVIJEK postavite stanicu ventila za miješanje u glavnu zonu radi sniženja (tijekom grijanja)/povišenja (tijekom hlađenja) temperature izlazne vode kada dodatna zona šalje zahtjev za grijanje/hlađenje.

Tipičan primjer:

Prostorija (zona)	Uređaji za isijavanje topline: projektna temperatura
Dnevni boravak (glavna zona)	Podno grijanje: ▪ Tijekom grijanja: 35°C ▪ Tijekom hlađenja[a]: 20°C (samo osvježavanje, nije dopušteno stvarno hlađenje)
Spavaće sobe (dodatna zona)	Konvektori toplinske crpke: ▪ Tijekom grijanja: 45°C ▪ Tijekom hlađenja: 12°C

[a] U načinu hlađenja možete dopustiti ili NE dopustiti da podno grijanje (glavna zona) pruži osvježenje (bez pravog hlađenja). Postavljanje pogledajte u nastavku.

Postavljanje

Moguće su tri varijacije sustava dvozonskog kompleta:

1 Sustav bez hidrauličkog separatora:

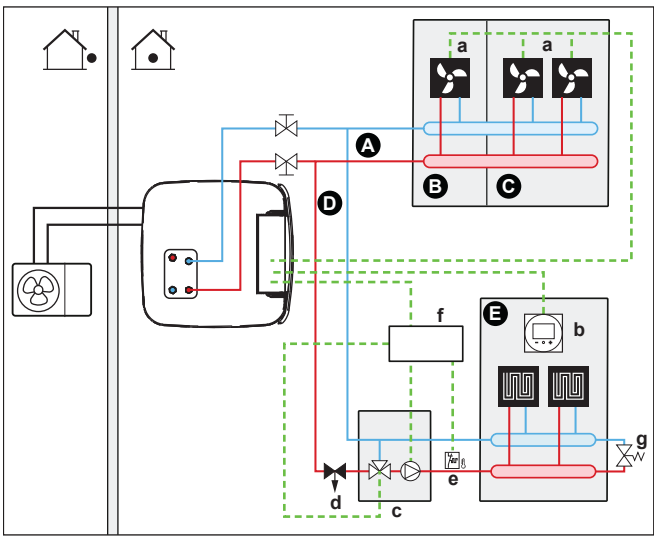

2 Sustav s hidrauličkim separatorom za glavnu zonu:

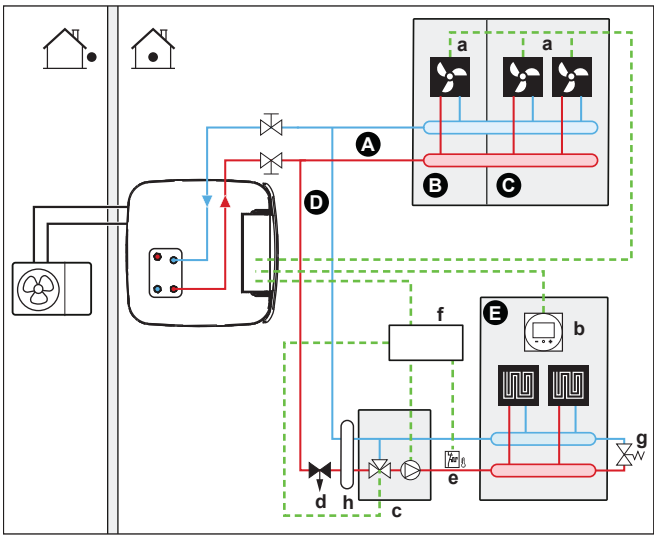

3 Sustav s hidrauličkim separatorom za obje zone:

Za ovaj sustav potrebna je izravna crpka za dodatnu zonu.

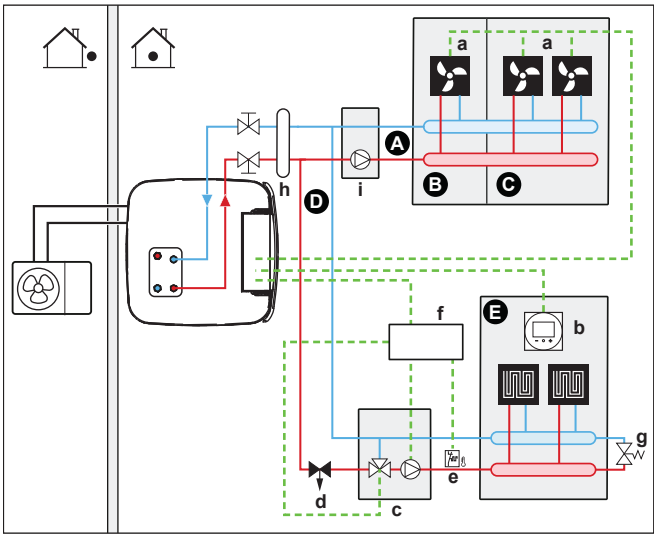

A Dodatna zona temperature izlazne vode
B Prostorija 1
C Prostorija 2
D Glavna zona temperature izlazne vode
E Prostorija 3
a Konvektori toplinske crpke (+ kontroleri)

b Namjensko sučelje za upravljanje ugodnošću (BRC1HHDA služi kao sobni termostat)
c Stanica ventila za miješanje
d Ventil za regulaciju tlaka (lokalna nabava)
e Sigurnosni termostat (lokalna nabava)
f Upravljačka kutija dvozonskog kompleta (EKMIKPOA)
g Mimovodni ventil
h Hidraulički separator (posuda za balansiranje)
i Izravna crpka (za dodatnu zonu) (npr. grupa crpki za nemiješane sustave EKMIKHUA)

INFORMACIJA

Ventil za regulaciju tlaka treba implementirati prije stanice ventila za miješanje. Razlog tomu je da se zajamči ispravna ravnoteža protoka vode između glavne zone temperature izlazne vode i dodatne zone temperature izlazne vode u odnosu prema potrebnom kapacitetu obje zone temperature vode.

- Mimovodni ventil mora biti postavljen kako bi omogućio recirkulaciju vode kada su svi zaporni ventili zatvoreni. Kako biste zajamčili pouzdani rad, omogućite minimalni protok vode kao što je opisano u tablici "Za provjeru zapremnine vode i stope protoka" pod naslovom "8.5 Priprema vodovodnih cijevi" [▸ 106].
- Za glavnu zonu:
  - Stanica ventila za miješanje (uključujući crpku i ventil za miješanje) postavlja se prije podnog grijanja.
  - Stanicom ventila za miješanje upravlja kontroler dvozonskog kompleta (EKMIKPOA) na temelju zahtjeva za grijanje iz prostorije.
  - Sobnom temperaturom upravlja se s pomoću namjenskog sučelja za upravljanje ugodnošću (BRC1HHDA služi kao sobni termostat).
  - Osigurajte cirkulaciju vode u glavnoj zoni kada su zaporni ventili zatvoreni
  - U načinu hlađenja možete dopustiti ili NE dopustiti da podno grijanje (glavna zona) pruži osvježenje (bez pravog hlađenja).

    Ako je dopušteno:

    NE postavljajte zaporni ventil.

    Postavite [F-0C]=0 za aktiviranje zaslona zadane vrijednosti za [2] `Glavna zona` i [1] `Prostorija`.

    Postavite temperaturu izlazne vode u glavnoj zoni na vrijednost koja NIJE preniska (obično: 20°C)

    Ako NIJE dopušteno, postavite zaporni ventil (lokalna nabava) i spojite ga na X12M/18 iX12M/14 za normalno otvoreni ventil ili X12M/18 iX12M/13 za normalno zatvoreni ventil.
- Za dodatnu zonu:
  - Konvektori toplinske crpke izravno su priključeni na unutarnju jedinicu.
  - Željena sobna temperatura postavlja se s pomoću kontrolera za konvektore toplinske crpke. Mogući su različiti kontroleri i postavi za konvektore toplinske crpke. Više podataka potražite na stranici:

    Priručnik za postavljanje konvektora toplinske crpke

    Priručnik za postavljanje opcija konvektora toplinske crpke

    Knjižica s dodatcima za opcionalnu opremu
  - Signali zahtjeva za grijanje ili hlađenje svakog konvektora toplinske crpke paralelno su spojeni na digitalni ulaz na unutarnjoj jedinici (X12M/19 i X12M/22). Unutarnja jedinica ostvarivat će željenu dodatnu temperaturu izlazne vode jedino kad postoji stvarna potreba.

- Korisničko sučelje ugrađeno u unutarnju jedinicu određuje način rada u prostoru. Zapamtite da se način rada na svakom kontroleru za konvektore toplinske crpke mora podudarati s unutarnjom jedinicom.

Konfiguracija

Postavka	Vrijednost
Kontrola temperature jedinice: ▪ #: [2.9] ▪ Kôd: [C-07]	2 (**Sobni termostat**): rad jedinice određuje se na osnovi temperature okoline namjenskog sučelja za upravljanje ugodnošću. **Napomena:** ▪ Glavna prostorija=namjensko sučelje za upravljanje ugodnošću ima funkciju sobnog termostata ▪ Ostale prostorije=funkcija vanjskog sobnog termostata
Broj zona temperature vode: ▪ #: [4.4] ▪ Kôd: [7-02]	1 (**Dvostruka zona**): glavna+dodatna
Kod konvektora toplinske crpke: Vanjski sobni termostat za **dodatnu** zonu: ▪ #: [3.A] ▪ Kôd: [C-06]	1 (**1 kontakt**): kada upotrebljavani vanjski sobni termostat ili konvektor toplinske crpke može poslati samo stanje UKLJ./ISKLJ. termostata. Nema razlike između zahtjeva za grijanje ili hlađenje.
Dvozonski komplet postavljen: ▪ #: [9.P.1] ▪ Kôd: [E-0B]	2 (**Da**): Postavlja se dvozonski komplet kako bi se dodala dodatna zona temperature.
Vrsta dvozonskog sustava: ▪ #: [9.P.2] ▪ Kôd: [E-0C]	0 (**Bez hidrauličkog separatora / nema izravne crpke**) 1 (**S hidrauličkim separatorom / nema izravne crpke**) 2 (**S hidrauličkim separatorom / s izravnom crpkom**) (Pogledajte prethodno opisane 3 varijacije sustava)
Izlaz zapornog ventila	Postavljen da prati zahtjev termostata glavne zone.
Zaporni ventil	Ako glavna zona mora biti isključena tijekom hlađenja radi sprečavanja kondenzacije na podu, postavite ga u skladu s tim.

Za više informacija o konfiguraciji dvozonskog kompleta pogledajte "Dvozonski komplet" [▸ 247].

Pogodnosti

- **Ugoda.**
  - Funkcija pametnog sobnog termostata može sniziti ili povisiti željenu temperaturu izlazne vode na osnovi stvarne sobne temperature (modulacija).
  - Kombinacija dvaju sustava uređaja za isijavanje topline omogućuje iznimno ugodno grijanje prilikom upotrebe podnog grijanja i iznimno ugodno hlađenje s pomoću konvektora toplinske crpke.
- **Učinkovitost.**
  - Ovisno o zahtjevu, unutarnja jedinica dovodi drugačiju temperaturu izlazne vode usklađenu s projektnom temperaturom različitih uređaja za isijavanje topline.
  - Podno grijanje postiže najbolji učinak sa sustavom toplinske crpke.

6.3 Postavljanje bivalentnih izvora topline

Jedinica s integriranim spremnikom za pohranu energije nudi različite mogućnosti ugradnje pomoćnih i bivalentnih izvora topline za kućnu vruću vodu i grijanje prostora. Time se omogućuje optimiranje sustava za minimalnu potrošnju energije i maksimalnu ugodnost korisnika za svaku pojedinu instalaciju.

INFORMACIJA

Kod sustava bez neizravnog pomoćnog bojlera priključenog na spremnik obavezno se mora postaviti električni pomoćni grijač kako bi se osigurao siguran rad u svim uvjetima.

Modeli s povratnim ispustom

Za modele s povratnim ispustom uvijek se mora postaviti pomoćni grijač (EKECBUA*).

Za modele s povratnim ispustom, tvornička postavka koda polja [C-02] namještena je na 0.

Bivalentni modeli

Za bivalentne modele, tvornička postavka koda polja [C-02] namještena je na 2. Pretpostavlja se da je spojen vanjski izvor topline za bivalentni rad kojim se može upravljati ("6.3.2 Postavljanje neizravnog pomoćnog izvora topline za kućnu vruću vodu i grijanje prostora" [▸ 52]).

Ako nema vanjskog izvora topline za bivalentni rad kojim se može upravljati, mora se postaviti pomoćni grijač (EKECBUA*), a kod polja [C-02] postavlja se na 0.

SAVJET: ako je kod polja [C-02] postavljen na 0 a pomoćni grijač nije spojen, odašilje se greška UA 17 na AL 3 * ECH2O.

6.3.1 Postavljanje izravnog pomoćnog izvora topline za grijanje prostora

INFORMACIJA

Izravni rad (za GP) moguć je samo u slučaju 1 zone temperature izlazne vode s:

- kontrolom sobnim termostatom ILI
- kontrolom vanjskim sobnim termostatom.

- Za grijanje prostora može se upotrijebiti:
  - Unutarnja jedinica
  - Pomoćni bojler (lokalna nabava) priključen na sustav
- Kada se javi zahtjev za grijanje, unutarnja jedinica ili pomoćni bojler započinje s radom. O vanjskoj temperaturi ovisi koja će od tih jedinica početi raditi (stanje

prebacivanja na vanjski izvor topline). Kada pomoćni bojler dobije dopuštenje za rad, grijanje prostora s pomoću unutarnje jedinice se isključuje.

- Bivalentni rad moguć je samo u sljedećem slučaju:
  - uključeno je grijanje prostora i
  - isključen je rad spremnika
- Kućna vruća voda uvijek se zagrijava u spremniku priključenom na unutarnju jedinicu.

INFORMACIJA

- Tijekom grijanja toplinske crpke, toplinska crpka radi kako bi postigla željenu temperaturu postavljenu putem korisničkog sučelja. Kada je aktivan rad ovisan o vremenskim prilikama, temperatura vode određuje se automatski, ovisno o vanjskoj temperaturi.
- Tijekom grijanja pomoćnog bojlera, pomoćni bojler radi kako bi postigao željenu temperaturu vode postavljenu preko kontrolera pomoćnog bojlera.

Postavljanje

- Ugradite izravni pomoćni bojler (za GP) na sljedeći način:

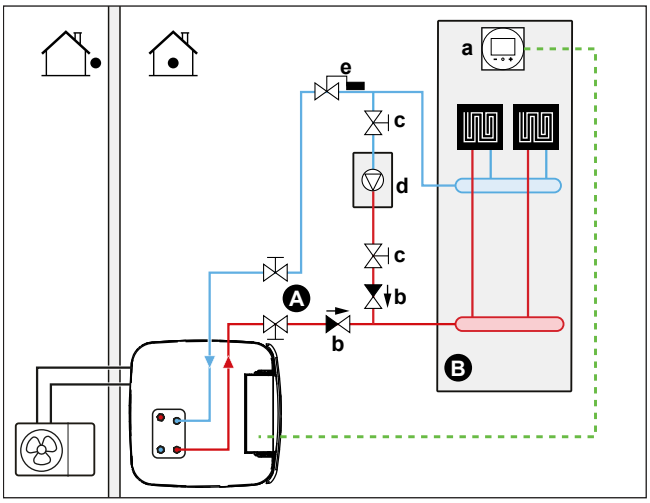

A Glavna zona temperature izlazne vode
B Jedna prostorija
a Namjensko sučelje za upravljanje ugodnošću (BRC1HHDA služi kao sobni termostat)
b Nepovratni ventil (lokalna nabava)
c Zaporni ventil (lokalna nabava)
d Pomoćni bojler (lokalna nabava)
e Ventil za regulaciju temperature vode (lokalna nabava)

NAPOMENA

- Provjerite jesu li pomoćni bojler i njegova ugradnja u sustav u skladu s važećim zakonima.
- Daikin NIJE odgovoran za nepravilnosti ili nesigurne situacije u sustavu pomoćnog bojlera.

- Uvjerite se da voda koja se vraća u toplinsku crpku NE premašuje 60°C. Da biste to učinili:
  - Putem kontrolera pomoćnog bojlera postavite željenu temperaturu vode na maksimalnih 60°C.
  - Instalirajte ventil za regulaciju temperature vode u povratni tok vode toplinske crpke. Postavite ventil za regulaciju temperature vode tako da se zatvara na temperaturi iznad 60°C i otvara na temperaturi ispod 60°C.

- Postavite nepovratne ventile.
- Vanjskim izvorom topline upravlja signal UKLJUČENO/ISKLJUČENO na unutarnjoj jedinici (X12M/3 i X12M/4). Pogledajte odjeljak "9.3.10 Za spajanje prespojnika na vanjski izvor topline" [▸ 143].
- Za postavljanje uređaja za isijavanje topline pogledajte "6.2 Postavljanje sustava za grijanje/hlađenje prostora" [▸ 35].

Konfiguracija

S pomoću korisničkog sučelja (čarobnjak za konfiguriranje):

- Postavite da se izravni bivalentni sustav (za GP) upotrebljava kao vanjski izvor topline.
- Postavite bivalentnu temperaturu i histerezu.

NAPOMENA

- Uvjerite se da bivalentna histereza ima dovoljan raspon kako bi se spriječilo često izmjenjivanje između unutarnje jedinice i pomoćnog bojlera.
- Budući da se vanjska temperatura mjeri s pomoću termistora za zrak vanjske jedinice, postavite vanjsku jedinicu u sjenu kako na nju NE bi utjecala ili je uključivala/isključivala izravna sunčeva svjetlost.
- Često prespajanje može prouzročiti koroziju pomoćnog bojlera. Za više informacija obratite se proizvođaču pomoćnog bojlera.

Prebacivanje na vanjski izvor topline određuje se pomoćnim kontaktom

- Moguće jedino za kontrolu vanjskim sobnim termostatom I jednu zonu temperature izlazne vode (pogledajte "6.2 Postavljanje sustava za grijanje/hlađenje prostora" [▸ 35]).
- Pomoćni kontakt može biti:
  - Termostat za vanjsku temperaturu
  - Preklopnik za tarifu električne energije
  - Ručni preklopnik
  - ...
- Postavljanje: spojite navedeno lokalno ožičenje:

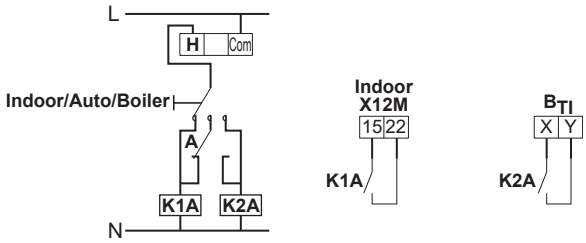

B_{TI}	Ulaz termostata bojlera
A	Pomoćni kontakt (normalno zatvoren)
H	Sobni termostat za zahtjev grijanja (opcija)
K1A	Pomoćni relej za aktivaciju unutarnje jedinice (lokalna nabava)
K2A	Pomoćni relej za aktivaciju bojlera (lokalna nabava)
Indoor	Unutarnja jedinica
Auto	Automatski
Boiler	Bojler

NAPOMENA

- Uvjerite se da pomoćni kontakt ima dovoljan raspon ili dovoljno vremena kako bi se spriječilo često prespajanje između unutarnje jedinice i pomoćnog bojlera.
- Ako je pomoćni kontakt termostat za vanjsku temperaturu, termostat postavite u sjenu kako na njega NE bi utjecala ili ga uključivala/isključivala izravna sunčeva svjetlost.
- Često prebacivanje može prouzročiti koroziju pomoćnog bojlera. Za više informacija obratite se proizvođaču pomoćnog bojlera.

Zadana vrijednost pomoćnog plinskog bojlera

Kako bi se spriječilo zamrzavanje cijevi za vodu, pomoćni plinski bojler mora imati fiksnu zadanu vrijednost od ≥55°C ili zadanu vrijednost ovisnu o vremenskim prilikama ≥T_{min}.

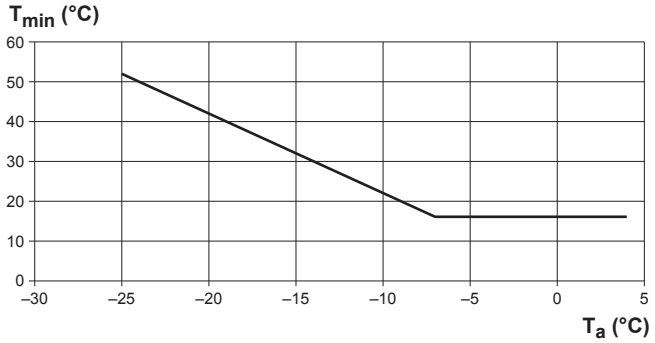

T_a Vanjska temperatura
T_{min} Minimalna zadana vrijednost za pomoćni plinski bojler, ovisna o vremenskim prilikama

6.3.2 Postavljanje neizravnog pomoćnog izvora topline za kućnu vruću vodu i grijanje prostora

Pomoćni bojler (lokalna nabava) priključuje se na spremnik, a njime se upravlja putem signala UKLJUČENO/ISKLJUČENO unutarnje jedinice. Može se upotrebljavati za grijanje kućne vruće vode i, ako korisnik to dopušta, grijanje prostora putem podrške za grijanje iz spremnika. O vanjskoj temperaturi i temperaturi spremnika ovisi hoće li raditi toplinska crpka ili pomoćni bojler.

Postavljanje

1 Ugradite pomoćni bojler na sljedeći način:

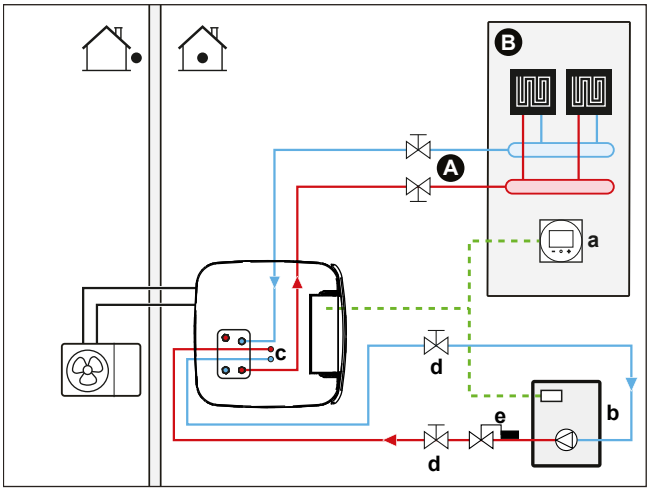

A Glavna zona temperature izlazne vode
B Jedna prostorija

a Namjensko sučelje za upravljanje ugodnošću (BRC1HHDA služi kao sobni termostat)
b Pomoćni bojler (lokalna nabava)
c Komplet priključaka za BIV (EKECBIVCOA) (opcija)
d Zaporni ventil (lokalna nabava)
e Ventil za regulaciju temperature vode (lokalna nabava)

NAPOMENA

- Provjerite jesu li pomoćni bojler i njegova ugradnja u sustav u skladu s važećim zakonima.
- Daikin NIJE odgovoran za nepravilnosti ili nesigurne situacije u sustavu pomoćnog bojlera.

- Uvjerite se da voda koja se vraća u spremnik NE premašuje 95°C. Da biste to učinili:
  - Putem kontrolera pomoćnog bojlera postavite željenu temperaturu vode na maksimalnih 95°C.
  - Instalirajte ventil za regulaciju temperature vode u povratni tok vode toplinske crpke. Postavite ventil za regulaciju temperature vode tako da se zatvara na temperaturi iznad 95°C i otvara na temperaturi ispod 95°C.
- Vanjskim izvorom topline upravlja signal UKLJUČENO/ISKLJUČENO na unutarnjoj jedinici (X12M/3 i X12M/4). Pogledajte odjeljak "9.3.10 Za spajanje prespojnika na vanjski izvor topline" [▸ 143].

Konfiguracija

S pomoću korisničkog sučelja (čarobnjak za konfiguriranje):

- Postavite da se neizravni bivalentni sustav upotrebljava kao vanjski izvor topline, bilo da se upotrebljava samo za grijanje kućne vruće vode ili i za grijanje prostora.
- Postavite histerezu bojlera spremnika.

  Za više informacija o konfiguraciji pogledajte odjeljak "Inteligentni upravitelj spremnikom" [▸ 243].

NAPOMENA

- Uvjerite se da histereza bojlera spremnika ima dovoljan raspon kako bi se spriječilo često prebacivanje između unutarnje jedinice i pomoćnog bojlera.
- Budući da se vanjska temperatura mjeri s pomoću termistora za zrak vanjske jedinice, postavite vanjsku jedinicu u sjenu kako na nju NE bi utjecala ili je uključivala/isključivala izravna sunčeva svjetlost.
- Često prebacivanje može prouzročiti koroziju pomoćnog bojlera.

6.3.3 Postavljanje solarnog sustava putem priključka za gravitacijsko pražnjenje

Solarni sustav koji nije pod tlakom može se izravno spojiti na spremnik putem priključka za gravitacijsko pražnjenje.

Postavljanje

1 Ugradite solarni sustav na sljedeći način:

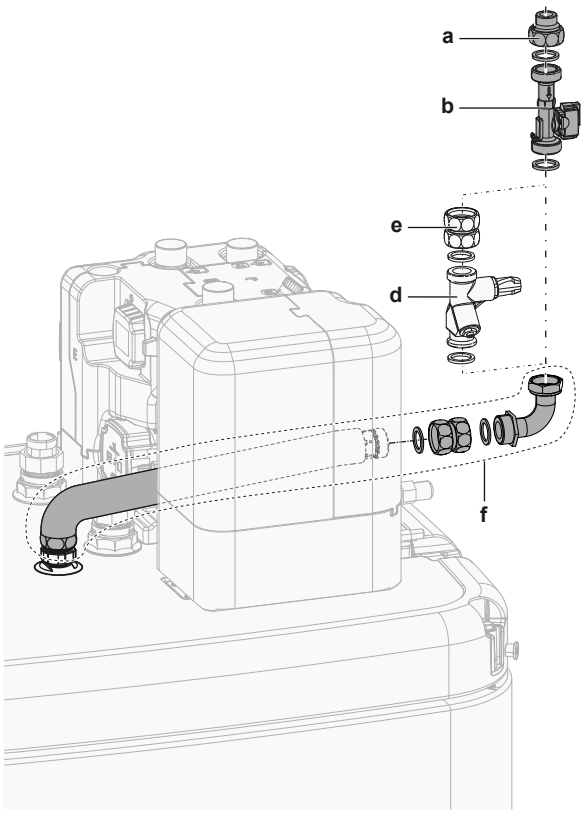

a Priključak za gravitacijsko pražnjenje solarnog sustava (EKSRPS4*)
b Osjetnik protoka (EKSRPS4*)
c Priključak za gravitacijsko pražnjenje
d Ventil za regulaciju protoka (opcionalno)
e Sklop za priključivanje (opcionalno)
f Komplet priključka za gravitacijsko pražnjenje (EKECDBCO2A*)

OPREZ

Solarni paneli MORAJU se postaviti na većoj visini od unutarnje jedinice. MORA se osigurati nagib prema dolje s minimalnim padom cjevovoda solarnog sustava. Time će se solarnom sustavu omogućiti potpuno pražnjenje i izbjeći oštećenja zbog smrzavanja.

Konfiguracija

Putem korisničkog sučelja:

- Odaberite jesu li svi ostali izvori topline zaustavljeni kada je osigurana solarna energija.
- Odaberite temperaturu spremnika iznad koje se zaustavljaju svi ostali izvori topline kada je osigurana solarna energija.

Za više informacija o konfiguraciji pogledajte odjeljak "Inteligentni upravitelj spremnikom" [▸ 243].

6.3.4 Postavljanje solarnog sustava putem bivalentnog izmjenjivača topline

Postavljanje

1 Ugradite solarni sustav na sljedeći način:

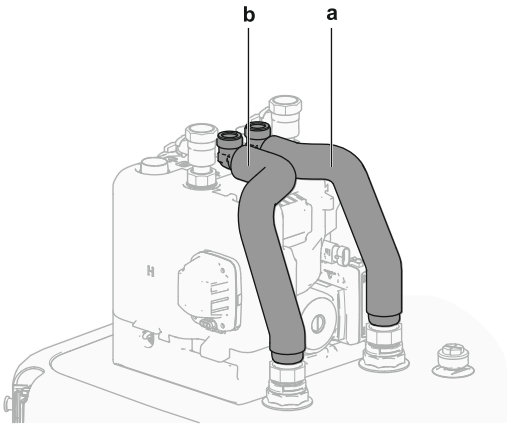

a ULAZ bivalentnog izmjenjivača topline (crveno)
b IZLAZ bivalentnog izmjenjivača topline (plavo)

Konfiguracija

Putem korisničkog sučelja:

- Odaberite jesu li svi ostali izvori topline zaustavljeni kada je osigurana solarna energija.
- Odaberite temperaturu spremnika iznad koje se zaustavljaju svi ostali izvori topline kada je osigurana solarna energija.

Za više informacija o konfiguraciji pogledajte odjeljak "Inteligentni upravitelj spremnikom" [▸ 243].

6.3.5 Postavljanje električnog pomoćnog grijača

INFORMACIJA

Kod sustava bez neizravnog pomoćnog bojlera priključenog na spremnik obavezno se mora postaviti električni pomoćni grijač kako bi se osigurao siguran rad u svim uvjetima.

Konfiguracija

S pomoću korisničkog sučelja (čarobnjak za konfiguriranje):

- Postavite napon pomoćnog grijača
- Postavite korake kapaciteta, ako je primjenjivo

6.4 Postavljanje spremnika

6.4.1 Izgled sustava – ugrađeni spremnik

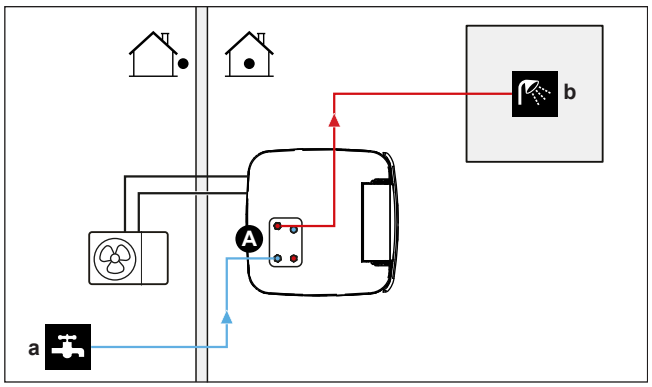

A Kućna vruća voda
a ULAZ hladne vode

b IZLAZ vruće vode

6.4.2 Odabir zapremnine i željene temperature spremnika

Ljudima je voda vruća pri temperaturi od 40°C. Iz tog razloga, potrošnja KVV-a uvijek je istovjetna zapremnini vruće vode na 40°C. Međutim, temperaturu spremnika možete postaviti na višu temperaturu (primjer: 53°C), koja se onda miješa s hladnom vodom (primjer: 15°C). Postignuta temperatura kućne vruće vode ovisi o toj zadanoj vrijednosti kao i o trenutnoj temperaturi spremnika.

Određivanje potrošnje KVV-a

Odgovorite na sljedeća pitanja i izračunajte potrošnju KVV-a (istovjetna zapremnini vruće vode na 40°C) s pomoću uobičajenih zapremnina vode:

Pitanje	Uobičajena zapremnina vode
Koliko puta na dan se tuširate?	1 tuširanje=10 min×10 l/min=100 l
Koliko puta na dan se kupate?	1 kupanje = 150 l
Koliko vode je dnevno potrebno u kuhinjskom sudoperu?	1 sudoper=2 min×5 l/min=10 l
Postoje li druge potrebe za kućnom vrućom vodom?	—

Primjer: Ako je potrošnja KVV-a jedne obitelji (4 člana) po danu kako slijedi:

- 3 tuširanja
- 1 kupanje
- 3 zapremnine sudopera

tada je potrošnja KVV = (3×100 l)+(1×150 l)+(3×10 l)=480 l

Moguće zapremnine spremnika

Vrsta	Istovjetna zapremnina vruće vode na 40°C
Ugrađeni spremnik	Približne vrijednosti istovjetne zapremnine vruće vode na 40°C za različite zadane vrijednosti spremnika u prosječnim klimatskim uvjetima ▪ 300 - 48°C: ~140 l miješane vode na 40°C - 55°C: ~218 l miješane vode na 40°C ▪ 500 - 48°C: ~228 l miješane vode na 40°C - 55°C: ~372 l miješane vode pri 40°C

Savjeti za uštedu energije

- Ako se potrošnja KVV-a razlikuje od dana do dana, možete programirati tjedni plan s različitim željenim temperaturama spremnika za pojedini dan.
- Što je željena temperatura spremnika niža, to je isplativiji. Odabirom većeg spremnika možete sniziti željenu temperaturu spremnika.
- Sama toplinska crpka može zagrijati kućnu vruću vodu maksimalno na temperaturu od 55°C (50°C ako je vanjska temperatura niska). Električni otpornik opcionalnog pomoćnog grijača (EKECBU*) može povisiti tu temperaturu ako je ugrađen i aktiviran. Međutim, to troši više energije. Preporučujemo postavljanje

željene temperature spremnika ispod 55°C kako biste izbjegli upotrebu električnog otpornika.

- Što je vanjska temperatura viša, to je bolji učinak toplinske crpke.
  - Ako je cijena energije jednaka tijekom dana i noći, preporučujemo zagrijavanje spremnika tijekom dana.
  - Ako je cijena energije niža tijekom noći, preporučujemo zagrijavanje spremnika tijekom noći.
- Kada toplinska crpka proizvodi kućnu vruću vodu, ne može zagrijavati prostor. U slučaju da trebate kućnu vruću vodu i grijanje prostora u isto vrijeme, preporučujemo proizvodnju kućne vruće vode tijekom noći, kada je potreba za grijanjem prostora manja.

6.4.3 Postavljanje i konfiguracija – spremnik

- Kod velike potrošnje KVV-a, spremnik možete zagrijati nekoliko puta tijekom dana.
- Za zagrijavanje spremnika na željenu temperaturu možete upotrijebiti sljedeće izvore energije:
  - Termodinamički ciklus toplinske crpke
  - Električni pomoćni grijač (opcija)
  - Bivalentni izvor topline, pogledajte "6.3 Postavljanje bivalentnih izvora topline" [▸ 49]
- Više informacija o optimiziranju potrošnje energije za proizvodnju kućne vruće vode pogledajte poglavlje "11 Konfiguracija" [▸ 160].

6.4.4 Crpka KVV-a za trenutačan dovod vruće vode

Postavljanje

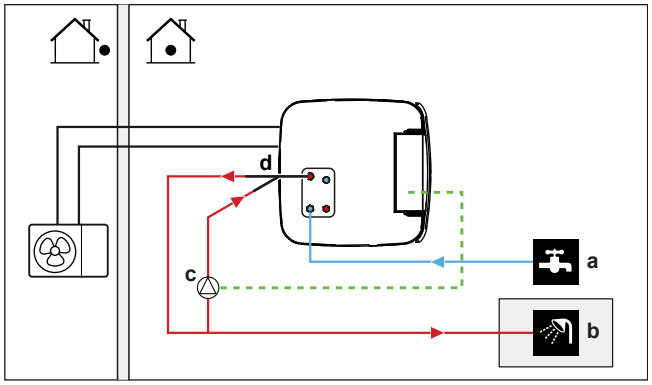

a ULAZ hladne vode
b IZLAZ vruće vode (tuš (lokalna nabava))
c Crpka KVV-a (lokalna nabava)
d Komplet za recirkulaciju (141554) (opcija)

- Priključivanjem crpke KVV-a, vruća voda može biti trenutačno dostupna na slavini.
- Crpka KVV-a i instalacija nabavljaju se lokalno i odgovornost su instalatera. Za električno ožičenje, pogledajte odjeljak "9.3.7 Za spajanje crpke za toplu vodu za kućanstvo" [▸ 138].
- Upute o postavljanju opcionalnog recirkulacijskog priključka potražite u priručniku za postavljanje kompleta za recirkulaciju (141554).

Konfiguracija

- Više podataka potražite pod naslovom "11 Konfiguracija" [▸ 160].

- Možete programirati plan za kontrolu crpke KVV-a putem korisničkog sučelja. Za više informacija pogledajte referentni vodič za korisnike.

6.4.5 Crpka KVV-a za dezinfekciju

Postavljanje

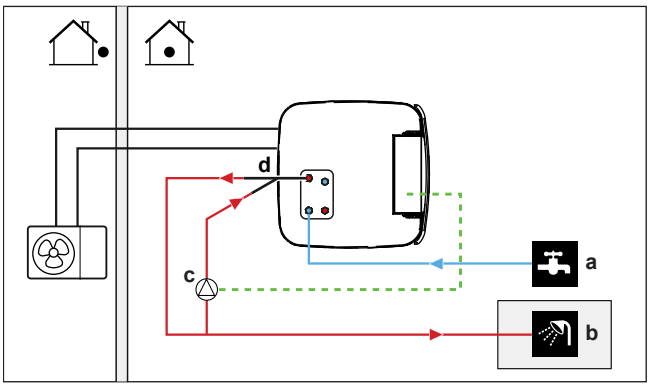

a ULAZ hladne vode
b IZLAZ vruće vode (tuš (lokalna nabava))
c Crpka KVV-a (lokalna nabava)
d Komplet za recirkulaciju (141554) (opcija)
e Grijaći element (lokalna nabava)
f Protupovratni ventil (lokalna nabava)

- Crpka KVV-a nabavlja se lokalno, a za njezino postavljanje zadužen je instalater. Za električno ožičenje, pogledajte odjeljak "9.3.7 Za spajanje crpke za toplu vodu za kućanstvo" [▸ 138].
- Ako primjenjivi zakoni tijekom dezinfekcije zahtijevaju višu temperaturu od naviše zadane vrijednosti spremnika (pogledajte [2-03] u tablici lokalnih postavki), možete se spojiti na crpku tople vode u kućanstvu i element grijača kao što je gore prikazano.
- Ako važeći zakoni zahtijevaju dezinfekciju cjevovoda za vodu do izlazne točke, možete priključiti crpku KVV-a i grijaći element (ako je potreban) kao što je gore prikazano.

Konfiguracija

Unutarnja jedinica može upravljati radom crpke KVV-a. Više podataka potražite pod naslovom "11 Konfiguracija" [▸ 160].

6.5 Postavljanje mjerenja energije

- Putem korisničkog sučelja možete očitati sljedeće podatke o energiji:
  - Proizvedena toplina
  - Potrošena energija
- Možete očitati podatke o energiji:
  - Za grijanje prostora
  - Za hlađenje prostora
  - Za proizvodnju kućne vruće vode

- Možete očitati podatke o energiji:
  - Dvosatni (za posljednjih 48 sati)
  - Dnevni (za posljednjih 14 dana)
  - Mjesečni (za posljednja 24 mjeseca)
  - Ukupni podatci od postavljanja

INFORMACIJA

Izračunana proizvedena toplina i potrošena energija su procijenjene, točnost se ne može zajamčiti.

6.5.1 Proizvedena toplina

INFORMACIJA

Osjetnici koji izračunavaju proizvedenu toplinu kalibriraju se automatski.

- Proizvedena toplina izračunava se interno na osnovi:
  - Temperature izlazne i ulazne vode
  - Stope protoka
- Postavljanje i konfiguracija: nije potrebna dodatna oprema.

6.5.2 Potrošena energija

Za određivanje potrošene energije možete se poslužiti sljedećim metodama:

- Izračunavanje
- Mjerenje

INFORMACIJA

Ne možete kombinirati izračunavanje potrošene energije (primjer: za pomoćni grijač) i mjerenje potrošene energije (primjer: za vanjsku jedinicu). Ako to učinite, podaci o energiji bit će netočni.

Izračunavanje potrošene energije

- Potrošena energija izračunava se interno na osnovi:
  - stvarne ulazne snage vanjske jedinice
  - Postavljenog kapaciteta pomoćnog grijača
  - napona
- Postavljanje i konfiguracija: da biste dobili točne podatke o energiji, izmjerite kapacitet (mjerenje otpora) i putem korisničkog sučelja postavite kapacitet za pomoćni grijač (1. korak).

Mjerenje potrošene energije

- Preferirana metoda zbog veće točnosti.
- Zahtijeva vanjske strujomjere.
- Postavljanje i konfiguracija: pri upotrebi strujomjera, putem korisničkog sučelja postavite broj impulsa/kWh za svaki strujomjer.

INFORMACIJA

Kada mjerite potrošnju električne energije, uvjerite se da je SVA ulazna snaga sustava pokrivena strujomjerima.

6.5.3 Električno napajanje po normalnoj stopi kWh

Opće pravilo

Dovoljan je jedan strujomjer koje pokriva cijeli sustav.

Postavljanje

Priključite strujomjer na X15M/5 i X15M/6. Pogledajte odjeljak "9.3.6 Postupak spajanja strujomjera" [▸ 137].

Tip strujomjera

U slučaju…	Upotrijebite… strujomjer
▪ Jednofazne vanjske jedinice ▪ Pomoćnog grijača koji se napaja iz jednofazne mreže (tj. model pomoćnog grijača je *3V ili *6V, priključen na jednofaznu mrežu)	Jednofazni (*3V, *6V (6V): 1N~ 230 V)
▪ Trofazne vanjske jedinice ▪ Pomoćnog grijača koji se napaja iz trofazne mreže (tj. model pomoćnog grijača je *9W)	Trofazni (*9W: 3N~ 400 V)

Primjer

Jednofazni strujomjer	Trofazni strujomjer
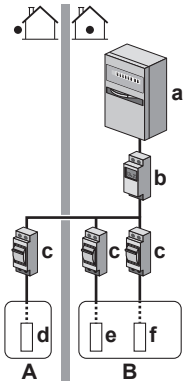	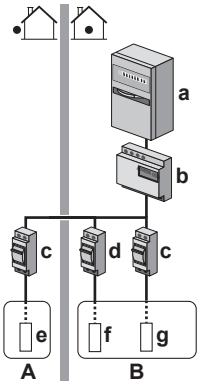
A Vanjska jedinica **B** Unutarnja jedinica **a** Razvodni ormar (L_1/N) **b** Strujomjer (L_1/N) **c** Osigurač (L_1/N) **d** Vanjska jedinica (L_1/N) **e** Unutarnja jedinica (L_1/N) **f** Pomoćni grijač (L_1/N)	**A** Vanjska jedinica **B** Unutarnja jedinica **a** Razvodni ormar (L_1/L_2/L_3/N) **b** Strujomjer (L_1/L_2/L_3/N) **c** Osigurač (L_1/L_2/L_3/N) **d** Osigurač (L_1/N) **e** Vanjska jedinica (L_1/L_2/L_3/N) **f** Unutarnja jedinica (L_1/N) **g** Pomoćni grijač (L_1/L_2/L_3/N)

Iznimka

- Drugi strujomjer možete upotrijebiti u sljedećim situacijama:
  - Mjerni raspon jednog strujomjera nije dovoljan.
  - Strujomjer se ne može jednostavno postaviti u razvodni ormar.
  - Trofazne mreže od 230 V i 400 V su kombinirane (vrlo rijetko), zbog tehničkih ograničenja strujomjera.
- Priključivanje i postavljanje:
  - Priključite drugi strujomjer na X15M/9 i X15M/10. Pogledajte odjeljak "9.3.6 Postupak spajanja strujomjera" [▸ 137].
  - Podaci o potrošnji energije za oba strujomjera dodani su u softver tako da NE trebate postaviti koju potrošnju energije pokriva određeni strujomjer. Trebate postaviti samo broj impulsa za svaki strujomjer.
- Za primjer s dva strujomjera pogledajte "6.5.4 Električno napajanje po preferencijalnoj stopi kWh" [▸ 61].

6.5.4 Električno napajanje po preferencijalnoj stopi kWh

Opće pravilo

- Strujomjer 1: mjeri vanjsku jedinicu.
- Strujomjer 2: mjeri sve ostalo (tj. unutarnja jedinica i pomoćni grijač).

Postavljanje

- Priključite strujomjer 1 na X15M/5 i X15M/6.
- Priključite strujomjer 2 na X15M/9 i X15M/10.

Pogledajte odjeljak "9.3.6 Postupak spajanja strujomjera" [▸ 137].

Tipovi strujomjera

- Strujomjer 1: jednofazni ili trofazni strujomjer ovisno o električnom napajanju vanjske jedinice.
- Strujomjer 2:
  - U slučaju jednofazne konfiguracije pomoćnog grijača, upotrijebite jednofazni strujomjer.
  - U ostalim slučajevima upotrijebite trofazni strujomjer.

Primjer

Jednofazna vanjska jedinica s trofaznim pomoćnim grijačem:

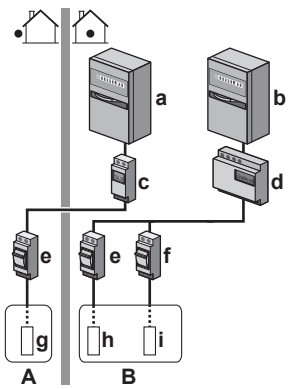

A Vanjska jedinica
B Unutarnja jedinica
a Razvodni ormar (L_1/N): električno napajanje prema preferencijalnoj stopi kWh
b Razvodni ormar (L_1/L_2/L_3/N): električno napajanje prema normalnoj stopi kWh

c Strujomjer (L_1/N)
d Strujomjer (L_1/L_2/L_3/N)
e Osigurač (L_1/N)
f Osigurač (L_1/L_2/L_3/N)
g Vanjska jedinica (L_1/N)
h Unutarnja jedinica (L_1/N)
i Pomoćni grijač (L_1/L_2/L_3/N)

6.6 Postavljanje kontrole potrošnje snage

Mogu se upotrijebiti kontrole potrošnje snage navedene u nastavku. Više podataka o pripadajućim postavkama potražite pod naslovom "Kontrola potrošnje snage" [▸ 233].

#	Kontrola potrošnje snage
1	"6.6.1 Trajno ograničenje snage" [▸ 62] ▪ Omogućuje ograničenje potrošnje snage cijelog sustava toplinske crpke (zbroj unutarnje jedinice i pomoćnog grijača) jednom trajnom postavkom. ▪ Ograničenje snage u kW ili struje u A.
2	"6.6.2 Ograničenje snage aktivirano putem digitalnih ulaza" [▸ 63] ▪ Omogućuje ograničenje potrošnje snage cijelog sustava toplinske crpke (zbroj unutarnje jedinice i pomoćnog grijača) putem 4 digitalna ulaza. ▪ Ograničenje snage u kW ili struje u A.
3	"6.6.4 Ograničenje snage BBR16" [▸ 65] ▪ **Ograničenje:** Dostupno samo na švedskom jeziku. ▪ Omogućuje poštovanje zakonskih odredbi o BBR16 (zakoni o energiji u Švedskoj). ▪ Ograničenje snage u kW. ▪ Može se kombinirati s drugim načinima kontrole potrošnje kW. U tom slučaju jedinica primjenjuje najrestriktivniju kontrolu.

NAPOMENA

Može se ugraditi lokalni osigurač s jakosti manjom no što je preporučeno za toplinsku crpku. U tu se svrhu mora promijeniti lokalna postavka [2-0E] u skladu s maksimalnom dopuštenom strujom kojoj se smije izložiti toplinska crpka.

Imajte na umu da lokalna postavka [2-0E] poništava sve postavke kontrole potrošnje snage. Ograničavanjem snage toplinske crpke smanjit će se njezine performanse.

NAPOMENA

Postavite minimalnu potrošnju energije na ±3,6 kW kako biste osigurali:

- Postupak odmrzavanja. U protivnom, ako se odmrzavanje prekine nekoliko puta, izmjenjivač topline će se smrznuti.
- Grijanje prostora i proizvodnja KVV-a uz dopuštanje 1. koraka pomoćnog grijača.
- Postupak dezinfekcije.

6.6.1 Trajno ograničenje snage

Trajno ograničenje snage korisno je radi osiguravanja maksimalne ulazne snage ili jakosti sustava. U nekim zemljama zakonski je ograničena maksimalna potrošnja energije za grijanje prostora i proizvodnju KVV-a.

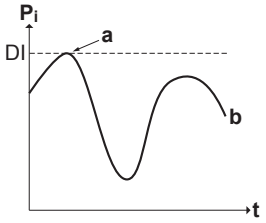

P_i Ulazna snaga
t Vrijeme
DI Digitalni ulaz (razina ograničenja snage)
a Ograničenje snage je aktivirano
b Stvarna ulazna snaga

Postavljanje i konfiguracija

- Nije potrebna nikakva dodatna oprema.
- Namjestite postavke kontrole potrošnje snage pod [9.9] putem korisničkog sučelja (pogledajte "Kontrola potrošnje snage" [▸ 233]):
  - Odaberite način rada s neprekidnim ograničenjem
  - Odaberite tip ograničenja (snaga u kW ili jakost u A)
  - Postavite željenu razinu ograničenja snage

6.6.2 Ograničenje snage aktivirano putem digitalnih ulaza

Ograničenje snage također je korisno u kombinaciji sa sustavom upravljanja energijom.

Snaga ili jakost struje cijelog sustava Daikin je dinamički ograničena putem digitalnih ulaza (maksimalno četiri koraka). Svaka razina ograničenja snage postavljena je putem korisničkog sučelja uz ograničenje jedne od navedenih stavki:

- Jakost struje (u A)
- Ulazna snaga (u kW)

Sustav upravljanja energijom (lokalna nabava) određuje aktivaciju određene razine ograničenja snage. **Primjer:** Za ograničenje maksimalne snage struje cijele kuće (rasvjeta, kućanski aparati, grijanje prostora...).

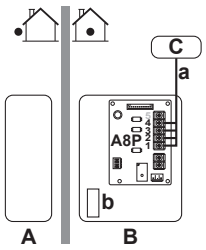

A Vanjska jedinica
B Unutarnja jedinica
C Sustav upravljanja energijom
a Aktivacija ograničenja snage (4 digitalna ulaza)
b Pomoćni grijač (opcija)

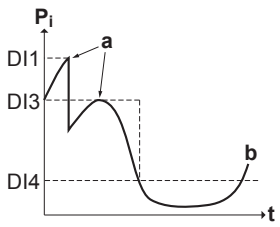

P_i Ulazna snaga
t Vrijeme
DI Digitalni ulazi (razine ograničenja snage)

a Ograničenje snage je aktivirano
b Stvarna ulazna snaga

Postavljanje

- Potrebna je komunikacijska tiskana pločica (opcija EKRP1AHTA).
- Maksimalno četiri digitalna ulaza upotrijebljena su za aktivaciju odgovarajuće razine ograničenja snage:
  - DI1 = najveće ograničenje (najmanja potrošnja energije)
  - DI4 = najmanje ograničenje (najveća potrošnja energije)
- Specifikacija digitalnih ulaza:
  - DI1: S9S (ograničenje 1)
  - DI2: S8S (ograničenje 2)
  - DI3: S7S (ograničenje 3)
  - DI4: S6S (ograničenje 4)
- Više informacija potražite u shemi ožičenja.

Konfiguracija

- Namjestite postavke kontrole potrošnje snage pod [9.9] putem korisničkog sučelja (za opis svih postavki pogledajte poglavlje "Kontrola potrošnje snage" [▸ 233]):
  - Odaberite ograničenje putem digitalnih ulaza.
  - Odaberite tip ograničenja (snaga u kW ili jakost u A).
  - Postavite željenu razinu ograničenja snage u skladu sa svakim digitalnim ulazom.

INFORMACIJA

Ako je zatvoreno više od 1 digitalnog ulaza (istovremeno), prioritet digitalnih ulaza je fiksan: prioritet DI4>...>DI1.

6.6.3 Postupak ograničenja snage

Vanjska jedinica učinkovitija je od električnog grijača. Zbog toga se električni grijač prvi ograničava i isključuje. Sustav ograničava potrošnju energije sljedećim redom:

1 ISKLJUČUJE pomoćni grijač.
2 Ograničava vanjsku jedinicu.
3 Isključuje vanjsku jedinicu.

Primjer

Ako je konfiguracija sljedeća: razina ograničenja snage NE dopušta rad pomoćnog grijača (1. korak).

Tada je potrošnja snage ograničena na sljedeći način:

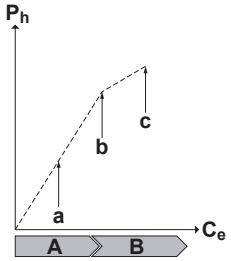

P_h Proizvedena toplina
C_e Potrošena energija

A Vanjska jedinica
B Pomoćni grijač
a Ograničeni rad vanjske jedinice
b Potpuni rad vanjske jedinice
c Uključen je 1. korak pomoćnog grijača

6.6.4 Ograničenje snage BBR16

INFORMACIJA

Ograničenje: BBR16 postavke vidljive su samo kada je švedski postavljen kao jezik korisničkog sučelja.

NAPOMENA

2 tjedna za promjenu. Nakon što se aktivira BBR16, imate samo 2 tjedna za mijenjanje njegovih postavki (`Aktivacija BBR16` i `Ograničenje napajanja BBR16`). Nakon 2 tjedna te postavke ostaju trajno aktivne u jedinici.

Napomena: ta je opcija drugačija od trajnog ograničenja snage koje se uvijek može promijeniti.

Ograničenje snage BBR16 upotrebljavajte kada morate poštovati zakonske odredbe za BBR16 (zakoni o energiji u Švedskoj).

Ograničenje snage BBR16 možete kombinirati s drugim načinima kontrole potrošnje kW. U tom slučaju jedinica primjenjuje najrestriktivniju kontrolu.

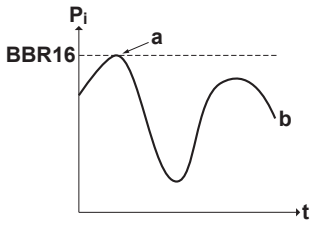

P_i Ulazna snaga
t Vrijeme
BBR16 Razina ograničenja BBR16
a Ograničenje snage je aktivirano
b Stvarna ulazna snaga

Postavljanje i konfiguracija

- Nije potrebna nikakva dodatna oprema.
- Namjestite postavke kontrole potrošnje snage pod [9.9] putem korisničkog sučelja (pogledajte "Kontrola potrošnje snage" [▸ 233]):
  - Aktivirajte BBR16
  - Postavite željenu razinu ograničenja snage

6.7 Postavljanje osjetnika vanjske temperature

Možete priključiti jedan osjetnik vanjske temperature. Njime se mjeri unutarnja ili vanjska temperatura u okolini. Preporučujemo upotrebu vanjskog osjetnika temperature u sljedećim slučajevima:

Unutarnja temperatura okoline

- Kod kontrole sobnim termostatom, namjensko sučelje za upravljanje ugodnošću (BRC1HHDA služi kao sobni termostat) mjeri unutarnju temperaturu okoline.

Zbog toga namjensko sučelje za upravljanje ugodnošću mora biti postavljeno na lokaciji:

- Gdje se može očitati prosječna temperatura u prostoriji
- Gdje NEMA izloženosti izravnom sunčevom svjetlu
- Koja NIJE u blizini izvora topline
- Koja NIJE pod utjecajem vanjskog zraka ili propuha zbog npr. otvaranja/zatvaranja vrata

- Ako to NIJE moguće, preporučujemo priključenje daljinskog unutarnjeg osjetnika (opcija KRCS01-1).
- Postavljanje: Upute o postavljanju potražite u priručniku za postavljanje daljinskog unutarnjeg osjetnika i knjižici s dodacima za opcionalnu opremu.
- Konfiguracija: odaberite sobni osjetnik [9.B].

Vanjska temperatura okoline

- U vanjskoj jedinici mjeri se vanjska temperatura u okolini. Zbog toga vanjska jedinica mora biti postavljena na lokaciji:
  - Sa sjeverne strane kuće ili na onoj strani gdje se nalazi najviše uređaja za isijavanje topline
  - Gdje NEMA izloženosti izravnom sunčevom svjetlu
- Ako to NIJE moguće, preporučujemo priključenje daljinskog vanjskog osjetnika (opcija EKRSCA1).
- Postavljanje: Upute o postavljanju potražite u priručniku za postavljanje daljinskog vanjskog osjetnika i knjižici s dodacima za opcionalnu opremu.
- Konfiguracija: odaberite vanjski osjetnik [9.B].
- Kada je aktivna funkcije uštede energije vanjske jedinice (pogledajte "Funkcija uštede energije" [▸ 242]) snaga vanjske jedinice se smanjuje kako bi se smanjili gubitci energije u mirovanju. Posljedica toga je da se vanjska temperatura u okolini NE očitava.
- Ako željena temperatura izlazne vode ovisi o vremenskim prilikama, važno je neprestano mjerenje vanjske temperature. To je dodatni razlog za postavljanje opcionalnog osjetnika vanjske temperature u okolini.

INFORMACIJA

Podaci vanjskog osjetnika temperature okoline (prosječni ili trenutačni) upotrebljavaju se za kontrolne krivulje ovisne o vremenskim prilikama i za logiku automatskog prebacivanja između grijanja i hlađenja. Zbog zaštite vanjske jedinice uvijek se upotrebljava unutarnji osjetnik unutarnje jedinice.

7 Postavljanje jedinice

U ovom poglavlju

7.1 pripremi mjesta ugradnje ... 67
7.1.1 Zahtjevi za mjesto postavljana vanjske jedinice ... 67
7.1.2 Dodatni zahtjevi za mjesto postavljanja vanjske jedinice u hladnim podnebljima ... 70
7.1.3 Zahtjevi za mjesto postavljanja unutarnje jedinice ... 70
7.1.4 Posebni zahtjevi za jedinice sa sredstvom R32 ... 72
7.1.5 Obrasci postavljanja ... 74
7.2 Otvaranje i zatvaranje jedinica ... 80
7.2.1 Više o otvaranju jedinica ... 80
7.2.2 Za otvaranje vanjske jedinice ... 80
7.2.3 Za zatvaranje vanjske jedinice ... 81
7.2.4 Za otvaranje unutarnje jedinice ... 81
7.2.5 Za zatvaranje unutarnje jedinice ... 84
7.3 Montaža vanjske jedinice ... 85
7.3.1 O postavljanju vanjske jedinice ... 85
7.3.2 Mjere opreza prilikom postavljanja vanjske jedinice ... 85
7.3.3 Za osiguravanje konstrukcije za postavljanje ... 85
7.3.4 Za instaliranje vanjske jedinice ... 88
7.3.5 Za osiguravanje pražnjenja ... 89
7.3.6 Za sprečavanje prevrtanja vanjske jedinice ... 91
7.4 Montaža unutarnje jedinice ... 92
7.4.1 Više o postavljanju unutarnje jedinice ... 92
7.4.2 Mjere opreza prilikom postavljanja unutarnje jedinice ... 92
7.4.3 Postavljanje unutarnje jedinice ... 92
7.4.4 Priključivanje crijeva za pražnjenje na odvod ... 92

7.1 pripremi mjesta ugradnje

UPOZORENJE

Uređaj treba biti pohranjen u prostoriji u kojoj nema stalno uključenih izvora paljenja (primjer: otvoreni plamen, uključeni plinski uređaj ili uključeni električni grijač).

Odaberite mjesto za instaliranje s dovoljno prostora za donošenje i odnošenje jedinice s mjesta.

Jedinicu NE instalirajte na mjestima koja se često upotrebljavaju za rad. U slučaju građevinskih radova (npr. brušenje) gdje se stvara dosta prašine, jedinicu se MORA pokriti.

UPOZORENJE

NEMOJTE ponovno koristiti cijevi za rashladno sredstvo koje su korištene s bilo kojim drugim rashladnim sredstvom. Zamijenite cijevi rashladnog sredstva ili ih temeljito očistite.

7.1.1 Zahtjevi za mjesto postavljana vanjske jedinice

INFORMACIJA

Pročitajte i sljedeće uvjete:

- Opći uvjeti o mjestu postavljanja. Pogledajte poglavlje “Opće mjere opreza”.
- Uvjeti za cjevovod rashladnog sredstva (duljina, visinska razlika). Više potražite u ovome poglavlju “Priprema”.

Imajte na umu sljedeće smjernice za prostorni razmještaj:

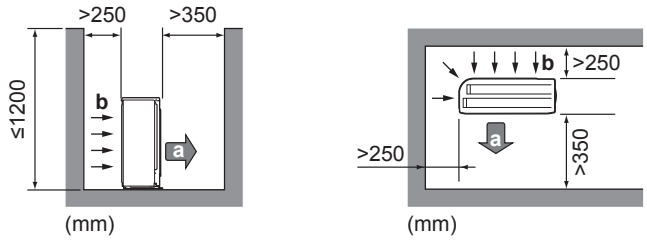

a Izlaz zraka
b Ulaz zraka

INFORMACIJA

U područjima osjetljivim na zvuk (npr. pored spavaće sobe) možete postaviti poklopac za prigušivanje buke (EKLN08A1) kako biste smanjili buku rada vanjske jedinice. Ako ga postavljate, imajte na umu sljedeće smjernice za prostorni razmještaj:

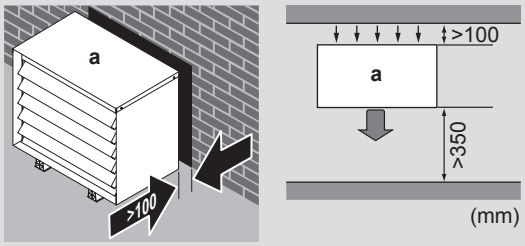

a Poklopac za prigušivanje buke

NAPOMENA

- NE slažite jedinice jednu na drugu.
- NE vješajte jedinicu na strop.

Kada je ispust zraka izložen vjetru preporučujemo postavljanje pregradne ploče.

Preporučujemo postavljanje vanjske jedinice s ulazom zraka usmjerenim prema zidu, a NE izravno izloženom vjetru.

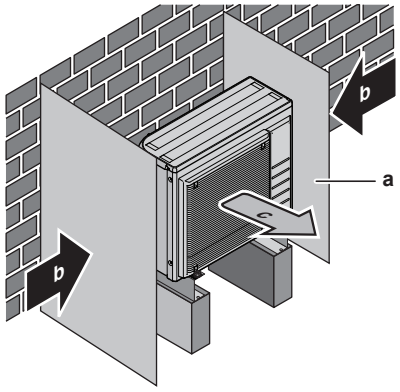

a Pregradna ploča
b Prevladavajući smjer vjetra
c Izlaz zraka

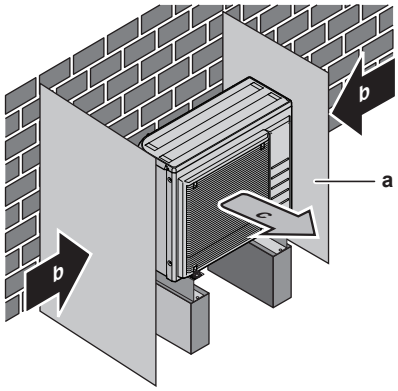

a Pregradna ploča
b Prevladavajući smjer vjetra
c Izlaz zraka

Uređaj NE instalirajte na sljedećim mjestima:

- Mjesta osjetljiva na buku (npr. pored spavaće sobe), kako vas buka rada jedinice ne bi ometala.

  Napomena: Ako se zvuk mjeri u stvarnim uvjetima instalacije, izmjerena vrijednost može biti viša od razine zvučnog tlaka navedene pod naslovom Zvučni spektar u knjižici sa specifikacijama zbog okolnog šuma i refleksije zvuka.
- Na mjestima na kojima u atmosferi mogu nastati maglice mineralnih ulja, raspršene čestice ili pare. Plastični dijelovi se mogu oštetiti i prouzročiti procurivanje vode.

NE preporučujemo postavljanje jedinice na sljedeća mjesta jer time možete skratiti vijek trajanja jedinice:

- Gdje postoji velika oscilacija u naponu
- U vozilima ili plovilima
- Gdje ima kiselih ili lužnatih para

Postavljanje na morskoj obali. Obavezno pazite da jedinica NIJE izravno izložena morskim vjetrovima. Time se sprječava korozija uslijed visokih razina soli u zraku, što može skratiti vijek trajanja jedinice.

Vanjsku jedinicu postavite dalje od izravnih vjetrova s mora.

Primjer: Iza zgrade.

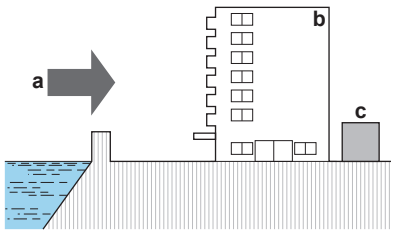

a Vjetar s mora
b Zgrada
c Vanjska jedinica

Ako je vanjska jedinica izložena izravnim vjetrovima s mora, postavite vjetrobran.

- Visina vjetrobrana ≥1,5×visina vanjske jedinice
- Kod postavljanja vjetrobrana uzmite u obzir prostor potreban za servisiranje.

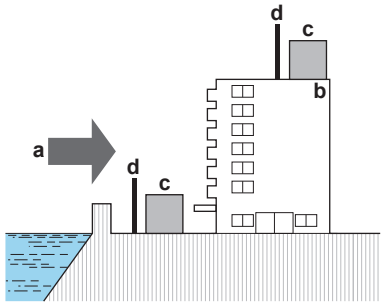

a Vjetar s mora
b Zgrada
c Vanjska jedinica
d Vjetrobran

Vanjska jedinica načinjena je isključivo za postavljanje na otvorenom i za sljedeće temperature u okolini:

Način rada hlađenja	10~43°C
Način rada grijanja	–25~25°C

7.1.2 Dodatni zahtjevi za mjesto postavljanja vanjske jedinice u hladnim podnebljima

Zaštitite vanjsku jedinicu od izravnih snježnih oborina i pobrinite se da vanjska jedinica NIKADA ne bude prekrivena snijegom.

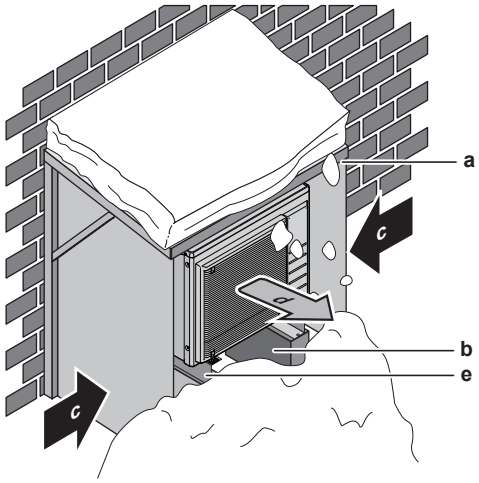

a Nadstrešnica ili kućica za snijeg
b Postolje
c Prevladavajući smjer vjetra
d Izlaz zraka
e EKFT008D opcijski komplet

U svakom slučaju, ispod jedinice ostavite najmanje 300 mm slobodnog prostora. Osim toga, jedinicu obavezno postavite najmanje 100 mm iznad maksimalne očekivane razine snijega. Za više pojedinosti pogledajte "7.3 Montaža vanjske jedinice" [▸ 85].

U područjima s mnogo snijega vrlo je važno odabrati mjesto za postavljanje na kojem snijeg NEĆE utjecati na jedinicu. Ako je moguć bočni snijeg, pazite da zavojnica izmjenjivača topline NE BUDE izložena snijegu. Ako je potrebno, postavite zaštitni pokrov za snijeg ili nadstrešnicu i postolje.

7.1.3 Zahtjevi za mjesto postavljanja unutarnje jedinice

INFORMACIJA

Također pročitajte mjere opreza i zahtjeve u članku "2 Opće mjere opreza" [▸ 10].

- Unutarnja jedinica načinjena je isključivo za postavljanje u zatvorenom prostoru i za sljedeće temperature u okolini:
  - Grijanje prostora: 5~30°C
  - Hlađenje prostora: 5~35°C
  - Proizvodnja kućne vruće vode: 5~35°C. Ako je ugrađen EKECBUAF6V okolna temperatura ograničena je na 5~32°C.

INFORMACIJA

Hlađenje je primjenjivo samo u slučaju reverzibilnih modela.

- Slijedite sljedeće smjernice za mjerenje:

Maksimalna dopuštena duljina cjevovoda rashladnog sredstva [(a)] između unutarnje i vanjske jedinice	30 m
Minimalna dopuštena duljina cjevovoda rashladnog sredstva [(a)] između unutarnje i vanjske jedinice	3 m
Maksimalna dopuštena visinska razlika između unutarnje i vanjske jedinice:	
Kada je vanjska jedinica (ERGA06E▲V3H▼ ili ERGA08E▲V3H▼) na najvišem položaju	30 m
Kada je vanjska jedinica (ERGA04E▲V3▼ ili ERGA04~08E▲V3A▼) na najvišem položaju	20 m
Kada je unutarnja jedinica na najvišem položaju	20 m

[(a)] Duljina cjevovoda rashladnog sredstva jest jednosmjerna duljina cjevovoda tekućine.

- Imajte na umu sljedeće smjernice za prostorni razmještaj pri postavljanju:

OPREZ

Unutarnju jedinicu postavite minimalno 1 m od ostalih izvora topline (>80°C) (npr. električnog grijača, uljnog grijača, dimnjaka) i gorivih materijala. U suprotnom bi moglo doći do oštećenja jedinice, a krajnjem slučaju i požara.

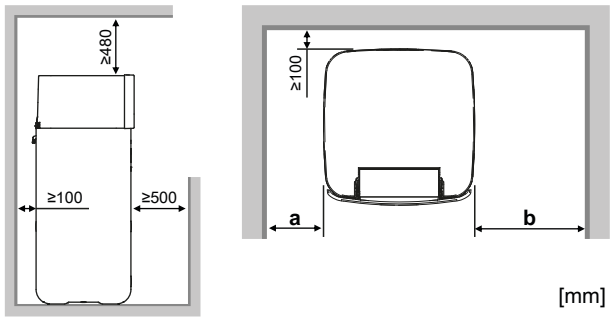

[mm]

a	≥100 mm	Za jedinice s pomoćnim grijačem / bez pomoćnog grijača
b	≥300 mm	Za jedinice s pomoćnim grijačem
	≥100 mm	Za jedinice bez pomoćnog grijača
a+b	≥600 mm	Za jedinice s pomoćnim grijačem / bez pomoćnog grijača

INFORMACIJA

Ako se ne mogu poštovati naznačeni razmaci, to može utjecati na mogućnost servisiranja.

INFORMACIJA

Ako vam je prostor za postavljanje ograničen, prije postavljanje jedinice na njezin konačan položaj: "7.4.4 Priključivanje crijeva za pražnjenje na odvod" [▸ 92].

- Podloga mora biti dovoljno čvrsta kako bi izdržala težinu jedinice. Uzmite u obzir težinu jedinice sa spremnikom punim vode.

  Pazite da u slučaju istjecanja voda ne nanese štetu na mjestu postavljanja i u okolini.
- Temelj mora biti ravan i gladak.

NE postavljajte jedinicu na mjesta kao što su:

- Na mjestima na kojima u atmosferi mogu nastati maglice mineralnih ulja, raspršene čestice ili pare. Plastični dijelovi se mogu oštetiti i prouzročiti procurivanje vode.
- Mjesta osjetljiva na buku (npr. pored spavaće sobe), kako vas buka rada jedinice ne bi ometala.
- Na mjestima s velikom vlagom (maks. RH=85%), npr. u kupaonici.
- Na mjestima gdje je moguće smrzavanje. Temperatura u okolini unutarnje jedinice mora biti >5°C.
- Na mjestima gdje je jedinica duže izložena izravnom Sunčevom svjetlu. Dugotrajno UV zračenje može oštetiti jedinicu.

7.1.4 Posebni zahtjevi za jedinice sa sredstvom R32

Dodatno uz smjernice za prostorni razmještaj: prostorija u koju postavljate unutarnju jedinicu također mora ispunjavati uvjete opisane pod naslovom "7.1.5 Obrasci postavljanja" [▸ 74].

UPOZORENJE

- NEMOJTE probijati ni paliti dijelove kruga rashladnog sredstva.
- NE služite se nikakvim sredstvima za ubrzavanje postupka odmrzavanja niti za čišćenje opreme, osim onima koja je preporučio proizvođač.
- Imajte na umu da rashladno sredstvo R32 NEMA mirisa.

UPOZORENJE

Uređaj treba biti pohranjen tako da se spriječi mehaničko oštećenje i u dobro provjetravanoj prostoriji u kojoj nema stalno uključenih izvora paljenja (primjer: otvoreni plamen, uključeni plinski uređaj ili uključeni električni grijač) i koja ima dolje navedenu veličinu prostora.

NAPOMENA

- NEMOJTE ponovo koristiti spojeve i bakrene brtve koje su već bili korišteni.
- Spojevi u instalaciji napravljeni između dijelova rashladnog sustava trebaju biti dostupni u svrhu održavanja.

UPOZORENJE

Sa sigurnošću utvrdite da su instalacija, servisiranje, održavanje i popravci u skladu s uputama iz Daikin i s važećim zakonskim propisima (na primjer s nacionalnim pravilnikom za plinove) i da su ih izvršile SAMO ovlaštene osobe.

NAPOMENA

- Cjevovod mora biti sigurno montiran i zaštićen od fizičkog oštećenja.
- Neka instalacija cjevovoda bude minimalne duljine.

7.1.5 Obrasci postavljanja

UPOZORENJE

Za jedinice koje koriste rashladno sredstvo R32 neophodno je paziti da svi ventilacijski otvori budu slobodni od zapreka.

Ovisno o ukupnom punjenju rashladnog sredstva u sustavu i vrsti prostorije u koju postavljate unutarnju jedinicu, dopušteni su različiti obrasci postavljanja:

Ako...		Događa se sljedeće...
Ukupno punjenje rashladnog sredstva u sustavu	**Vrsta prostorije**	**Dopušteni obrasci**
<1,84 kg (odnosno ako je cijev dugačka <27 m)	Sve	1 (2, 3 i 4 su suvišni. Nema potrebe za provjerom minimalne površine poda ili osiguravanjem ventilacijskih otvora.)
≥1,84 kg (odnosno ako je cijev dugačka ≥27 m)	Dnevni boravak, kuhinja, garaža, potkrovlje, podrum, spremište	2, 3
	Tehnička prostorija (tj. prostorija u kojoj NIKAD ne borave ljudi)	2, 3, 4

	1. OBRAZAC	2. OBRAZAC	3. OBRAZAC	4. OBRAZAC
	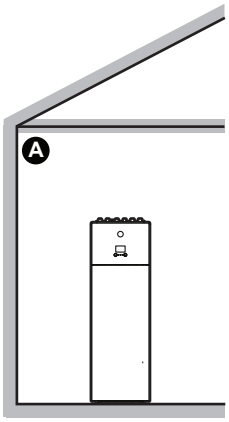	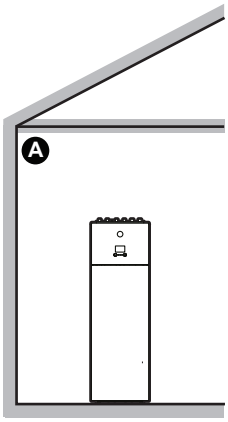	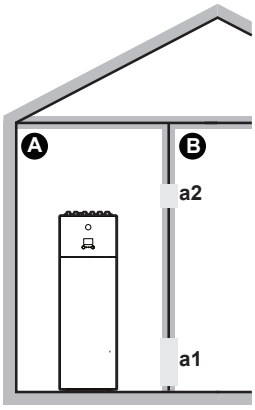	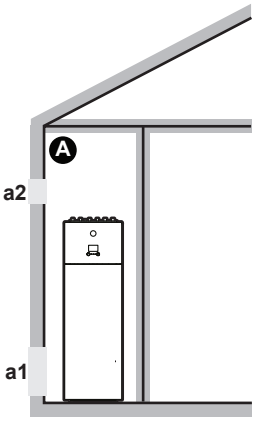
Ventilacijski otvori	Nije dostupno	Nije dostupno	Između prostorija A i B	Između prostorije A i vanjskog prostora
Minimalna površina poda	Nije dostupno	Prostorija A	Prostorija A + prostorija B	Nije dostupno
Ograničenja	Pogledajte "1. OBRAZAC" [▶ 75]	Pogledajte "OBRAZAC 2 i 3" [▶ 75] i "Tablice za OBRASCE 2 i 3" [▶ 77]		Pogledajte "4. OBRAZAC" [▶ 79]

A	Prostorija A (= prostorija u kojoj je postavljena unutarnja jedinica)
B	Prostorija B (= susjedna prostorija)
a1	Donji otvor za prirodnu ventilaciju
a2	Gornji otvor za prirodnu ventilaciju

1. OBRAZAC

Za OBRAZAC 1 trebate se samo pridržavati smjernica za prostorni razmještaj opisanih pod naslovom "7.1.3 Zahtjevi za mjesto postavljanja unutarnje jedinice" [▸ 70].

OBRAZAC 2 i 3

Za OBRAZAC 2 i 3, uz smjernice za prostorni razmještaj opisane pod naslovom "7.1.3 Zahtjevi za mjesto postavljanja unutarnje jedinice" [▸ 70] trebate se pridržavati i zahtjeva za minimalnu površinu poda opisanih u sljedećem dijagramu toka. Dijagram toka koristi sljedeće tablice: "Tablica 1: Maksimalno punjenje rashladnog sredstva dozvoljeno u prostoriji: unutarnja jedinica" [▸ 77], "Tablica 2: Minimalna površina poda: unutarnja jedinica" [▸ 78] i "Tablica 3: Minimalna površina otvora za odzračivanje za prirodnu ventilaciju" [▸ 78].

INFORMACIJA

Više unutarnjih jedinica. Ako su u prostoriji postavljene dvije ili više unutarnjih jedinica, morate uzeti u obzir maksimalno punjenje rashladnog sredstva koje se može ispustiti u prostoriju kada se dogodi JEDNO istjecanje. **Primjer:** Ako su u prostoriju postavljene dvije unutarnje jedinice, svaka sa svojom vlastitom vanjskom jedinicom, tada trebate uzeti u obzir punjenje rashladnog sredstva najveće kombinacije unutarnje i vanjske jedinice.

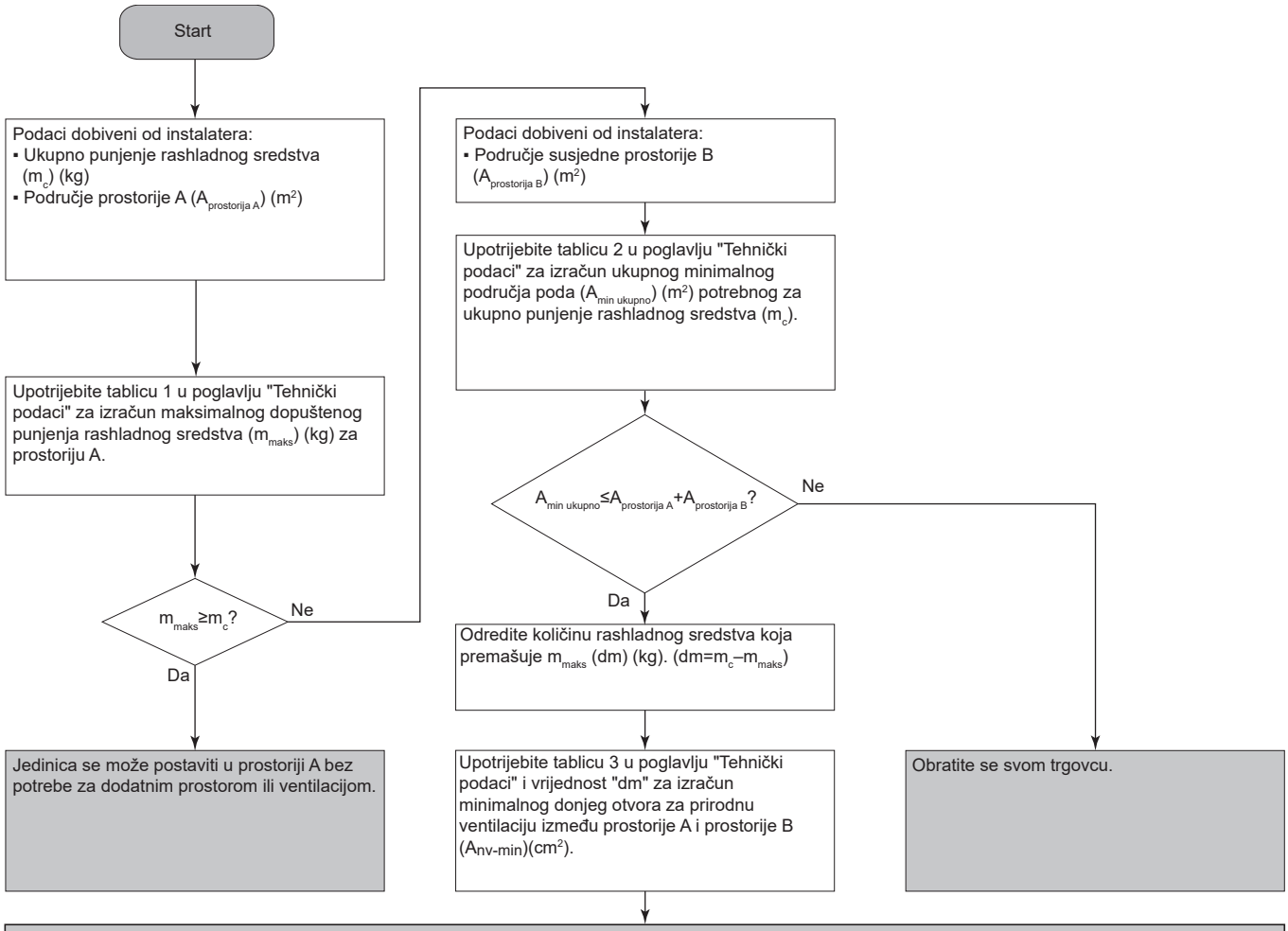

Jedinica se može ugraditi u **prostoriju A** ako izvedete 2 otvora (jedan na dnu, drugi na vrhu) između prostorija A i B kako bi se osigurala prirodna ventilacija. Otvori moraju ispunjavati sljedeće uvjete:

- **Donji otvor (A_{nv}):**
  - Mora biti trajni otvor koji se ne može zatvoriti.
  - Mora se u cijelosti nalaziti između 0 i 300 mm od poda.
  - Mora biti $\geq A_{nv\text{-}min}$ (minimalni donji otvor).
  - ≥50% potrebnog otvora $A_{nv\text{-}min}$ mora biti ≤200 mm od poda.
  - Dno otvora mora biti ≤100 mm od poda.
  - Ako otvor započinje od poda, visina otvora mora biti ≥20 mm.
- **Gornji otvor:**
  - Mora biti trajni otvor koji se ne može zatvoriti.
  - Mora biti ≥50% vrijednosti $A_{nv\text{-}min}$ (minimalni donji otvor).
  - Mora biti ≥1,5 m od poda.

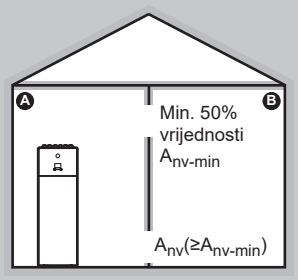

Tablice za OBRASCE 2 i 3

Tablica 1: Maksimalno punjenje rashladnog sredstva dozvoljeno u prostoriji: unutarnja jedinica

$A_{prostorija}$ (m^2)	Maksimalno punjenje rashladnog sredstva u prostoriji ($m_{maks.}$) (kg)
	H=600 mm
1	0,138
2	0,276
3	0,414
4	0,553
5	0,691
6	0,829
7	0,907
8	0,970
9	1,028
10	1,084
11	1,137
12	1,187
13	1,236
14	1,283
15	1,328
16	1,371
17	1,413
18	1,454
19	1,494
20	1,533
21	1,571
22	1,608
23	1,644
24	1,679
25	1,714
26	1,748
27	1,781
28	1,814
29	1,846
30	1,877
31	1,909

INFORMACIJA

- Za modele HPSU, vrijednost koja se uzima u obzir je "Visina instalacije (H)" od 600 mm radi usklađivanja s normom IEC 60335-2-40:2013 A1 2016, klauzula GG2.
- Za srednje vrijednosti $A_{prostorija}$ (npr. kada je $A_{prostorija}$ između dvije vrijednosti u tablici) uzmite u obzir vrijednost koja odgovara nižoj vrijednosti $A_{prostorija}$ iz tablice. Ako je $A_{prostorija}$=12,5 m^2, uzmite u obzir vrijednost koja odgovara stavci "$A_{prostorija}$=12 m^2".

Tablica 2: Minimalna površina poda: unutarnja jedinica

m_c (kg)	Minimalna površina poda (m^2)
	H=600 mm
1,84	28,81
1,86	29,44
1,88	30,08
1,90	30,72

INFORMACIJA

- Za modele HPSU, vrijednost koja se uzima u obzir je "Visina instalacije (H)" od 600 mm radi usklađivanja s normom IEC 60335-2-40:2013 A1 2016, klauzula GG2.
- Za srednje vrijednosti m_c (npr. kada je m_c između dvije vrijednosti u tablici) uzmite u obzir vrijednost koja odgovara višoj vrijednosti m_c iz tablice. Ako je m_c=1,87 kg, uzmite u obzir vrijednost koja odgovara "m_c=1,88 kg".
- Sustavi s ukupnim punjenjem rashladnog sredstva (m_c) <1,84 kg (odnosno ako je cijev dugačka <27 m) NE podliježu nikakvim zahtjevima za prostoriju u kojoj se uređaj postavlja.
- Punjenja >1,9 kg NISU dopuštena u jedinici.

Tablica 3: Minimalna površina otvora za odzračivanje za prirodnu ventilaciju

m_c	$m_{maks.}$	dm=m_c–$m_{maks.}$ (kg)	Minimalna površina donjeg otvora (cm^2)
			H=600 mm
1,9	0,1	1,80	729
1,9	0,3	1,60	648
1,9	0,5	1,40	567
1,9	0,7	1,20	486
1,9	0,9	1,00	418
1,9	1,1	0,80	370
1,9	1,3	0,60	301
1,9	1,5	0,40	216
1,9	1,7	0,20	115

INFORMACIJA

- Za podne stojeće modele, vrijednost koja se uzima u obzir je "Visina instalacije (H)" od 600 mm radi usklađivanja s normom IEC 60335-2-40:2013 A1 2016, klauzula GG2.
- Za srednje dm vrijednosti (npr. kada je dm između dvije dm vrijednosti u tablici) uzmite u obzir vrijednost koja odgovara višoj dm vrijednosti iz tablice. Ako je dm=1,55 kg, uzmite u obzir vrijednost koja odgovara vrijednosti "dm=1,6 kg".

4. OBRAZAC

4. OBRAZAC dozvoljen je samo za postavljanje u tehničkim prostorijama (tj. prostoriji u kojoj NIKAD ne borave ljudi). Za ovaj obrazac nema zahtjeva za minimalnu površinu poda ako osigurate 2 otvora (jedan na dnu, jedan na vrhu) između prostorije i vanjskog prostora kako biste osigurali prirodnu ventilaciju. Prostorija mora biti zaštićena od mraza.

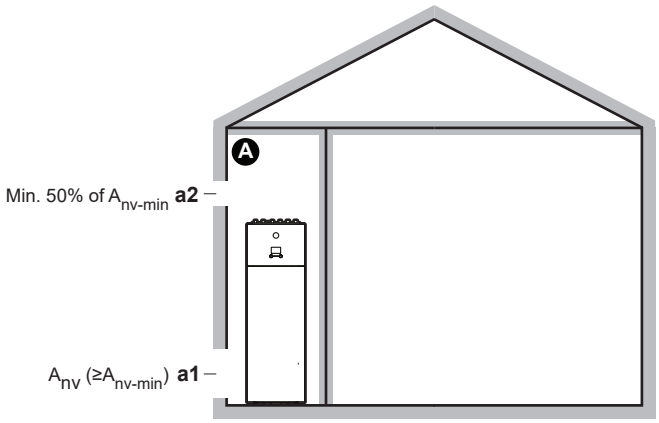

Ⓐ	Prostorija u kojoj ne borave ljudi i u kojoj je postavljena unutarnja jedinica. Mora biti zaštićena od mraza.
a1	A_{nv}: **donji otvor** za prirodnu ventilaciju između prostorije u kojoj ne borave ljudi i vanjskog prostora. ▪ Mora biti trajni otvor koji se ne može zatvoriti. ▪ Mora biti iznad razine tla. ▪ Mora se u cijelosti nalaziti između 0 i 300 mm od poda prostorije u kojoj ne borave ljudi. ▪ Mora biti ≥A_{nv-min} (minimalna površina donjeg otvora navedena u donjoj tablici). ▪ ≥50% potrebne površine otvora A_{nv-min} mora biti ≤200 mm od poda prostorije u kojoj ne borave ljudi. ▪ Dno otvora mora biti ≤100 mm od poda prostorije u kojoj ne borave ljudi. ▪ Ako otvor započinje od poda, visina otvora mora biti ≥20 mm.
a2	**Gornji otvor** za prirodnu ventilaciju između prostorije A i vanjskog prostora. ▪ Mora biti trajni otvor koji se ne može zatvoriti. ▪ Mora biti ≥50% vrijednosti A_{nv-min} (minimalna površina donjeg otvora navedena u donjoj tablici). ▪ Mora biti ≥1,5 m od poda prostorije u kojoj ne borave ljudi.

A_{nv-min} (minimalna površina donjeg otvora za prirodnu ventilaciju)

Minimalna površina donjeg otvora za prirodnu ventilaciju između prostorije u kojoj ne borave ljudi i vanjskog prostora ovisi o ukupnoj količini rashladnog sredstva u sustavu. Za punjenja rashladnog sredstva koja su između vrijednosti navedenih u tablici upotrijebite redak s većom vrijednošću. **Primjer:** Ako je punjenje rashladnog sredstva 4,3 kg, pogledajte redak za 4,4 kg.

Ukupno punjenje rashladnog sredstva (kg)	$A_{nv\text{-}min}$ (dm^2)
2	7,2
2,2	7,5
2,4	7,8
2,6	8,2
2,8	8,5
3	8,8
3,2	9,1
3,4	9,3
3,6	9,6
3,8	9,9
4	10,1
4,2	10,4
4,4	10,6
4,6	10,9
4,8	11,1
5	11,3
5,2	11,5
5,4	11,8
5,6	12,0
5,8	12,2

7.2 Otvaranje i zatvaranje jedinica

7.2.1 Više o otvaranju jedinica

Ponekad morate otvoriti jedinicu. **Primjer:**

- Kod spajanja cjevovoda za rashladno sredstvo
- Prilikom spajanja električnog ožičenja
- Prilikom radova na održavanju ili servisiranju



OPASNOST: OPASNOST OD STRUJNOG UDARA

NE ostavljajte uređaj bez nadzora kada je s njega uklonjen servisni poklopac.

7.2.2 Za otvaranje vanjske jedinice



OPASNOST: OPASNOST OD STRUJNOG UDARA



OPASNOST: OPASNOST OD OPEKLINA/OPARINA

Pogledajte "8.2.8 Spajanje cjevovoda za rashladno sredstvo na vanjsku jedinicu" [▸ 100] i "9.2.2 Za spajanje električnog ožičenja na vanjsku jedinicu" [▸ 123].

7.2.3 Za zatvaranje vanjske jedinice

1. Zatvorite poklopac razvodne kutije.
2. Zatvorite servisni poklopac.

> **NAPOMENA**
> Prilikom zatvaranja poklopca vanjske jedinice pazite da moment pritezanja ne premaši 4,1 N•m.

7.2.4 Za otvaranje unutarnje jedinice

Pregled

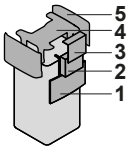

1. Ploča korisničkog sučelja
2. Razvodna kutija
3. Poklopac razvodne kutije
4. Gornji poklopac
5. Bočna ploča

Spustite ploču korisničkog sučelja

1. Spustite ploču korisničkog sučelja. Otvorite šarke na vrhu i pogurajte ploču sučelja prema dolje.

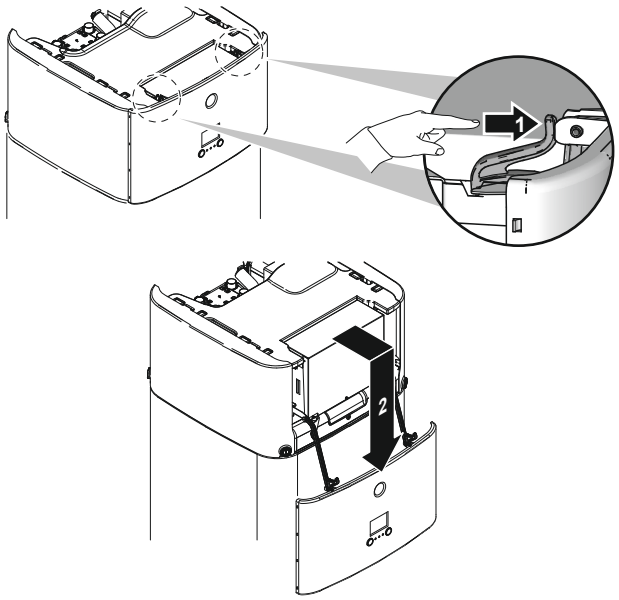

Otvorite poklopac razvodne kutije

1. Uklonite poklopac razvodne kutije.

> **NAPOMENA**
> NEMOJTE oštetiti niti ukloniti brtvenu pjenu razvodne kutije.

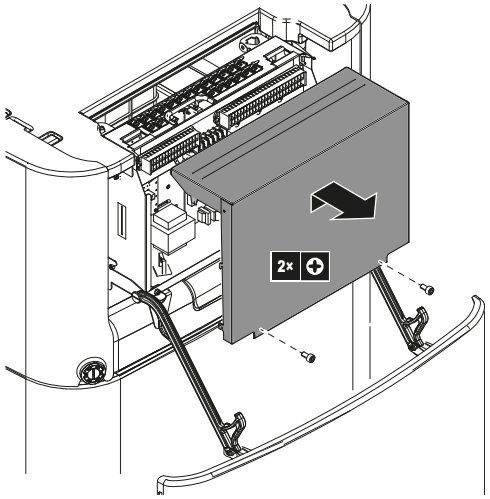

Za spuštanje razvodne kutije i otvaranje njezina poklopca

Tijekom postavljanja trebat ćete pristupiti unutrašnjosti unutarnje jedinice. Za lakši pristup sprijeda, spustite razvodnu kutiju jedinice na sljedeći način:

Preduvjet: Ploča korisničkog sučelja je spuštena.

1. Otpustite vijke.
2. Podignite razvodnu kutiju.

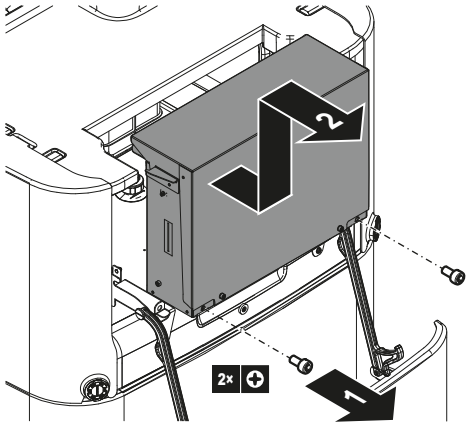

3. Spustite razvodnu kutiju.
4. Objesite razvodnu kutiju u ušice.

5 Uklonite poklopac razvodne kutije.

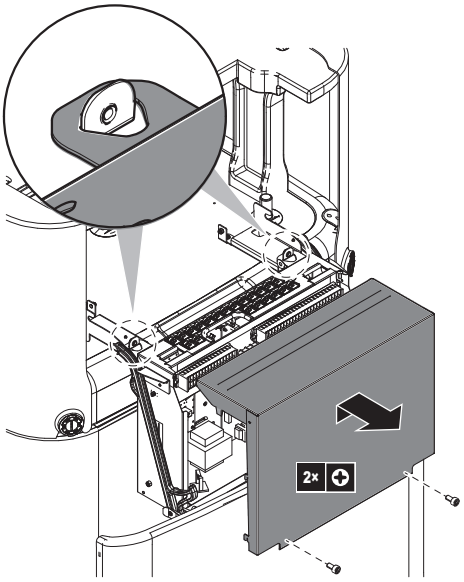

Uklonite gornji poklopac

Tijekom postavljanja trebat ćete pristupiti unutrašnjosti unutarnje jedinice. Za lakši pristup odozgo, uklonite gornji poklopac jedinice. To je potrebno u sljedećim slučajevima:

- Spajanje cijevi za vodu
- Spajanje kompleta BIV ili DB
- Spajanje pomoćnog grijača

Preduvjet: Ploča korisničkog sučelja je otvorena, a razvodna kutija spuštena.

1 Odvijačem otvorite dijelove za fiksiranje bočnih ploča.

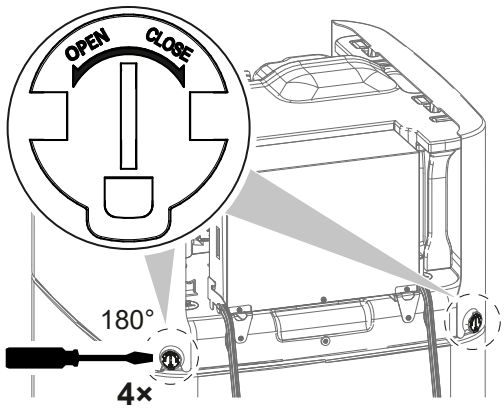

2 Podignite bočne ploče.

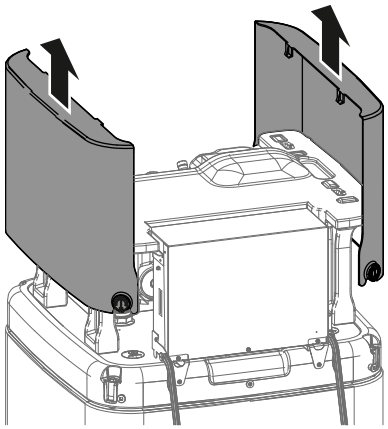

3 Podignite gornji poklopac iz njegova položaja služeći se prednjim dvjema nožicama.

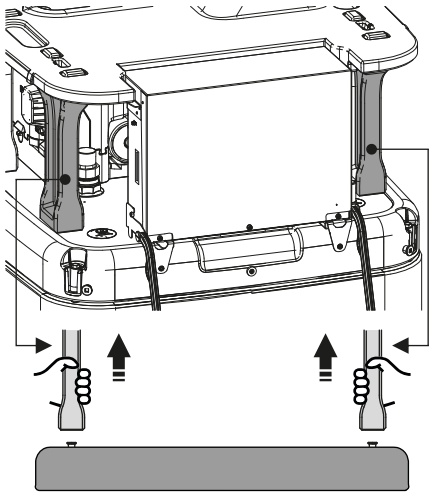

4 Uklonite gornji poklopac.

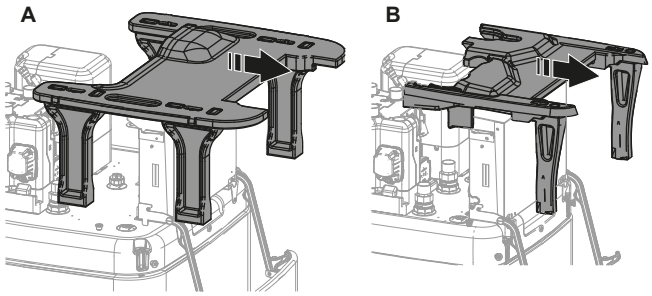

A Za modele sa spremnikom od 500 l
B Za modele sa spremnikom od 300 l

7.2.5 Za zatvaranje unutarnje jedinice

1 Zatvorite poklopac razvodne kutije.

2 Postavite gornji poklopac povrh jedinice.

3 Provjerite jesu li prednje nožice gornjeg poklopca pravilno nasjele u položaj za montažu.

4 Objesite bočne ploče u gornju ploču.

5 Provjerite kvače li se kuke bočne ploče ispravno u izreze na gornjem poklopcu.

6 Provjerite nasijedaju li dijelovi za fiksiranje bočnih ploča na čepove spremnika.

7 Zatvorite dijelove za fiksiranje bočnih ploča.

8 Razvodnu kutiju vratite na mjesto.

9 Zatvorite ploču korisničkog sučelja.

NAPOMENA

Prilikom zatvaranja unutarnje jedinice pazite da moment pritezanja NE prijeđe 4,1 N•m.

NAPOMENA

Zatvorite najmanje jedan dio za fiksiranje na svakoj bočnoj ploči. Ako ne možete dosegnuti dijelove za fiksiranje na poleđini unutarnje jedinice, dovoljno je zatvoriti samo dijelove za fiksiranje s prednje strane.

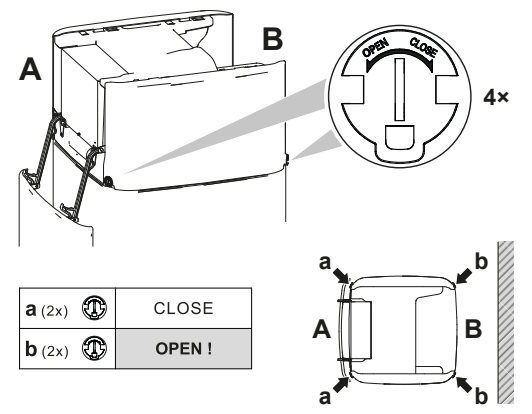

7.3 Montaža vanjske jedinice

7.3.1 O postavljanju vanjske jedinice

Okolnosti

Prije spajanja cjevovoda za rashladno sredstvo i vodu trebate postaviti vanjsku i unutarnju jedinicu.

Tipičan postupak

Postavljanje vanjske jedinice obično se sastoji od sljedećih faza:

1 Nabava konstrukcije za postavljanje.

2 Postavljanje vanjske jedinice.

3 Sprečavanje prevrtanja jedinice.

4 Zaštita jedinice od snijega i vjetra putem postavljanja pokrova za zaštitu od snijega i pregrada. Pogledajte odjeljak "7.1 pripremi mjesta ugradnje" [▸ 67].

7.3.2 Mjere opreza prilikom postavljanja vanjske jedinice

INFORMACIJA

Također, pročitajte mjere opreza i uvjete navedene u sljedećim poglavljima:

- "2 Opće mjere opreza" [▸ 10]
- "7.1 pripremi mjesta ugradnje" [▸ 67]

7.3.3 Za osiguravanje konstrukcije za postavljanje

Provjerite je li podloga za postavljanje čvrsta i ravna kako jedinica ne bi uzrokovala vibracije ili buku tijekom rada.

Kao što je prikazano na crtežu temelja, pričvrstite jedinicu s pomoću temeljnih svornjaka.

Ova tema pokazuje različite instalacijske strukture. Za sve njih upotrijebite 4 kompleta sidrenih vijaka M8 ili M10, matica i podloški. U svakom slučaju, ispod jedinice ostavite najmanje 300 mm slobodnog prostora. Osim toga, jedinicu obavezno postavite najmanje 100 mm iznad maksimalne očekivane razine snijega.

INFORMACIJA

Maksimalna visina izbočenja gornjeg dijela vijaka je 15 mm.

INFORMACIJA

Ako postavljate U-nosače u spoju s poklopcem za prigušivanje buke (EKLN08A1), za U-nosače vrijede drugačije upute za postavljanje. Pogledajte priručnik za postavljanje poklopca za prigušivanje buke.

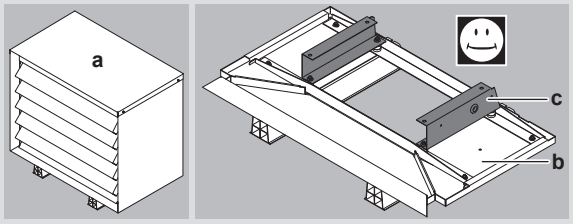

a Poklopac za prigušivanje buke

b Donji dijelovi poklopca za prigušivanje buke

c U-nosači

Opcija 1: na potpornim nogama "flexi-foot with strut"

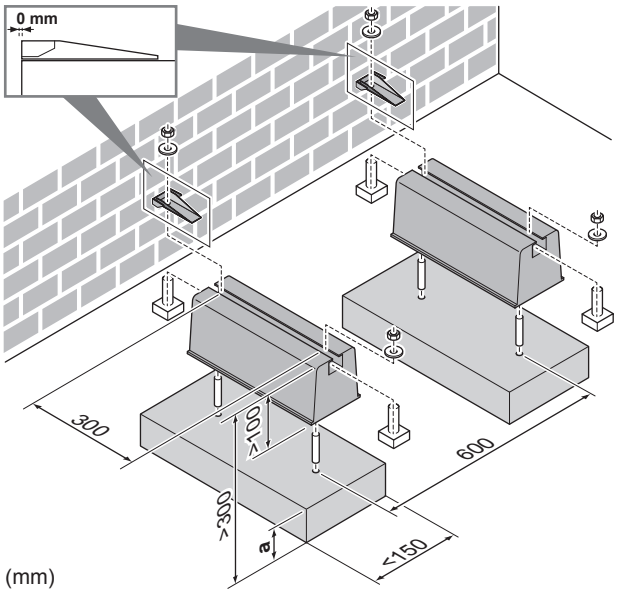

a Maksimalna visina snijega

Opcija 2: na plastičnim potpornim nogama

U ovom slučaju možete koristiti vijke, matice, podloške i opružne podloške isporučene s jedinicom kao pribor.

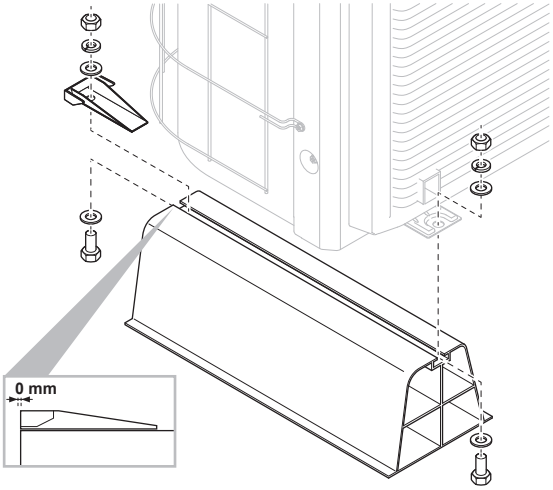

Opcija 3: na postolju s opcionalnim kompletom EKFT008D

Opcionalni komplet EKFT008D preporučuje se u područjima s obilnim snijegom.

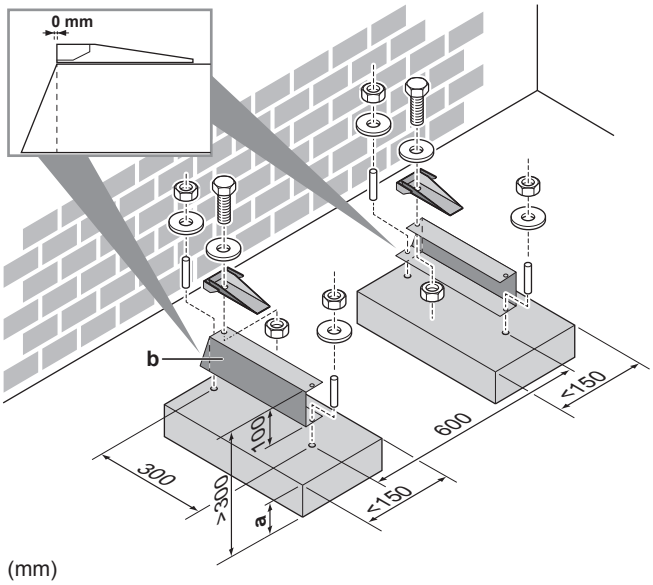

(mm)

a Maksimalna visina snijega
b Opcionalni komplet EKFT008D

Opcija 4: na zidnim nosačima s opcionalnim kompletom EKFT008D

Opcionalni komplet EKFT008D preporučuje se u područjima s obilnim snijegom.

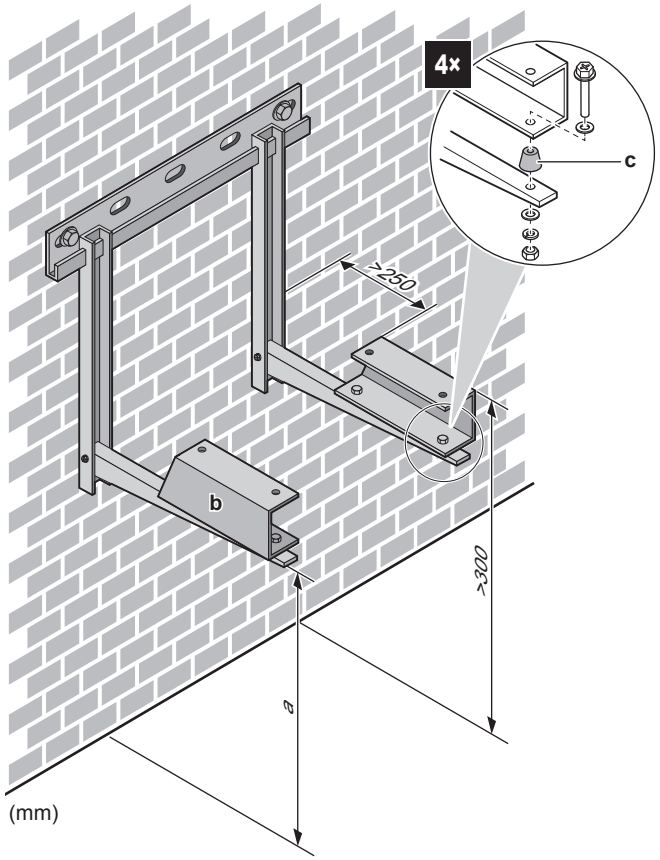

a Maksimalna visina snijega
b Opcionalni komplet EKFT008D
c Protuvibracijska guma (nabavlja se lokalno)

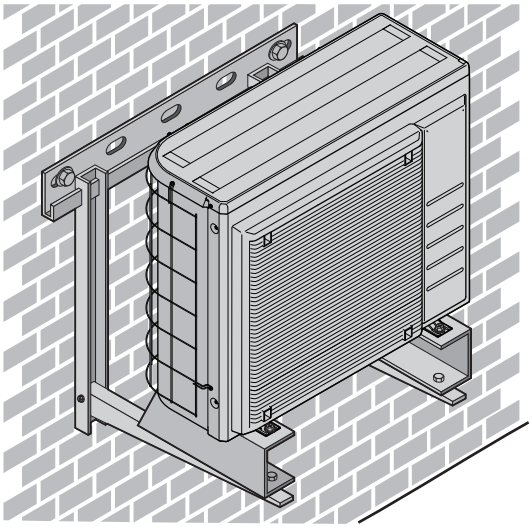

7.3.4 Za instaliranje vanjske jedinice

OPREZ
NE uklanjajte zaštitni karton dok jedinica nije propisno postavljena.

1. Podignite vanjsku jedinicu kao što je opisano pod naslovom "4.1.2 Za prenošenje vanjske jedinice" [▸ 22].
2. Vanjsku jedinicu postavite na sljedeći način:

- (1) Stavite jedinicu na njezino mjesto (koristeći uže za dizanje lijevo i ručku desno.).
- (2) Skinite uže za dizanje (povlačenjem 1 strane užeta).
- (3) Pričvrstite jedinicu.

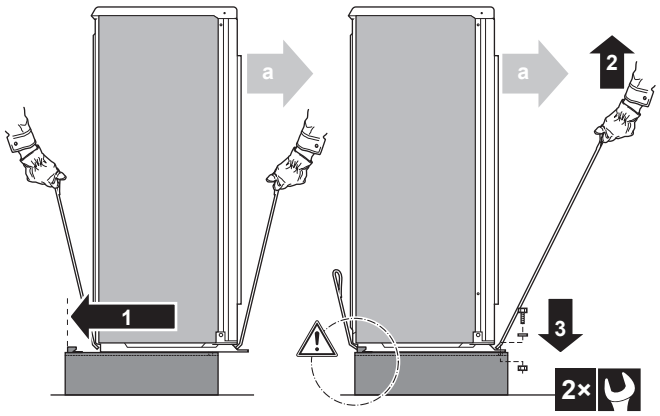

a Izlaz zraka

NAPOMENA

Pravilno poravnajte jedinicu. Pazite da stražnja strana jedinice NE bude izbočena.

3 Uklonite zaštitni karton i list s uputama.

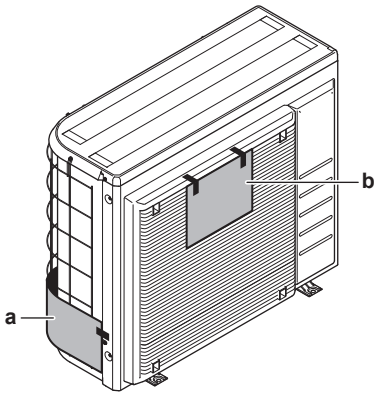

a Zaštitni karton
b List s uputama

7.3.5 Za osiguravanje pražnjenja

- Uvjerite se da kondenzirana voda može slobodno otjecati.
- Jedinicu postavite na podlogu kako bi se osiguralo dobro pražnjenje i izbjeglo nakupljanje leda.
- Oko temelja pripremite odvodni kanal, kojim će otpadna voda otjecati podalje od uređaja.
- Izbjegavajte ispuštanje vodenog kondenzata na pješačku stazu tako da u slučaju niskih temperatura NE postane klizava.
- Ako jedinicu postavite na okvir, postavite vodootpornu ploču najviše 150 mm od donje strane jedinice kako biste spriječili da voda uđe u jedinicu i izbjegli kapanje vodenog kondenzata (pogledajte sliku u nastavku).



NAPOMENA

Ako su ispusni otvori vanjske jedinice zapriječeni, osigurajte najmanje 300 mm prostora ispod vanjske jedinice.

- **Plitica za pražnjenje kondenzata.** Možete koristiti opciju s pliticom za pražnjenje kondenzata (EKDP008D) kako biste prikupili vodeni kondenzat. Potpune upute o postavljanju potražite u priručniku za postavljanje plitice za pražnjenje kondenzata. Ukratko, plitica za pražnjenje mora se postaviti ravno (uz toleranciju od 1° sa svake strane) i na sljedeći način:

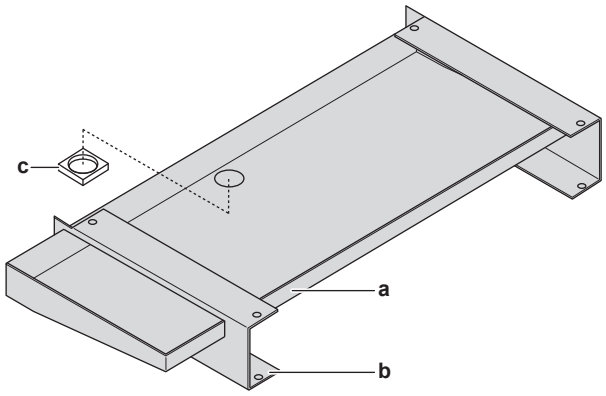

a Plitica za pražnjenje kondenzata
b U-nosači
c Izolacija otvora ispusta

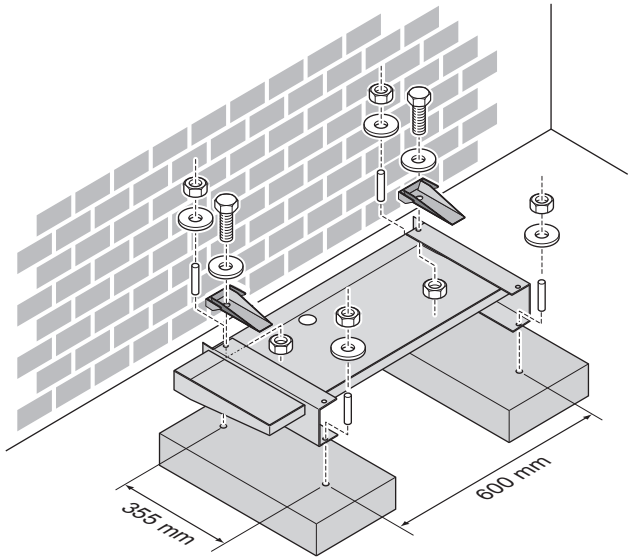

- **Grijač plitice za pražnjenje kondenzata.** Možete koristiti opciju s grijačem plitice za pražnjenje kondenzata (EKDPH008CA) kako biste spriječili smrzavanje plitice s kondenzatom. Upute o postavljanju potražite u priručniku za postavljanje grijača plitice za pražnjenje kondenzata.
- **Negrijana cijev za pražnjenje.** Kada koristite grijač plitice za pražnjenje bez cijevi za pražnjenje ili s negrijanom cijevi, uklonite izolaciju na otvoru ispusta (stavka c na ilustraciji).

INFORMACIJA

Ako postavljate komplet plitice za pražnjenje (sa ili bez grijača plitice za pražnjenje) u spoju s poklopcem za prigušivanje buke (EKLN08A1), za komplet plitice za pražnjenje vrijede drugačije upute za postavljanje. Pogledajte priručnik za postavljanje poklopca za prigušivanje buke.

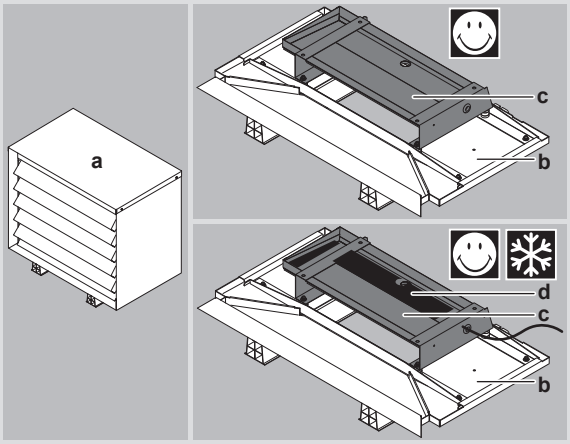

a Poklopac za prigušivanje buke

b Donji dijelovi poklopca za prigušivanje buke

c Komplet plitice za pražnjenje

d Grijač plitice za pražnjenje

7.3.6 Za sprečavanje prevrtanja vanjske jedinice

U slučaju postavljanja jedinice na mjestima gdje je snažan vjetar može nagnuti, poduzmite sljedeće mjere:

1. Pripremite 2 kabela kao što je naznačeno na ilustraciji (lokalna nabava).
2. Postavite 2 kabela preko vanjske jedinice.
3. Umetnite gumeni podložak (lokalna nabava) između kabela i vanjske jedinice kako biste spriječili grebanje boje kabelima.
4. Pričvrstite krajeve kabela.
5. Zategnite kablove.

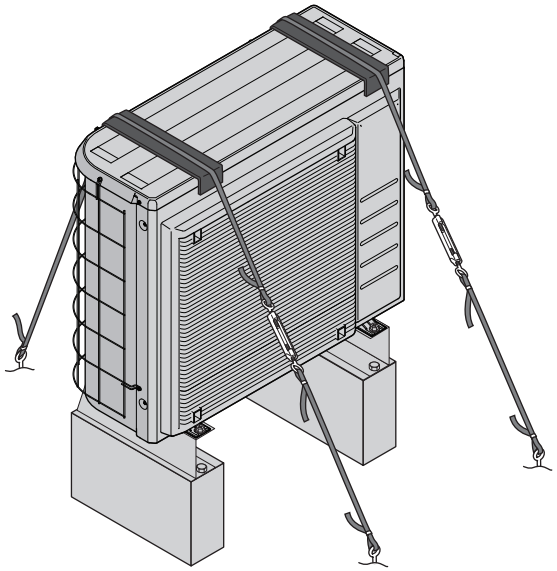

7.4 Montaža unutarnje jedinice

7.4.1 Više o postavljanju unutarnje jedinice

Okolnosti

Prije spajanja cjevovoda za rashladno sredstvo i vodu trebate postaviti vanjsku i unutarnju jedinicu.

Tipičan postupak

Postavljanje unutarnje jedinice obično se sastoji od sljedećih faza:

1 Postavljanje unutarnje jedinice.

7.4.2 Mjere opreza prilikom postavljanja unutarnje jedinice

INFORMACIJA

Također, pročitajte mjere opreza i uvjete navedene u sljedećim poglavljima:

- "2 Opće mjere opreza" [▸ 10]
- "7.1 pripremi mjesta ugradnje" [▸ 67]

7.4.3 Postavljanje unutarnje jedinice

1. Podignite unutarnju jedinicu s palete i postavite je na pod. Pogledajte i odjeljak "4.2.3 Rukovanje unutarnjom jedinicom" [▸ 25].
2. Uklonite kabelsku vezicu (učvršćenje za transport). Samo za modele s spremnicima od 500 l. Pogledajte i odjeljak "7.2.4 Za otvaranje unutarnje jedinice" [▸ 81].

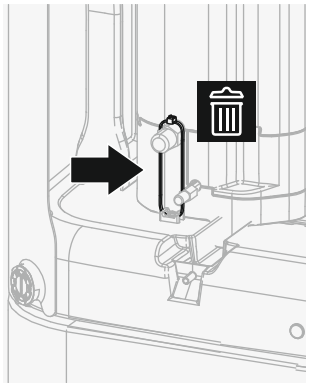

3. Priključite crijeva za pražnjenje na odvod. Pogledajte odjeljak "7.4.4 Priključivanje crijeva za pražnjenje na odvod" [▸ 92].
4. Pogurajte unutarnju jedinicu na mjesto.

NAPOMENA

Razina. Pazite da je uređaj niveliran.

7.4.4 Priključivanje crijeva za pražnjenje na odvod

Preljevna voda iz spremnika za vodu kao i voda prikupljena u plitici za pražnjenje kondenzata mora se ispraznuti. Morate spojiti crijeva za pražnjenje na odgovarajući odvod prema primjenjivim zakonima.

1 Otvorite tiplu.

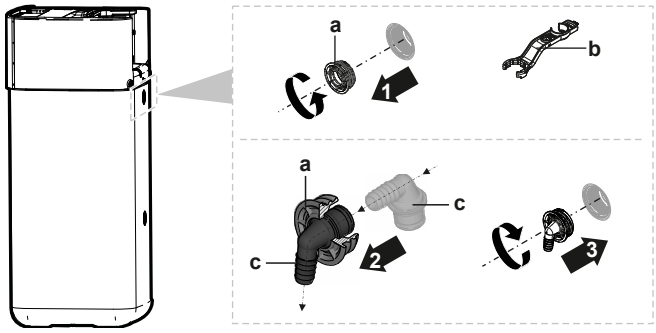

a Tipla
b Ključ za sastavljanje
c Preljevni konektor

2 Utaknite preljevni konektor u tiplu.

3 Montirajte preljevni konektor.

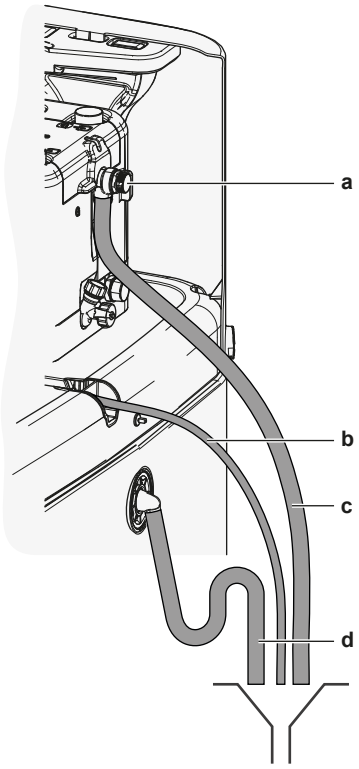

a Ventil za ograničenje tlaka
b Crijevo plitica za pražnjenje kondenzata (isporučuje se kao pribor)
c Ventil za ograničenje tlaka crijeva za pražnjenje (lokalna nabava)
d Spremnik crijeva za pražnjenje (lokalna nabava)

4 Crijevo za pražnjenje spojite na preljevni konektor.

5 Priključite crijevo za pražnjenje na odgovarajući odvod. Provjerite može li voda otjecati kroz crijevo za pražnjenje. Uvjerite se da razina vode ne može porasti iznad razine preljeva.

6 Crijevo plitice za pražnjenje spojite s priključkom plitice za pražnjenje i spojite ih na odgovarajući odvod.

7 Ventil za ograničenje tlaka spojite na odgovarajući odvod u skladu s važećim propisima. Uvjerite se da je svaka vodena struja koja može procuriti odvedena uz zaštitu od smrzavanja, na siguran i vidljiv način.

8 Postavljanje cjevovoda

U ovom poglavlju

8.1 Priprema cjevovoda rashladnog sredstva ... 94
8.1.1 Zahtjevi cjevovoda rashladnog sredstva ... 94
8.1.2 Izolacija cjevovoda za rashladno sredstvo ... 95
8.2 Spajanje cjevovoda za rashladno sredstvo ... 95
8.2.1 O spajanju cjevovoda za rashladno sredstvo ... 95
8.2.2 Mjere opreza pri spajanju cijevi rashladnog sredstva ... 96
8.2.3 Smjernice pri spajanju rashladnog cjevovoda ... 97
8.2.4 Smjernice za savijanje cijevi ... 97
8.2.5 Za proširivanje otvora cijevi ... 97
8.2.6 Lemljenje kraja cijevi ... 98
8.2.7 Korištenje zapornog ventila i servisnog priključka ... 99
8.2.8 Spajanje cjevovoda za rashladno sredstvo na vanjsku jedinicu ... 100
8.2.9 Za priključivanje cjevovoda rashladnog sredstva na unutarnju jedinicu ... 101
8.3 Provjera cjevovoda rashladnog sredstva ... 102
8.3.1 O provjeri cjevovoda rashladnog sredstva ... 102
8.3.2 Mjere opreza pri ispitivanju cijevi rashladnog sredstva ... 102
8.3.3 Za provjeru curenja ... 102
8.3.4 Izvođenje vakuumskog isušivanja ... 103
8.4 Punjenje rashladnog sredstva ... 104
8.4.1 O izmjeni rashladnog sredstva ... 104
8.4.2 Mjere opreza kod punjenja rashladnog sredstva ... 105
8.4.3 Punjenje dodatnog rashladnog sredstva ... 105
8.4.4 Postavljanje naljepnice o fluoriranim stakleničkim plinovima ... 106
8.5 Priprema vodovodnih cijevi ... 106
8.5.1 Zahtjevi za krug vode ... 106
8.5.2 Za provjeru zapremnine vode i brzine protoka ... 109
8.6 Spajanje cijevi za vodu ... 110
8.6.1 Više o priključivanju vodovodnih cijevi ... 110
8.6.2 Oprez kod spajanja cjevovoda vode ... 111
8.6.3 Za spajanje cijevi za vodu ... 111
8.6.4 Za spajanje ekspanzijske posude ... 114
8.6.5 Punjenje sustava grijanja ... 115
8.6.6 Za punjenje izmjenjivača topline unutar spremnika ... 116
8.6.7 Za punjenje spremnika ... 117
8.6.8 Za izoliranje cijevi za vodu ... 117

8.1 Priprema cjevovoda rashladnog sredstva

8.1.1 Zahtjevi cjevovoda rashladnog sredstva

INFORMACIJA

Također pročitajte mjere opreza i zahtjeve u članku "2 Opće mjere opreza" [▶ 10].

Pogledajte i odjeljak "7.1.4 Posebni zahtjevi za jedinice sa sredstvom R32" [▶ 72] za dodatne zahtjeve.

- **Duljina cjevovoda:** pogledajte odjeljak"7.1.3 Zahtjevi za mjesto postavljanja unutarnje jedinice" [▶ 70].

Materijal cijevi

Bešavne bakrene deoksidirane fosfornom kiselinom

- **Priključci cjevovoda:** dopušteni su samo holender spojevi s proširenjem cijevi i tvrdo lemljeni spojevi. Unutarnja i vanjska jedinica imaju holender spojeve s proširenjem cijevi. Spojite oba kraja bez tvrdog lemljenja. Ako tvrdo lemljenje bude potrebno, uzmite u obzir smjernice iz referentnog vodiča za instalatera.

Spojevi holender maticom

Koristite samo nekaljeni materijal.

- **Promjer cijevi:**

Cijevi za tekućinu	Ø6,4 mm (1/4")
Cijevi za plin	Ø15,9 mm (5/8")

Stupanj tvrdoće i debljina stjenke cijevi

Vanjski promjer (Ø)	Stupanj tvrdoće	Debljina (t)[a]	
6,4 mm (1/4")	Toplinski popušteno (O)	≥0,8 mm	
15,9 mm (5/8")	Toplinski popušteno (O)	≥1,0 mm	

[a] Ovisno o važećim propisima i maksimalnom radnom tlaku jedinice (vidi "PS High" na nazivnoj pločici jedinice), može biti potrebna veća debljina cijevi.

8.1.2 Izolacija cjevovoda za rashladno sredstvo

- Kao izolacijski materijal koristite polietilensku pjenu:
  - s toplinskom propusnosti između 0,041 i 0,052 W/mK (0,035 i 0,045 kcal/mh°C)
  - čija toplinska otpornost je najmanje 120°C
- Debljina izolacije:

Vanjski promjer cijevi ($Ø_p$)	Unutarnji promjer izolacije ($Ø_i$)	Debljina izolacije (t)
6,4 mm (1/4")	8~10 mm	10 mm
15,9 mm (5/8")	16~20 mm	13 mm

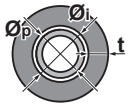

Ako je temperatura viša od 30°C, a vlaga viša od 80%, debljina materijala izolacije treba biti najmanje 20 mm kako bi se spriječila kondenzacija na površini izolacije.

8.2 Spajanje cjevovoda za rashladno sredstvo

8.2.1 O spajanju cjevovoda za rashladno sredstvo

Prije spajanja cjevovoda za rashladno sredstvo

Utvrdite da su vanjska i unutarnja jedinica postavljene.

Tipičan postupak

Spajanje cjevovoda rashladnog sredstva obuhvaća:

- Spajanje cjevovoda za rashladno sredstvo na vanjsku jedinicu
- Spajanje cjevovoda za rashladno sredstvo na unutarnju jedinicu
- Izoliranje cijevi rashladnog sredstva

- Držite na umu smjernice za:
  - Savijanje cijevi
  - Širenje završetaka cijevi
  - Tvrdi lem
  - Korištenje zapornih ventila

8.2.2 Mjere opreza pri spajanju cijevi rashladnog sredstva

INFORMACIJA

Također pročitajte mjere opreza i zahtjeve u slijedećim poglavljima:

- "2 Opće mjere opreza" [▶ 10]
- "8.1 Priprema cjevovoda rashladnog sredstva" [▶ 94]

OPASNOST: OPASNOST OD OPEKLINA/OPARINA

NAPOMENA

- NEMOJTE koristiti mineralna ulja na proširenom dijelu cijevi.
- NEMOJTE ponovno upotrebljavati cijevi od ranijih instalacija.
- Da se zajamči vijek trajanja, NIKADA uz ovu R32 jedinicu nemojte ugraditi sušilo. Materijal za isušivanje se može otopiti i oštetiti sustav.

NAPOMENA

Uzmite u obzir sljedeće mjere kod cjevovoda rashladnog sredstva:

- Izbjegavajte da u rashladni krug uđe bilo što (npr. zrak) osim predviđenog rashladnog sredstva.
- Kada dodajete rashladno sredstvo upotrijebite samo R32.
- Kod instalacije koristite samo one alate (npr. manometar razvodnika) koji se upotrebljavaju isključivo za instalacije R410A i podnose tlak kako bi spriječili ulazak stranih tvari (npr. mineralnih ulja i vlage) u sustav.
- Cjevovod treba postaviti tako da proširenje na kraju cijevi NIJE izloženo mehaničkom naprezanju.
- NEMOJTE ostavljati cijevi bez nadzora na gradilištu. Ako instalacija NE bude obavljena u roku od 1 dana, zaštitite cjevovod kako je opisano u sljedećoj tablici kako biste spriječili ulazak prljavštine, tekućine ili prašine u cjevovod.
- Pri postavljanju bakrenih cijevi kroz zidove potreban je velik oprez (vidi sliku dolje).

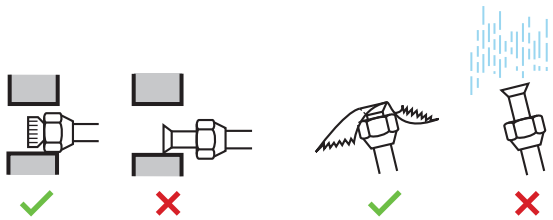

Jedinica	Vrijeme postavljanja	Postupak zaštite
Vanjska jedinica	>1 mjesec	Stisnite cijev
	<1 mjesec	Stisnite cijev ili oblijepite trakom
Unutarnja jedinica	Bez obzira na period	

NAPOMENA

NEMOJTE otvarati zaporni ventil rashladnog sredstva prije nego provjerite cjevovod. Trebate li dodati rashladno sredstvo, nakon dodavanja preporučuje se otvaranje zapornog ventila rashladnog sredstva.

8.2.3 Smjernice pri spajanju rashladnog cjevovoda

Prilikom spajanja cijevi imajte na umu sljedeće smjernice:

- Prilikom postavljanja reducirajuće navojne matice unutarnju stranu proširenja premažite eterskim ili esterskim uljem. Prije nego što je čvrsto pritegnete, zakrenite je 3 do 4 puta rukom.

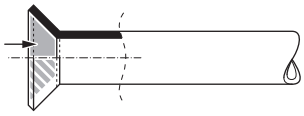

- Pri otpuštanju holender matice UVIJEK upotrijebite 2 ključa zajedno.
- Prilikom spajanja cijevi, za pritezanje holender matice UVIJEK zajedno upotrijebite viličasti i momentni ključ. Time ćete spriječiti oštećenja i propuštanje matice.

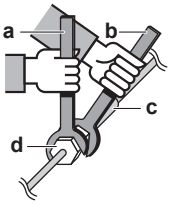

a Moment ključ
b Viličasti ključ
c Cijevna spojnica
d Holender matica

Dimenzija cjevovoda (mm)	Moment zatezanja (N•m)	Dimenzije proširenja (A) (mm)	Oblik proširenja (mm)
Ø6,4	15~17	8,7~9,1	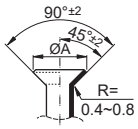
Ø15,9	62~75	19,3~19,7	

8.2.4 Smjernice za savijanje cijevi

Za savijanje upotrijebite savijač cijevi. Sva savijanja cijevi trebaju biti što nježnija (polumjer savijanja treba biti 30~40 mm ili veći).

8.2.5 Za proširivanje otvora cijevi

OPREZ

- Nepotpuno pertlanje može dovesti do ispuštanja rashladnog plina.
- NE upotrebljavajte pertlani spoj višekratno. Upotrijebite novi pertlani spoj kako biste spriječili istjecanje rashladnog plina.
- Upotrijebite holender matice koje su isporučene uz jedinicu. Upotreba drugačijih "holender" matica može prouzročiti istjecanje rashladnog plina.

1 Odrežite kraj cijev rezačem za cijevi.

2 Odstranite srh s odrezanim krajem okrenutim prema dolje tako da komadići NE uđu u cijev.

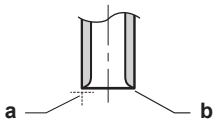

a Režite točno pod pravim kutovima.
b Uklonite srh.

3 Uklonite holender maticu s protupovratnog ventila i stavite holender maticu na cijev.

4 Proširite cijev. Postavite točno u položaj prikazan na sljedećoj ilustraciji.

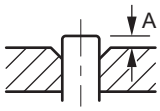

	Alat za proširivanje za R32 (tip čeljusti)	Uobičajeni alat za proširivanje	
		Tip spojke (čeljusti) (Tip Ridgid)	Tip s krilnom maticom (tip Imperial)
A	0~0,5 mm	1,0~1,5 mm	1,5~2,0 mm

5 Provjerite da li je proširenje dobro izvedeno.

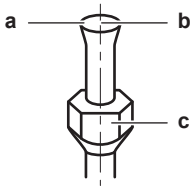

a Unutarnja površina proširenja MORA biti besprijekorna.
b Završetak cijevi MORA biti ravnomjerno proširen u savršenom krugu.
c Pazite da je stavljena holender matica.

8.2.6 Lemljenje kraja cijevi

Unutarnja i vanjska jedinica imaju priključke s proširenjem. Spojite oba kraja bez tvrdog lemljenja. Ako lemljenje bude potrebno, uzmite u obzir sljedeće:

- Kod lemljenja, upuhujte dušik da se spriječi stvaranje velikih količina oksidirajućeg filma s unutarnje strane cjevovoda. Taj film štetno djeluje na ventile i kompresore u sustavu rashladnog sredstva te sprječava pravilan rad.
- Podesite tlak dušika pomoću redukcijskog ventila na 20 kPa (0,2 bar) (tj. tek toliko da se na koži može osjetiti strujanje).

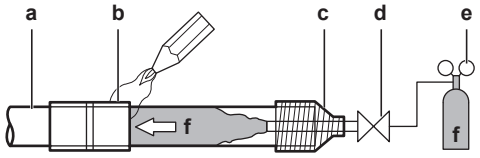

a Cjevovod za rashladno sredstvo
b Dio na kojem se izvodi tvrdi lem
c Omotano trakom
d Ručni ventil
e Redukcijski ventil
f Dušik

- NEMOJTE upotrebljavati anti-oksidans pri tvrdom lemljenju na cjevovodu. Talog može začepiti cijevi i oštetiti opremu.

- NEMOJTE upotrebljavati fluks pri tvrdom lemljenju bakar-na-bakar na cjevovodu za rashladno sredstvo. Za tvrdi lem upotrijebite fosforno bakreno metalno punilo (BCuP) koje NE zahtijeva fluks.

  Fluks izuzetno štetno djeluje na sustave cjevovoda rashladnog sredstva. Upotreba klornog fluksa može prouzročiti koroziju cijevi, a ako fluks sadrži fluor, može prouzročiti kvarenje maziva.
- Kada izvodite tvrdo lemljenje UVIJEK zaštitite okolne površine od topline (npr. izolacijskom pjenom).

8.2.7 Korištenje zapornog ventila i servisnog priključka

Postupanje sa zapornim ventilom

Imajte na umu sljedeće smjernice:

- Zaporni ventili tvornički su zatvoreni.
- Na sljedećoj slici prikazani su dijelovi zapornog ventila koji su potrebni za rukovanje ventilom.

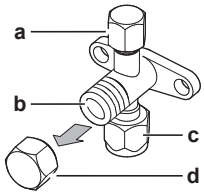

a Servisni priključak i poklopac servisnog priključka
b Klip ventila
c Priključak lokalnih cijevi
d Poklopac klipa

- Oba zaporna ventila držite otvorenima tijekom rada.
- NE primjenjujte preveliku silu na klip ventila. To može oštetiti kućište ventila.
- Zaporni ventil UVIJEK pričvrstite viličastim ključem, a zatim momentnim ključem zategnite ili otpustite holender maticu. Viličasti ključ NE postavljajte na poklopac klipa ventila jer to može prouzročiti istjecanje rashladnog sredstva.

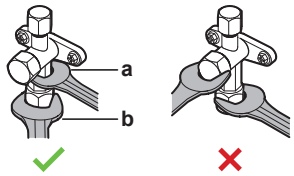

a Viličasti ključ
b Momentni ključ

- Ako se očekuje da će radni tlak biti nizak (npr. tijekom hlađenja dok je vanjska temperatura niska), zabrtvite holender maticu u zapornom ventilu na plinovodu s pomoću silikonskog brtvila kako biste spriječili smrzavanje.

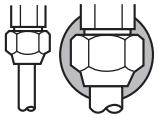

Silikonsko brtvilo, pazite da ne bude pukotina.

Za otvaranje/zatvaranje zapornog ventila

1. Uklonite kapu sa zapornog ventila.
2. Umetnite imbus ključ (na strani tekuće faze: 4 mm, na strani plina: 4 mm) u zaporni ventil i okrečite ga:

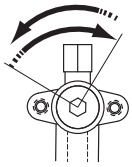

Suprotno od kazaljke sata za otvaranje
U smjeru kazaljke sata za zatvaranje

3 Kada se zaporni ventil NE DA dalje okretati, prekinite okretanje.

4 Postavite kapu na zaporni ventil.

Rezultat: Ventil je sada otvoren/zatvoren.

Za rukovanje poklopcem klipa ventila

- Poklopac klipa ventila zabrtvljen je na mjestu označenom strelicom. NE oštećujte ga.

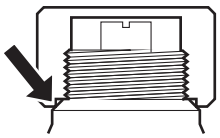

- Nakon korištenja zapornog ventila, stegnite kapu ventila i provjerite da rashladno sredstvo nigdje ne curi.

Stavka	Moment zatezanja (N•m)
Poklopac klipa ventila, faza tekućine	13,5~16,5
Poklopac klipa ventila, faza plina	22,5~27,5

Za rukovanje poklopcem servisnog priključka

- UVIJEK upotrebljavajte gibljivu cijev za punjenje koja je opremljenu s potisnim trnom za ventil, jer je servisni priključak ventila tipa Schrader.
- Nakon korištenja zapornog ventila, stegnite kapu ventila i provjerite da rashladno sredstvo nigdje ne curi.

Stavka	Moment zatezanja (N•m)
Kapica servisnog priključka	11,5~13,9

8.2.8 Spajanje cjevovoda za rashladno sredstvo na vanjsku jedinicu

- **Duljina cijevi.** Neka vanjski cjevovod bude što je moguće kraći.
- **Cijevne spojnice.** Zaštitite vanjski cjevovod od fizičkog oštećenja.

1 Spojite priključak rashladne tekućine s unutarnje jedinice sa zapornim ventilom tekućine vanjske jedinice.

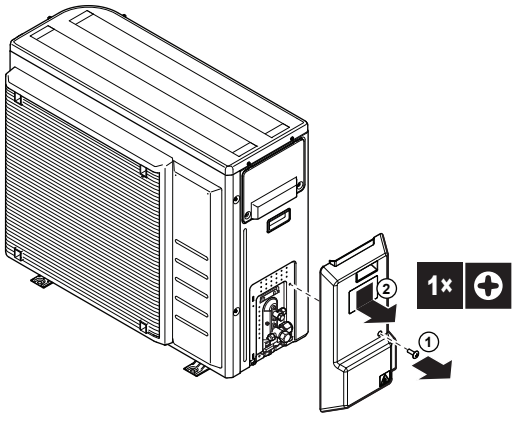

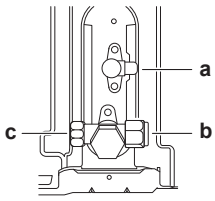

a Zaporni ventil tekuće faze
b Zaporni ventil plinske faze
c Servisni priključak

2 Spojite priključak za rashladni plin s unutarnje jedinice sa zapornim ventilom za plin vanjske jedinice.

NAPOMENA

Preporučujemo postavljanje cjevovoda rashladnog sredstva između unutarnje i vanjske jedinice u kanal ili umotavanje cjevovoda rashladnog sredstva u završnu traku.

8.2.9 Za priključivanje cjevovoda rashladnog sredstva na unutarnju jedinicu

1 Spojite cijev za rashladnu tekućinu sa zapornog ventila tekućine na vanjskoj jedinici na priključak za rashladnu tekućinu na unutarnjoj jedinici.

a Priključak cijevi za rashladnu tekućinu
b Priključak cijevi za rashladni plin

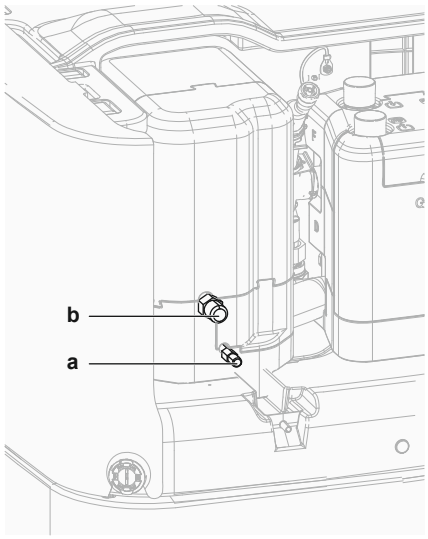

a Priključak cijevi za rashladnu tekućinu
b Priključak cijevi za rashladni plin

2 Spojite cijev rashladnog plina iz zapornog ventila plina na vanjskoj jedinici na priključak za rashladni plin na unutarnjoj jedinici.

NAPOMENA

Preporučujemo postavljanje cjevovoda rashladnog sredstva između unutarnje i vanjske jedinice u kanal ili umotavanje cjevovoda rashladnog sredstva u završnu traku.

8.3 Provjera cjevovoda rashladnog sredstva

8.3.1 O provjeri cjevovoda rashladnog sredstva

Zabrtvljenost **unutarnjeg** cjevovoda rashladnog sredstva u vanjskoj jedinici tvornički je testirana i utvrđeno da nema curenja. Vi trebate provjeriti samo **vanjski** rashladni cjevovod vanjske jedinice.

Prije provjere cjevovoda rashladnog sredstva

Utvrdite da je rashladni cjevovod spojen između vanjske i unutarnje jedinice.

Tipičan postupak

Provjera cjevovoda rashladnog sredstva tipično se sastoji od slijedećih faza:

1 Provjera ima li curenja na rashladnom cjevovodu.

2 Vakuumsko isušivanje da se iz cjevovoda rashladnog sredstva ukloni sva vlaga, zrak ili dušik.

Ako postoji mogućnost da je u cjevovodu rashladnog sredstva prisutna vlaga (na primjer, kišnica može ući u cjevovod), najprije izvršite donji postupak vakuumskog isušivanja sve dok se ne ukloni sva vlaga.

8.3.2 Mjere opreza pri ispitivanju cijevi rashladnog sredstva

INFORMACIJA

Također pročitajte mjere opreza i zahtjeve u slijedećim poglavljima:

- "2 Opće mjere opreza" [▶ 10]
- "8.1 Priprema cjevovoda rashladnog sredstva" [▶ 94]

NAPOMENA

Koristite 2-stupanjsku vakuumsku sisaljku s nepovratnim ventilom, koja može vakumirati do tlaka od −100,7 kPa (−1,007 bar) (5 Torr apsolutnog tlaka). Pazite da ulje iz sisaljke ne poteče u suprotnom smjeru u sustav dok sisaljka ne radi.

NAPOMENA

Ovu vakuumsku crpku upotrijebite samo za R32. Upotrebom iste crpke za druga rashladna sredstva možete oštetiti crpku i jedinicu.

NAPOMENA

- Priključite vakuumsku crpku na servisni priključak zapornog ventila plina.
- Pripazite da zaporni ventil plina i zaporni ventil tekućine budu dobro zatvoreni prije izvođenja provjere propusnosti ili vakuumskog isušivanja.

8.3.3 Za provjeru curenja

NAPOMENA

NE premašujte maksimalan radni tlak jedinice (pogledajte “PS High” na nazivnoj pločici jedinice).

NAPOMENA

UVIJEK koristite preporučenu ispitnu sapunicu Vašeg dobavljača opreme.

NIKADA nemojte upotrebljavati vodu s otopljenim sapunom:

- Takva otopina sapuna može uzrokovati lom komponenti, ka što su 'holender' matice ili poklopci zapornog ventila.
- Otopina sapuna može sadržavati sol, koja upija vlagu koja će se zalediti kada se cijevi ohlade.
- Otopina sapuna sadrži amonijak što može dovesti do korozije 'holender' spojeva (između mjedene 'holender' matice i bakrene prirubnice).

1 Napunite sustav dušikom do tlaka na manometru od najmanje 200 kPa (2 bar). Preporučuje se stavljanje pod pritisak od 3000 kPa (30 bar) ili viši (ovisno o lokalnim propisima) radi otkrivanja malih pukotina.

2 Provjerite postoji li curenje primjenom otopine za test mjehurićima na sve spojeve.

3 Ispustite sav dušik.

8.3.4 Izvođenje vakuumskog isušivanja

Spojite vakuumsku crpku i granu manometra kako slijedi:

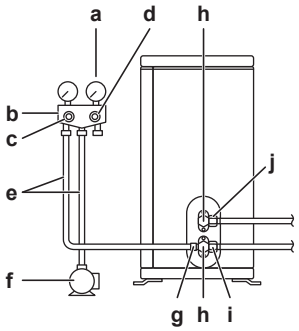

a Manometar
b Grana manometra
c Niskotlačni ventil (Lo)
d Visokotlačni ventil (Hi)
e Crijeva za punjenje
f Vakuumska crpka
g Servisni priključak
h Poklopci ventila
i Zaporni ventil plina
j Zaporni ventil tekućine

1 Vakumirajte sustav dok tlak na razvodniku ne pokaže −0,1 MPa (−1 bar).

2 Ostavite tako 4-5 minuta pa provjerite tlak:

Ako se tlak...	Tada...
Ne mijenja	U sustavu nema vlage. Postupak je završen.
Povisi	U sustavu ima vlage. Prijeđite na sljedeći korak.

3 Vakumirajte sustav najmanje 2 sata do konačnog vakuuma od −0,1 MPa (−1 bar).

4 Nakon isključivanja crpke tlak provjeravajte barem još 1 sat.

5 Ako NE uspijete postići ciljni vakuum ili NE MOŽETE održati vakuum 1 sat, učinite sljedeće:

- Ponovo provjerite ima li propuštanja.
- Ponovo provedite postupak vakuumskog isušivanja.

NAPOMENA

Obavezno otvorite zaporne ventile nakon spajanja rashladnog cjevovoda i obavljenog vakuumskog sušenja. Pokretanje sustava sa zatvorenim zapornim ventilima može pokvariti kompresor.

INFORMACIJA

Nakon otvaranja zapornog ventila moguće je da se tlak u cjevovodu rashladnog sredstva NE povisi. Između ostalog, to može biti prouzročeno zatvorenim ekspanzijskim ventilom u krugu vanjske jedinice, ali NIJE nikakva prepreka ispravnom radu jedinice.

8.4 Punjenje rashladnog sredstva

8.4.1 O izmjeni rashladnog sredstva

Vanjska jedinica je tvornički napunjena rashladnim sredstvom, ali u nekim slučajevima može biti potrebno sljedeće:

Što	Kada
Punjenje dodatnog rashladnog sredstva	Kada je ukupna duljina cijevi tekuće faze veća od navedene (vidi kasnije).
Potpuno ponovno punjenje rashladnog sredstva	**Primjer:** ▪ Kod premještanja sustava. ▪ Nakon curenja.

Punjenje dodatnog rashladnog sredstva

Prije punjenja dodatnog rashladnog sredstva, utvrdite da je **vanjski** cjevovod vanjske jedinice ispitan (tlačna proba, vakuumsko sušenje).

INFORMACIJA

Ovisno o jedinicama i/ili uvjetima instalacije, može biti potrebno prethodno spojiti električno ožičenje da biste mogli puniti rashladno sredstvo.

Tipičan redoslijed rada – Punjenje dodatnog rashladnog sredstva tipično se sastoji od sljedećih faza:

1 Određivanje treba li i koliko dodatnog punjenja.

2 Ako treba, napuniti dodatno rashladno sredstvo.

3 Ispunjavanje naljepnice o fluoriranim stakleničkim plinovima i njeno postavljanje unutar vanjske jedinice.

Potpuno ponovno punjenje rashladnog sredstva

Prije potpunog ponovnog punjenja rashladnog sredstva, obavezno treba biti učinjeno sljedeće:

1 Sve rashladno sredstvo je uklonjeno iz sustava.

2 Ispitan je **vanjski** cjevovod vanjske jedinice (tlačna proba, vakuumsko sušenje).

3 Izvršeno je vakuumsko sušenje **nutarnjeg** cjevovoda rashladnog sredstva vanjske jedinice.

NAPOMENA

Prije dovršetka ponovnog punjenja izvedite vakuumsko isušivanje i na unutarnjem cjevovodu rashladnog sredstva vanjske jedinice.

Tipičan redoslijed rada – Potpuno ponovno punjenje dodatnog rashladnog sredstva tipično se sastoji od sljedećih faza:

1 Određivanje koliko rashladnog sredstva puniti.

2 Punjenje rashladnog sredstva.

3 Ispunjavanje naljepnice o fluoriranim stakleničkim plinovima i njeno postavljanje unutar vanjske jedinice.

8.4.2 Mjere opreza kod punjenja rashladnog sredstva

INFORMACIJA

Također pročitajte mjere opreza i zahtjeve u slijedećim poglavljima:

- "2 Opće mjere opreza" [▶ 10]
- "8.1 Priprema cjevovoda rashladnog sredstva" [▶ 94]

8.4.3 Punjenje dodatnog rashladnog sredstva

Određivanje količine dodatnog rashladnog sredstva

Ako ukupna duljina cjevovoda tekućine iznosi...	Događa se sljedeće...
≤10 m	NE ulijevajte dodatno rashladno sredstvo.
>10 m	R=(ukupna duljina (m) cjevovoda tekućine– 10 m)×0,020 R=dodatno punjenje (kg) (zaokruženo u jedinicama od 0,01 kg)

INFORMACIJA

Duljina cjevovoda jest jednosmjerna duljina cjevovoda tekućine.

Za punjenje dodatnog rashladnog sredstva

UPOZORENJE

- Upotrebljavajte samo rashladno sredstvo R32. Druge tvari mogu prouzročiti eksploziju i nezgode.
- R32 sadrži fluorirane stakleničke plinove. Vrijednost njegova potencijala globalnog zatopljenja (GWP) je 675. NE ispuštajte te plinove u atmosferu.
- Prilikom punjenja rashladnog sredstva, UVIJEK nosite zaštitne rukavice i naočale.

NAPOMENA

Da se izbjegne prekid rada kompresora, NEMOJTE puniti rashladno sredstvo preko navedene količine.

Preduvjet: Prije punjenja rashladnog sredstva, utvrdite da je cjevovod spojen i ispitan (tlačna proba i vakuumsko sušenje).

1 Priključite bocu rashladnog sredstva na servisni priključak.

2 Napunite dodatnu količinu rashladnog sredstva.

3 Otvorite zaporni ventil plina.

Ako je u slučaju rastavljanja ili promjene lokacije sustava potrebno ispumpavanje, više informacija potražite pod naslovom "16.1 Za ispumpavanje" [▸ 286].

8.4.4 Postavljanje naljepnice o fluoriranim stakleničkim plinovima

1 Popunite naljepnicu na slijedeći način:

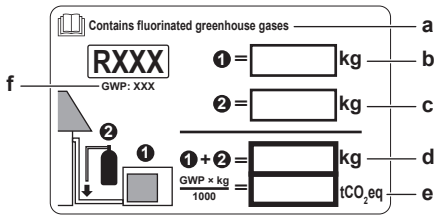

a Ako je s jedinicom isporučena višejezična naljepnica o fluoriranim stakleničkim plinovima (vidi pribor) skinite dio na odgovarajućem jeziku i zalijepite na vrh od **a**.
b Tvornički punjeno rashladno sredstvo: pogledajte nazivnu pločicu jedinice
c Punjenje dodatne količine rashladnog sredstva
d Ukupno punjenje rashladnog sredstva
e **Količina fluoriranih stakleničkih plinova** ukupnog punjenja rashladnog sredstva izražene u tonama ekvivalenta CO_2.
f GWP = Potencijal globalnog zagrijavanja

NAPOMENA

Važeći propisi o **fluoriranim stakleničkim plinovima** zahtijevaju da punjenje rashladnog sredstva jedinice bude izraženo i u težini i u ekvivalentu CO_2.

Formula za izračun količine ekvivalenta CO_2 u tonama: GWP vrijednost rashladnog sredstva × ukupna količina punjenja rashladnog sredstva [u kg] / 1000

Koristite GWP vrijednost navedenu na naljepnici punjenja rashladnog sredstva.

2 Natpis pričvrstite na unutarnji dio vanjske jedinice blizu zapornih ventila za plin i tekućinu.

8.5 Priprema vodovodnih cijevi

8.5.1 Zahtjevi za krug vode

INFORMACIJA

Također pročitajte mjere opreza i zahtjeve u članku "2 Opće mjere opreza" [▸ 10].

NAPOMENA

U slučaju plastičnih cijevi, uvjerite se da su potpuno otporne na difuziju kisika u skladu s normom DIN 4726. Difuzija kisika u cijevi može uzrokovati prekomjernu koroziju.

- **Spajanje cjevovoda - Zakonski okvir.** Priključci za dovod i odvod na cjevovodu za vodu moraju biti izvedeni u skladu s važećim zakonima i uputama u poglavlju "Postavljanje".
- **Spajanje cjevovoda - Sila.** NE primjenjujte prekomjernu silu prilikom spajanja cijevi. Deformirane cijevi mogu prouzročiti kvar jedinice.

- **Spajanje cjevovoda - Alati.** Dijelovima od mjedi, koja je mekana, rukujte samo s pomoću prikladnih alata. Ako to NE učinite, cijevi će se oštetiti.
- **Spajanje cjevovoda - Zrak, vlaga, prašina.** Ako u krug uđe zrak, vlaga ili prašina, mogu se javiti poteškoće. Da biste to spriječili:
  - Upotrebljavajte SAMO čiste cijevi.
  - Kada skidate srh držite otvor cijevi okrenut prema dolje.
  - Pokrijte otvor cijevi kada cijev gurate kroz rupu u zidu kako u nju ne bi ušla prašina i nečistoća.
  - Za brtvljenje spojeva upotrijebite odgovarajuće sredstvo za brtvljenje navoja.
  - Kada koristite metalne cijevi koje nisu od mjedi, obavezno izolirajte oba materijala jedan od drugoga da se spriječi galvanska korozija.
  - Budući da je mjed mekan materijal, koristite prikladan alat za spajanje kruga vode. Neodgovarajući alat može uzrokovati oštećenje cijevi.
- **Zatvoreni krug.** Unutarnju jedinicu upotrebljavajte SAMO u zatvorenom sustavu vode. Upotrebom u otvorenom sustavu vode može doći do prekomjerne korozije.
- **Glikol.** Iz sigurnosnih razloga NIJE dopušteno dodavati bilo kakvu vrstu glikola u krug vode.
- **Duljina cijevi.** Preporučuje se izbjegavanje postavljanja dugih cijevi između spremnika i završne točke vruće vode (tuš, kada...) i izbjegavanje slijepih krajeva cijevi.
- **Promjer cjevovoda.** Odaberite promjer cijevi za vodu u odnosu na potreban protok vode i dostupan vanjski statički tlak crpke. Pogledajte "17 Tehnički podatci" [▸ 292] za krivulje vanjskog statičkog tlaka unutarnje jedinice.
- **Smjer protoka vode.** Minimalan potrebni protok vode za rad unutarnje jedinice prikazan je u sljedećoj tablici. Ovakav protok obavezan je u svim slučajevima. Ako je protok manji, unutarnja jedinica zaustavit će rad i prikazati pogrešku 7H.

Minimalna potrebna brzina protoka
12 l/min

- **Sastavni dijelovi koji se nabavljaju lokalno - Voda.** Uvijek upotrebljavajte materijale koji su kompatibilni s vodom u sustavu i s materijalima upotrijebljenim u jedinici.
- **Sastavni dijelovi koji se nabavljaju lokalno - Tlak i temperatura vode.** Uvjerite se da sve komponente ugrađene u lokalni cjevovod mogu podnijeti tlak i temperaturu vode.
- **Tlak vode – kućna vruća voda.** Maksimalan tlak vode je 10 bara. Primijenite odgovarajuće mjere opreza u krugu KVV-a kako se NE bi premašio maksimalan dopušteni tlak vode. Minimalni tlak vode za rad je 1 bar.
- **Tlak vode – krug za grijanje/hlađenje prostora.** Maksimalan tlak vode je 3 bara (=0,3 MPa). Primijenite odgovarajuće mjere opreza u krugu vode kako se NE bi premašio maksimalan dopušteni tlak vode. Minimalni tlak vode za rad je 1 bar (=0,1 MPa).
- **Tlak vode – Spremnik.** Voda unutar spremnika nije pod tlakom. Zbog toga se jedanput godišnje treba provesti vizualna provjera putem indikatora razine na spremniku, pogledajte "14.3.2 Godišnje održavanje unutarnje jedinice: pregled" [▸ 270].
- **Temperatura vode.** Postavljeni cjevovod i njegov pribor (ventil, priključci,...) MORAJU biti u stanju podnijeti sljedeće temperature:

INFORMACIJA

Sljedeća slika je primjer i NE MORA u potpunosti odgovarati izvedbi vašeg sustava.

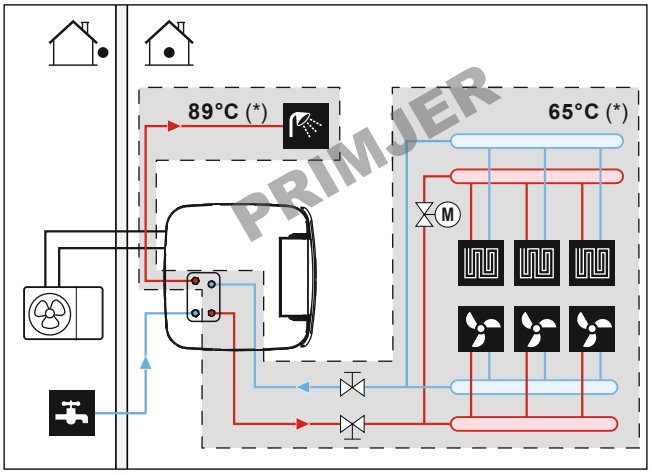

(*) Maksimalna temperatura za cijevi i pribor

- **Odvodnja - Najniže točke.** Na svim najnižim točkama sustava moraju biti postavljene ispusne slavine koje omogućuju potpuno pražnjenje kruga.
- **Odvodnja – Ventil za ograničenje tlaka.** Pravilno spojite crijevo za pražnjenje kako biste izbjegli kapanje vode iz jedinice. Pogledajte odjeljak "7.4.4 Priključivanje crijeva za pražnjenje na odvod" [▸ 92].
- **Ventili za ispuštanje zraka.** Na svim najvišim točkama sustava moraju se postaviti ventili za ispuštanje zraka, koji također moraju biti lako dostupni radi servisiranja. U unutarnjoj jedinici nalazi se automatski ventil za odzračivanje. Uvjerite se da taj ventil za odzračivanje NIJE suviše pritegnut kako bi se omogućilo automatsko ispuštanje zraka iz kruga vode.
- **Pocinčani dijelovi.** Nikada NE upotrebljavajte pocinčane dijelove u krugu vode. Budući da unutarnji krug vode jedinice koristi bakrene cijevi, može doći do prekomjerne korozije.
- **Metalne cijevi koje nisu od mjedi.** Kada upotrebljavate metalne cijevi koje nisu od mjedi, pravilno izolirajte dijelove od mjedi i dijelove koji nisu od mjedi kako se oni NE bi međusobno dodirivali. To će spriječiti galvansku koroziju.
- **Ventil – vrijeme prebacivanja.** Kada u krugu vode upotrebljavate 2-putni ili 3-putni ventil, maksimalno vrijeme prebacivanja ventila mora biti 60 sekundi.
- **Ekspanzijska posuda**. U krug vode mora se postaviti ekspanzijska posuda odgovarajuće veličine u skladu s važećim zakonima. Između ekspanzijske posude i unutarnje jedinice nije dopušteno postavljati blokirajuće elemente (zaporni ventili ili slično).
- **Magnetski filtar/odvajač prljavštine**. Ako je unutarnja jedinica spojena na sustav grijanja s radijatorima, čeličnim cijevima ili cijevima za podno grijanje koje nisu otporne na difuziju, u povratni tok sustava mora se postaviti magnetski filtar/odvajač prljavštine. Ako je unutarnja jedinica spojena na dovod hladne vode za kućanstvo koji sadrži čelične cijevi, ispred priključka za hladnu vodu mora se postaviti magnetski filtar/odvajač prljavštine.
- **Ventil za zaustavljanje cirkulacije**. Preporučujemo upotrebu ventila za zaustavljanje cirkulacije na priključcima izmjenjivača topline za kućnu vruću vodu. Time se smanjuju gubici topline zbog cirkulacije izazvane temperaturom u spojnim cijevima.

- **Spremnik – Kvaliteta vode**. Minimalni zahtjevi koji se odnose na kvalitetu vode korištene za punjenje spremnika:
  - Tvrdoća vode (kalcij i magnezij, izračunata kao kalcijev karbonat): ≤3 mmol/l
  - Vodljivost: ≤1500 (idealno: ≤100) µS/cm
  - Klorid: ≤250 mg/l
  - Sulfat: ≤250 mg/l
  - pH vrijednost: 6,5~8,5

  Za svojstva koja odstupaju od minimalnih zahtjeva, moraju se poduzeti prikladne mjere kondicioniranja.
- **Spremnik – Zaporni ventil**. Za jednostavno punjenje i pražnjenje spremnika preporučujemo postavljanje zapornog ventila. Pogledajte dodatni komplet: komplet za punjenje i pražnjenje (165215)
- **Termostatski ventili za miješanje.** U skladu s važećim zakonima možda će trebati instalirati termostatske ventile za miješanje.
- **Higijenske mjere.** Instaliranje mora biti u skladu s važećim zakonima i može zahtijevati dodatne higijenske mjere.
- **Recirkulacijska crpka.** U skladu s važećim zakonima, možda ćete trebati spojiti recirkulacijsku crpku između završne točke vruće vode i opcionalnog recirkulacijskog priključka spremnika. Pogledajte odjeljak "6.4.4 Crpka KVV-a za trenutačan dovod vruće vode" [▸ 57].

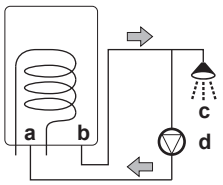

a Recirkulacijski priključak
b Priključak za vruću vodu
c Tuš
d Recirkulacijska crpka

8.5.2 Za provjeru zapremnine vode i brzine protoka

Ako želite biti sigurni da jedinica pravilno radi:

- MORATE provjeriti minimalnu zapremninu vode i minimalnu brzinu protoka.

Minimalna zapremnina vode

Instalacija mora biti izvedena tako da je minimalna količina vode (vidjeti tablicu u nastavku) uvijek dostupna u petlji grijanja/hlađenja prostora jedinice, čak i kada je raspoloživa količina prema jedinici smanjena zbog zatvaranja ventila (uređaja za isijavanje topline, termostatskih ventila itd.) u krugu grijanja/hlađenja prostora. Unutarnji volumen vode unutarnje jedinice NE uzima se u obzir za ovaj minimalni volumen vode.

Ako…	Tada minimalna zapremnina vode iznosi…
EHSH*	0 l
EHSX*	10 l

INFORMACIJA

U ekstremnim uvjetima rada ili u prostorijama s velikim toplinskim zahtjevima može biti potrebna dodatna količina vode.

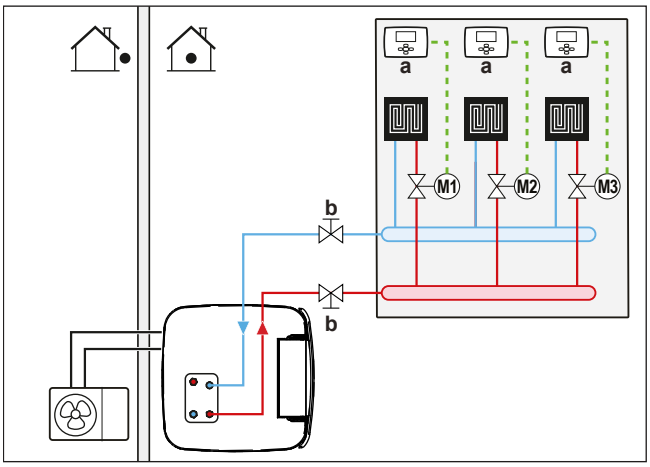

a Zaseban sobni termostat (opcija)
b Zaporni ventil
M1...3 Pojedinačni motorni ventili za upravljanje pojedinom petljom (lokalna nabava)

Minimalna brzina protoka

Provjerite je li u svim uvjetima zajamčena minimalna brzina protoka u instalaciji.

Minimalna potrebna brzina protoka
12 l/min

NAPOMENA
Kada se optok u svakoj ili određenoj petlji za grijanje prostora kontrolira daljinski upravljanim ventilima, važno je da je osigurana minimalna brzina protoka, čak i ako su svi ventili zatvoreni. Ako se ne može postići minimalna brzina protoka, generirat će se pogreška protoka 7H (nema grijanja ili rada).

NAPOMENA
Uvjerite se da je obavezni pomoćni grijač ugrađen na jedinicama koje nisu bivalentne. Izostanak pomoćnog grijača uzrokovat će previsoke brzine protoka i pogrešno ponašanje jedinice.

Opis preporučenog postupka potražite pod naslovom "12.4 Popis provjera tijekom puštanja u rad" [▸ 257].

8.6 Spajanje cijevi za vodu

8.6.1 Više o priključivanju vodovodnih cijevi

Prije priključivanja vodovodnih cijevi

Unutarnja i vanjska jedinica moraju biti postavljene.

Tipičan postupak

Priključivanje vodovodnih cijevi obično se sastoji od sljedećih faza:

1. Priključivanje cijevi za vodu na vanjsku jedinicu.
2. Priključivanje vodovodnih cijevi na unutarnju jedinicu.
3. Priključivanje cjevovoda za recirkulaciju.
4. Postavljanje tlačne posude na specijalni priključak.
5. Priključivanje crijeva za pražnjenje na odvod.
6. Punjenje kruga vode.
7. Punjenje zavojnica izmjenjivača topline unutar spremnika.

8 Punjenje spremnika.
9 Izolacija cijevi za vodu.

8.6.2 Oprez kod spajanja cjevovoda vode

INFORMACIJA

Također, pročitajte mjere opreza i uvjete navedene u sljedećim poglavljima:

- "2 Opće mjere opreza" [▶ 10]
- "8.5 Priprema vodovodnih cijevi" [▶ 106]

8.6.3 Za spajanje cijevi za vodu

NAPOMENA

NE primjenjujte prekomjernu silu prilikom spajanja lokalnih cijevi i pazite na to da cijevi budu pravilno poravnate. Deformirane cijevi mogu uzrokovati neispravnost jedinice.

1 Uklonite toplinsku izolaciju hidrauličkog bloka. Otvorite ventil za automatsko odzračivanje na crpki za jedan okretaj. Nakon toga vratite toplinsku izolaciju natrag na hidraulički blok.

NAPOMENA

Toplinska izolacija lako se ošteti ako se njome ne NE rukuje pravilno.

- Dijelove uklonite SAMO redoslijedom i smjerom koji je naveden ovdje,
- NE koristite silu,
- NE koristite alate,
- toplinsku izolaciju ponovno postavite obratnim redoslijedom.

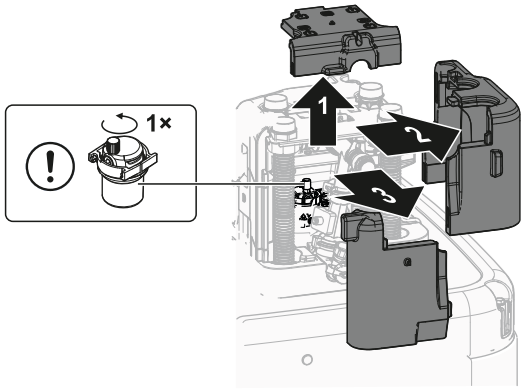

2 Zaporne ventile spojite pomoću ravnih brtvi (vrećica s priborom) za cijevi za grijanje prostora/hlađenje vode na unutarnjoj jedinici.

3 Lokalni cjevovod za grijanje prostora/hlađenje spojite na zaporne ventile pomoću brtvila.

NEMOJTE prekoračiti maksimalan moment zatezanja (veličina navoja 1", 25-30 N•m). Kako biste spriječili nastanak oštećenja, prikladnim alatom primijenite potreban kontramoment.

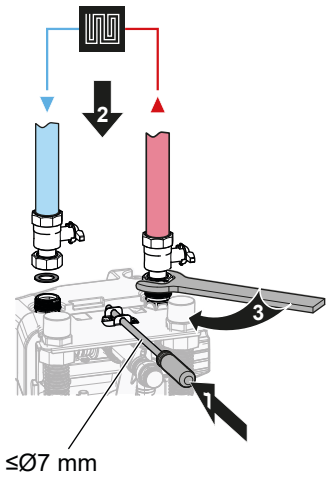

4 Priključite ulaznu i izlaznu cijev kućne vruće vode na unutarnju jedinicu.

NEMOJTE prekoračiti maksimalan moment zatezanja (veličina navoja 1", 25-30 N•m). Kako biste spriječili nastanak oštećenja, prikladnim alatom primijenite potreban kontramoment.

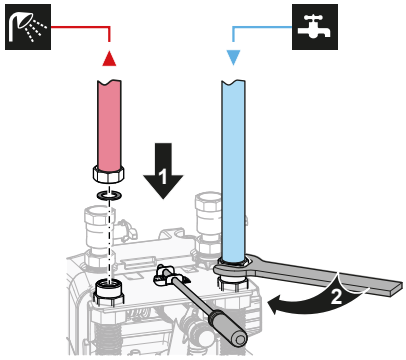

NAPOMENA

Kako bi se izbjeglo curenje, nakon ugradnje moraju se ponovno provjeriti svi vijčani spojevi dovodnih i odvodnih cijevi kućne vruće vode (maksimalni moment zatezanja 25-30 N•m).

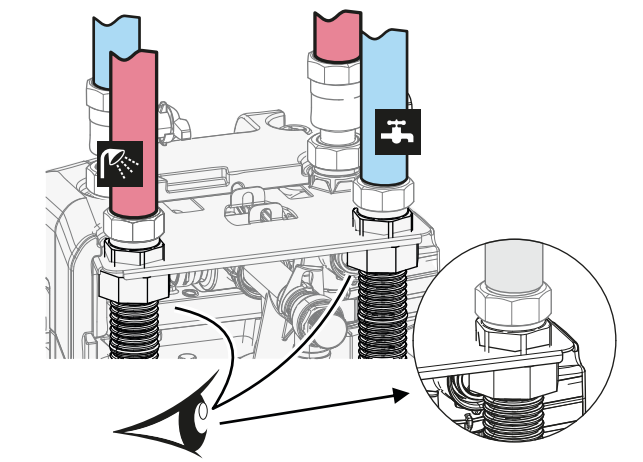

5 Poduprite vodovodne cijevi.

Za priključke okrenute unatrag: hidrauličke vodove poduprite na prikladan način u skladu s prostornim uvjetima. To vrijedi za sve cijevi za vodu.

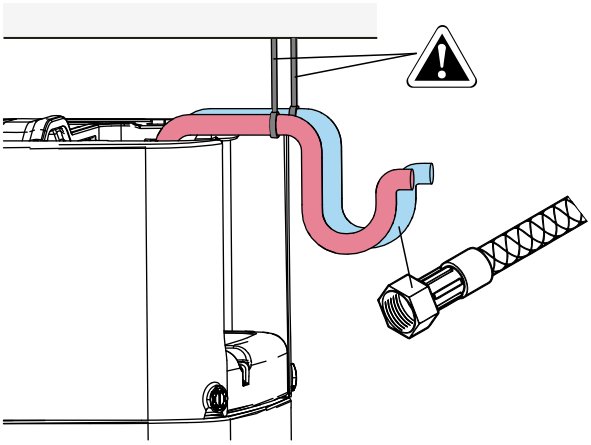

6 Ugradite toplinsku izolaciju hidrauličkog bloka.

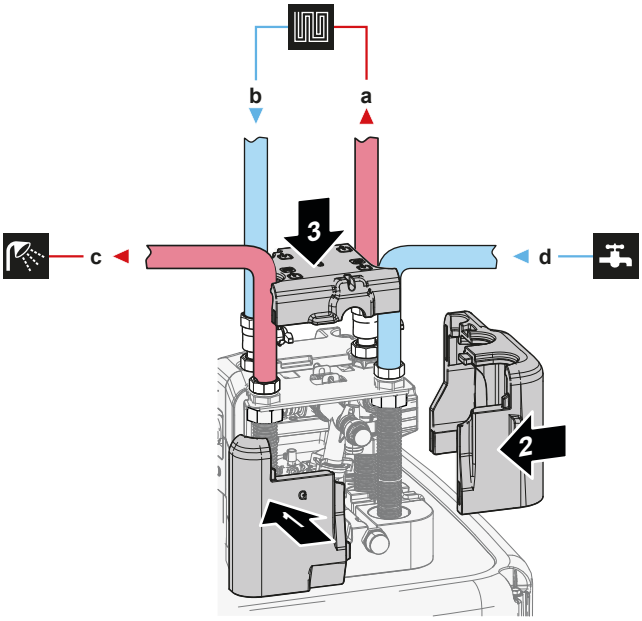

a IZLAZ vode za grijanje/hlađenje prostora (navojni spoj, 1")
b ULAZ vode za grijanje/hlađenje prostora (navojni spoj, 1")
c IZLAZ kućne vruće vode (navojni spoj, 1")
d ULAZ hladne vode za kućanstvo (dovod hladne vode) (navojni spoj, 1")

7 Postavite sljedeće komponente (lokalna nabava) na ulazu hladne vode spremnika KVV-a:

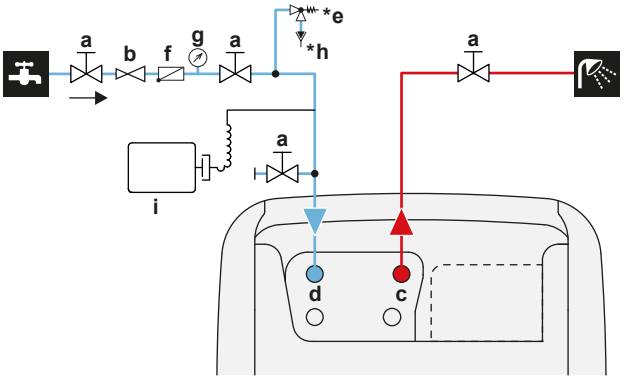

a Zaporni ventili (preporučeno)
b Ventil za smanjivanje tlaka (preporučeno)
c KVV - IZLAZ vruće vode (muški, 1")
d KVV – ULAZ hladne vode (muški, 1")
***e** Ventil za ograničenje tlaka (maks. 10 bar (=1,0 MPa))(obavezno)
f Nepovratni ventil (preporučeno)
g Mjerač tlaka (preporučeno)
***h** Međulonac (obavezno)

i Ekspanzijska posuda (preporučeno)

NAPOMENA

Ugradite ventile za odzračivanje na lokalnim visokim točkama.

NAPOMENA

Ventil za ograničenje tlaka (lokalna nabava) s maksimalnim tlakom otvaranja 10 bar (=1 MPa) mora se postaviti na ulazni priključak hladne vode za kućanstvo u skladu s primjenjivim zakonima.

NAPOMENA

- Mehanizam za pražnjenje i uređaj za snižavanje tlaka moraju se postaviti na priključak za ulaz hladne vode na spremniku.
- Kako bi se izbjeglo sifoniranje, preporučuje se postavljanje nepovratnog ventila na ulaz vode u spremnik u skladu s važećim zakonima. Uvjerite se da NIJE između ventila za ograničenje tlaka i spremnika.
- Preporučujemo postavljanje ventila za snižavanje tlaka na ulaz hladne vode u skladu s važećim zakonima.
- Preporučujemo postavljanje ekspanzijske posude na ulaz hladne vode u skladu s važećim zakonima.
- Preporučuje se postavljanje ventila za ograničenje tlaka na viši položaj od vrha spremnika. Grijanje spremnika uzrokuje širenje vode pa, ako nije postavljen ventil za ograničenje tlaka, tlak vode u izmjenjivaču topline kućne vruće vode unutar spremnika može narasti iznad tlaka za koji je spremnik predviđen. Ovom visokom tlaku također su podložne lokalne instalacije (cjevovod, slavine, i drugo) priključene na spremnik. Kako bi se to spriječilo, treba postaviti ventil za ograničenje tlaka. Sprečavanje nadtlaka ovisi o pravilnom radu lokalno ugrađenog ventila za ograničenje tlaka. Ako NE radi pravilno, može doći do istjecanja vode. Za potvrdu ispravnog rada potrebno je redovito održavanje.

NAPOMENA

- Preporučuje se ugradnja zapornih ventila na ulaznim i izlaznim priključcima za grijanje prostora/rashladnu vodu, kao i na ulazima priključaka hladne vode za kućanstvo i izlazima kućne vruće vode. Ovi zaporni ventili nabavljaju se lokalno.
- **Međutim, uvjerite se da nema ventila između ventila za ograničenje tlaka (lokalna nabava) i spremnika KVV-a.**

NAPOMENA

Kako biste izbjegli oštećenja u okolini prouzročena istjecanjem vode, preporučujemo zatvaranje zapornih ventila ulaza kućne hladne vode tijekom odsutnosti.

8.6.4 Za spajanje ekspanzijske posude

1 Spojite ekspanzijsku posudu za sustav grijanja koja je odgovarajućih dimenzija i unaprijed postavljena. Između toplinskog generatora i sigurnosnog ventila ne smije biti nikakvih blokirajući hidrauličkih elemenata.

2 Tlačnu posudu postavite na lako dostupno mjesto (zbog održavanja, zamjene dijelova).

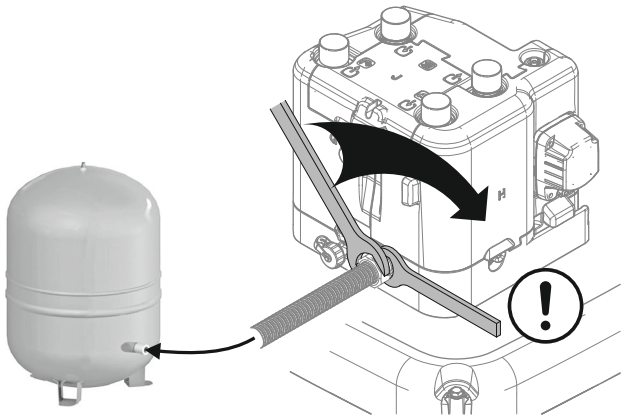

8.6.5 Punjenje sustava grijanja

OPASNOST: OPASNOST OD STRUJNOG UDARA

Tijekom postupka punjenja, voda može procuriti iz bilo kojeg mjesta propuštanja i može prouzročiti strujni udar ako dođe u doticaj s dijelovima pod naponom.

- Prije postupka punjenja, prekinite dovod električne energije u jedinicu.
- Nakon prvog punjenja i prije uključivanja jedinice pomoću sklopke za priključivanje na električnu mrežu, provjerite jesu li svi električni dijelovi i priključna mjesta suha.

1 Spojite crijevo s nepovratnim ventilom (1/2") i vanjskim manometrom (lokalna nabava) na slavinu za vodu i ventil za punjenje i ispusni ventil. Pričvrstite crijevo tako da ne sklizne.

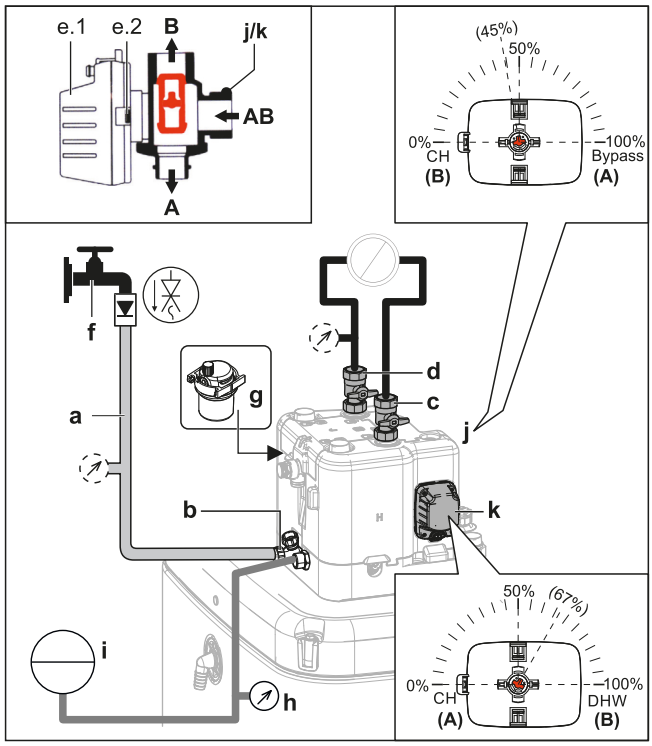

a Crijevo s nepovratnim ventilom (1/2") i vanjskim manometrom (lokalna nabava)
b Ventil za punjenje i ispuštanje
c IZLAZ vode za grijanje/hlađenje prostora
d ULAZ vode za grijanje/hlađenje prostora
e.1 Motor ventila

e.2 Zapor motora ventila
f Slavina za vodu
g Ventil za automatsko odzračivanje
h Mjerač tlaka (lokalna nabava)
i Tlačna posuda (lokalna nabava)
j Mimovodni ventil
k Ventil spremnika

2 Pripremite se za odzračivanje u skladu s uputama (pogledajte "Za uklanjanje zraka iz jedinice uz pomoć ventila za ručno ispuštanje zraka" [▸ 259]).

3 Otvorite slavinu za vodu.

4 Otvorite ventil za punjenje i pražnjenje i pratite stanje na manometru.

5 Sustav punite vodom sve dok vanjski manometar ne pokaže da je postignut ciljni tlak sustava (visina sustava +2 m; 1 m vodeni stupac = 0,1 bar). Uvjerite se da se ventil za ograničenje tlaka ne otvara.

6 Zatvorite ručne ventile za ispuštanje zraka čim voda počne izlaziti bez mjehurića (pogledajte "Za uklanjanje zraka iz jedinice uz pomoć ventila za ručno ispuštanje zraka" [▸ 259]).

7 Zatvorite slavinu za vodu. Ventil za punjenje i pražnjenje držite otvorenim u slučaju potrebe ponavljanja postupka punjenja nakon odzračivanja sustava. Pogledajte odjeljak "12.4.2 Funkcija odzračivanja" [▸ 258].

8 Zatvorite ventil za punjenje i pražnjenje i uklonite crijevo s nepovratnim ventilom tek nakon što obavite odzračivanje, a sustav je potpuno napunjen.

8.6.6 Za punjenje izmjenjivača topline unutar spremnika

Sljedeći izmjenjivač topline mora biti napunjen vodom prije nego što se napuni spremnik:

- Izmjenjivač topline kućne vruće vode

NAPOMENA

Kako biste napunili izmjenjivač topline kućne vruće vode upotrijebite lokalno nabavljeni komplet za punjenje. Pobrinite se za usklađenost s primjenjivim zakonima.

1 Otvorite zaporni ventil za dovod hladne vode.

2 Otvorite sve slavine za toplu vodu u sustavu kako biste bili sigurni da je protok vode iz slavine najveći mogući.

3 Ostavite otvorenima slavine za toplu i hladnu vodu sve dok iz slavina više ne izlazi zrak tijekom odzračivanja.

4 Provjerite curi li negdje voda.

- Bivalentni izmjenjivač topline (samo za neke modele)

5 Bivalentni izmjenjivač topline napunite vodom spojivši bivalentni krug za grijanje. Ako će bivalentni krug za grijanje biti instaliran u kasnijoj fazi, bivalentni izmjenjivač topline punite crijevom za punjenje sve dok voda ne počne izlaziti iz oba priključka.

6 Provedite odzračivanje na bivalentnom krugu za grijanje.

7 Provjerite curi li negdje voda.

8.6.7 Za punjenje spremnika

NAPOMENA

Prije nego što ćete moći napuniti spremnik, izmjenjivači topline unutar spremnika moraju se napuniti, pogledajte prethodna poglavlja.

Spremnik napunite vodom pod tlakom <6 bara s brzinom protoka <15 l/min.

Bez ugrađenog solarnog kompleta s gravitacijskim pražnjenjem (opcija)

1. Spojite crijevo (1/2") na priključak za gravitacijsko pražnjenje.
2. Spremnik punite sve dok se voda ne počne prelijevati iz preljevnog priključka.
3. Uklonite crijevo.

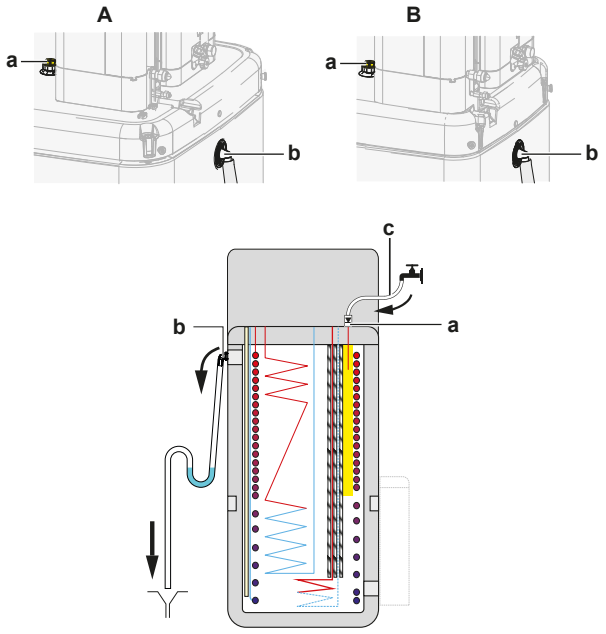

A Za modele sa spremnikom od 500 l
B Za modele sa spremnikom od 300 l
a Priključak za gravitacijsko pražnjenje
b Preljevni priključak
c Crijevo s nepovratnim ventilom (1/2")

S ugrađenim solarnim kompletom s gravitacijskim pražnjenjem (opcija)

1. Kombinirajte komplet za punjenje i pražnjenje (opcija) sa solarnim kompletom za gravitacijsko pražnjenje (opcija) kako biste napunili spremnik.
2. Crijevo s nepovratnim ventilom spojite na komplet za punjenje i pražnjenje.

Pridržavajte se koraka opisanih u prethodnom poglavlju.

8.6.8 Za izoliranje cijevi za vodu

Sve cijevi u krugu vode MORAJU biti izolirane radi sprečavanja kondenzacije tijekom hlađenja i smanjenja kapaciteta hlađenja i grijanja.

Ako je temperatura viša od 30°C, a vlaga viša od 80%, debljina materijala izolacije treba biti najmanje 20 mm kako bi se spriječila kondenzacija na površini izolacije.

9 Električna instalacija

U ovom poglavlju

9.1 O spajanju električnog ožičenja ... 118
9.1.1 Mjere opreza pri spajanju električnog ožičenja ... 118
9.1.2 Smjernice pri spajanju električnog ožičenja ... 119
9.1.3 O električnoj sukladnosti ... 121
9.1.4 O napajanju po preferencijalnoj stopi kWh ... 121
9.1.5 Pregled električnih priključaka osim vanjskih aktuatora ... 121
9.2 Priključci za vanjsku jedinicu ... 122
9.2.1 Specifikacije standardnih komponenti ožičenja ... 122
9.2.2 Za spajanje električnog ožičenja na vanjsku jedinicu ... 123
9.3 Priključci za unutarnju jedinicu ... 125
9.3.1 Spajanje električnog ožičenja na unutarnju jedinicu ... 128
9.3.2 Za priključivanje glavnog električnog napajanja ... 129
9.3.3 Za priključivanje električnog napajanja pomoćnog grijača ... 133
9.3.4 Za priključivanje pomoćnog grijača na glavnu jedinicu ... 135
9.3.5 Za priključivanje zapornog ventila ... 136
9.3.6 Postupak spajanja strujomjera ... 137
9.3.7 Za spajanje crpke za toplu vodu za kućanstvo ... 138
9.3.8 Za spajanje izlaza alarma ... 140
9.3.9 Za spajanje izlaza za UKLJ./ISKLJ. grijanja/hlađenja prostora ... 141
9.3.10 Za spajanje prespojnika na vanjski izvor topline ... 143
9.3.11 Za spajanje digitalnih ulaza za potrošnju energije ... 144
9.3.12 Spajanje sigurnosnog termostata (mirni kontakt) ... 146
9.3.13 Smart Grid ... 148
9.3.14 Za spajanje umetka za WLAN ... 155
9.3.15 Za spajanje solarnog ulaza ... 156
9.3.16 Za spajanje izlaza KVV-a ... 157

9.1 O spajanju električnog ožičenja

Prije spajanja električnog ožičenja

Provjerite:

- Da je cjevovod rashladnog sredstva spojen i ispitan
- Da su spojene cijevi za vodu

Tipičan postupak

Spajanje električnog ožičenja tipično se sastoji od sljedećih faza:

- "9.2 Priključci za vanjsku jedinicu" [▶ 122]
- "9.3 Priključci za unutarnju jedinicu" [▶ 125]

9.1.1 Mjere opreza pri spajanju električnog ožičenja



OPASNOST: OPASNOST OD STRUJNOG UDARA



UPOZORENJE

- Sve radove na ožičenju MORA obaviti ovlašteni električar i MORAJU biti u skladu s nacionalnim propisima za električne instalacije.
- Električne priključke spojite na fiksno ožičenje.
- Sve lokalno nabavljene komponente i svi električni radovi MORAJU biti u skladu s važećim zakonima.

UPOZORENJE

Za kabele napajanja UVIJEK upotrebljavajte višežilni kabel.

INFORMACIJA

Također pročitajte mjere opreza i zahtjeve u članku "2 Opće mjere opreza" [▶ 10].

UPOZORENJE

- Ako je električno napajanje bez N-faze ili s pogrešnom N-fazom, to može oštetiti uređaj.
- Uspostavite dobar spoj na uzemljenje. NEMOJTE uzemljiti uređaj na cijevi komunalija, gromobran ili uzemljenje telefona. Nepotpuno uzemljenje može prouzročiti strujne udare.
- Obavezno ugradite potrebne rastalne ili automatske osigurače.
- Učvrstite električno ožičenje kabelskim vezicama kako je prikazano na da NE dođe u dodir s oštrim bridovima ili cjevovodom, naročito na visokotlačnoj fazi.
- NEMOJTE upotrebljavati žice krpane izolacijskom trakom, produžne kabele ili spajanje na zvjezdaste razvodnike. To može izazvati pregrijavanje, udare struje ili požar.
- NEMOJTE postavljati kondenzator za napredovanje faze, budući da je ovaj uređaj opremljen inverterom. Kondenzator za napredovanje faze će smanjiti učinak i može uzrokovati nezgode.

OPREZ

NE gurajte i NE postavljajte predugi kabel u jedinicu.

NAPOMENA

Udaljenost između visokonaponskog i niskonaponskog kabela mora iznositi najmanje 50 mm.

9.1.2 Smjernice pri spajanju električnog ožičenja

NAPOMENA

Preporučujemo uporabu punih (jednožilnih) žica. Ako se koriste upletene žice, lagano usučite žičice vodiča kako biste učvrstili kraj vodiča ili za izravnu upotrebu u stezaljci ili za umetanje u okruglu stopicu na gnječenje.

Za pripremu instalacije vodiča od upletene žice

Postupak 1: Sukanje žice

1 Skinite izolaciju (20 mm) sa žica.

2 Malo usučite kraj vodiča da dobijete spoj "kao s punom žicom".

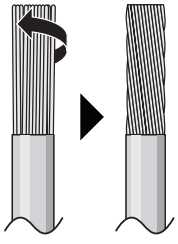

Postupak 2: Koristeći kabelsku stopicu s rupom za vijak (preporučeno)

1 Skinite izolaciju sa žica i malo usučite krajeve svake žice.

2 Na usukani vrh žice stavite okruglu kabelsku stopicu na gnječenje. Okrugli priključak postavite na žicu sve do pokrivenog dijela pa ga pričvrstite odgovarajućim alatom.

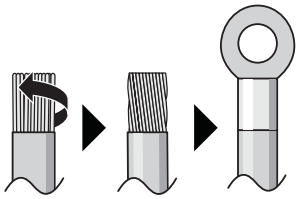

Za ugradnju žica primijenite sljedeće metode:

Tip žice	Način postavljanja
Jednožilna žica Ili Upletena žica vodiča usukana za spoj "kao s punom žicom"	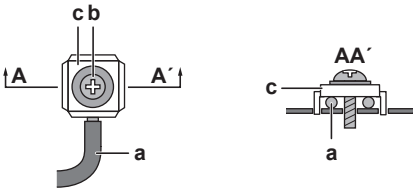 **a** Žica s ušicom za vijak (puna žica ili usukana upletena žica) **b** Vijak **c** Ravna podloška
Upletena žica vodiča s okruglom kabelskom stopicom	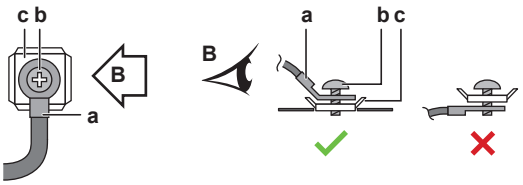 **a** Priključak **b** Vijak **c** Ravna podloška ✓ Dopušteno ✕ NIJE dopušteno

Momenti pritezanja

Vanjska jedinica:

Stavka	Moment zatezanja (N•m)
M4 (X1M)	1,2~1,5
M4 (uzemljenje)	

Unutarnja jedinica:

Stavka	Moment pritezanja (N•m)
M4 (X1M)	1,2
M4 (X12M, X15M)	0,88 ±10%

Unutarnja jedinica – BUH option:

Stavka	Moment pritezanja (N•m)
M4 (X6M) *3V, *6V	2,45 ±10%
M4 (X6M) *9W	1,2

9.1.3 O električnoj sukladnosti

Samo za pomoćni grijač unutarnje jedinice

Pogledajte odjeljak "9.3.3 Za priključivanje električnog napajanja pomoćnog grijača" [▶ 133].

9.1.4 O napajanju po preferencijalnoj stopi kWh

Elektrodistribucijska poduzeća u svijetu nastoje osigurati uslugu pouzdane opskrbe električnom energijom po konkurentnim cijenama i često su ovlaštene kupcima obračunavati potrošnju po jeftinijim tarifnim modelima. Npr. dnevnim vremenskim ili sezonskim tarifama. U Njemačkoj i Austriji je to tzv. Wärmepumpentarif (tarifa za toplinske crpke)...

Ova oprema može se spojiti na takve sustave električnog napajanja po preferencijalnoj stopi kWh.

Posavjetujte se s elektrodistribucijskim poduzećem koje djeluje kao isporučitelj na području gdje će uređaji biti postavljeni da biste doznali je li prikladno spajati opremu po nekom od dostupnih sustava napajanja po preferencijalnoj stopi kWh, ako postoje.

Kada se oprema priključi na takav sustav napajanja po preferencijalnoj stopi kWh, elektrodistribucijsko poduzeće ima dopuštenje da:

- u svakom trenutku ta trošila isključi na određeno vrijeme;
- zahtijeva da uređaji troše SAMO ograničenu količinu električne energije tijekom određenog razdoblja.

Unutarnja jedinica konstruirana je za primanje ulaznog signala putem kojeg se prebacuje u način prisilnog isključivanja. U tom trenutku kompresor vanjske jedinice NEĆE raditi.

Ožičenje prema jedinici razlikuje se ovisno o tome je li napajanje prekinuto ili NIJE.

9.1.5 Pregled električnih priključaka osim vanjskih aktuatora

NAPOMENA

Za razliku od drugih tipova modela unutarnje jedinice, za Daikin Altherma 3 * ECH_2O uvijek je potrebno namjensko napajanje za unutarnju jedinicu. Spojni kabel NE može se upotrebljavati kao napajanje za unutarnju jedinicu.

Normalno napajanje	Električno napajanje po preferencijalnoj stopi kWh	
	Napajanje NIJE prekinuto	Napajanje je prekinuto
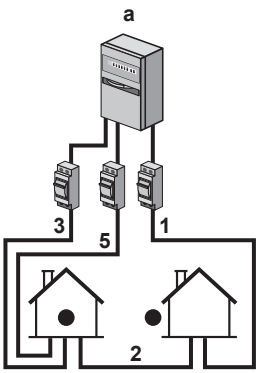	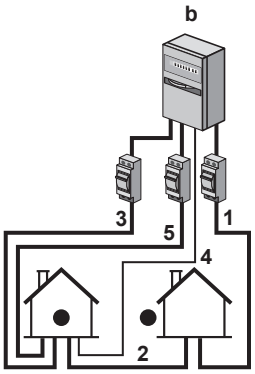 Tijekom aktivacije napajanja po preferencijalnoj stopi kWh, napajanje NIJE prekinuto. Vanjska jedinica isključuje se s pomoću kontrole. **Primjedba:** Elektrodistributer uvijek mora omogućiti potrošnju energije unutarnje jedinice.	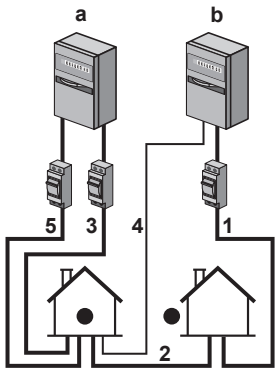 Tijekom aktivacije napajanja po preferencijalnoj stopi kWh, elektrodistributer odmah ili nakon nekog vremena prekida napajanje. U ovom slučaju unutarnju jedinicu mora napajati zasebno normalno napajanje.

a Normalno napajanje

b Električno napajanje po preferencijalnoj stopi kWh

1 Električno napajanje vanjske jedinice

2 Spojni kabel prema unutarnjoj jedinici

3 Električno napajanje pomoćnog grijača (opcija)

4 Napajanje po preferencijalnoj stopi kWh (beznaponski kontakt)

5 Električno napajanje unutarnje jedinice

9.2 Priključci za vanjsku jedinicu

Stavka	Opis
Kabel za strujno napajanje	Pogledajte odjeljak "9.2.2 Za spajanje električnog ožičenja na vanjsku jedinicu" [▸ 123].
Spojni kabel	

9.2.1 Specifikacije standardnih komponenti ožičenja

Komponenta		ERGA04E▲V3▼ ERGA06E▲V3H▼	ERGA08E▲V3H▼	ERGA04~08E▲V3A▼
Kabel za strujno napajanje	MCA[a]	19,9 A	24,0 A	15,9 A
	Napon	220-240 V		
	Faza	1~		
	Frekvencija	50 Hz		
	Veličina žice	MORA biti u skladu s nacionalnim zakonima o električnim instalacijama. 3-žilni kabel Veličina žice ovisi o struji, no ne manja od 2,5 mm^2		

Komponenta		ERGA04E▲V3▼ ERGA06E▲V3H▼	ERGA08E▲V3H▼	ERGA04~08E▲V3A▼
Kabel za povezivanje (unutarnja ↔ vanjska jedinica)	Napon	220-240 V		
	Veličina žice	Upotrebljavajte samo sukladnu žicu koja pruža dvostruku izolaciju i prikladna je za primjenjivi napon. 4-žilni kabel Minimalno 1,5 mm^2		
Preporučeni vanjski osigurač		20 A	25 A	16 A
Prekidač dozemnog spoja / strujna zaštitna sklopka		MORA biti u skladu s nacionalnim zakonima o električnim instalacijama		

[a] MCA=minimalna jakost struje u krugu. Navedene su vrijednosti maksimalne vrijednosti (točne vrijednosti pronaći ćete u podacima o električnom sustavu kombinacije s vanjskim jedinicama).

Komponenta		ERGA04EAV37
Kabel za strujno napajanje	MCA[a]	19,9 A
	Napon	230 V
	Faza	1~
	Frekvencija	50 Hz
	Veličina žica	Mora biti u skladu s važećim propisima
Spojni kabel		Minimalni presjek kabela od 1,5 mm^2 i primjenjiv za 230 V
Preporučeni vanjski osigurač		20 A
Prekidač dozemnog spoja		Mora biti u skladu s važećim propisima

[a] MCA=minimalna jakost struje u krugu. Navedene su vrijednosti maksimalne vrijednosti (točne vrijednosti pronaći ćete u podacima o električnom sustavu kombinacije s vanjskim jedinicama).

9.2.2 Za spajanje električnog ožičenja na vanjsku jedinicu

1 Uklonite poklopac razvodne kutije.

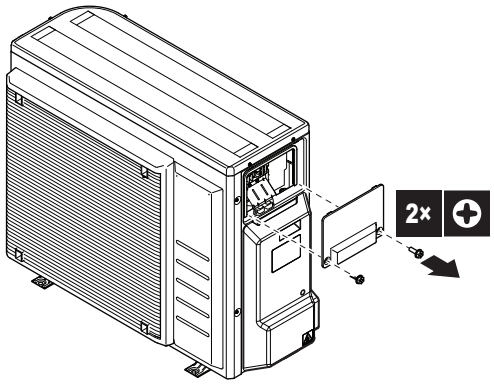

2 Skinite poklopac cjevovoda rashladnog sredstva.

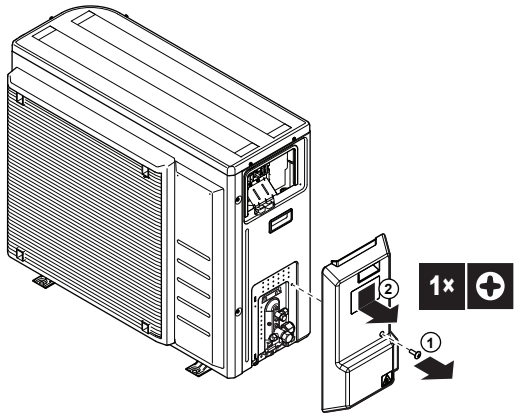

3 Skinite izolaciju (20 mm) sa žica.

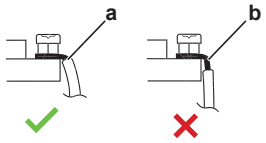

a Skinite izolaciju žice do ove točke
b Prekomjerno ogoljena žica može prouzročiti strujni udar ili gubljenje struje.

4 Spojite spojni kabel i električno napajanje kako slijedi. Kako biste smanjili naprezanje, upotrijebite stezaljku žice.

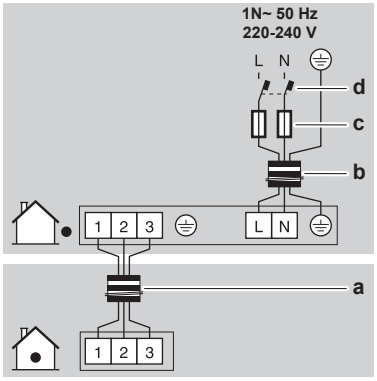

a Spojni kabel
b Kabel za strujno napajanje
c Osigurač
d Prekidač dozemnog spoja

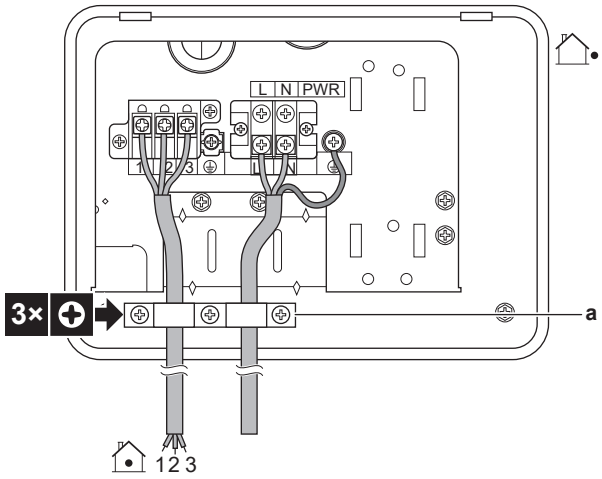

a Stezaljka žice

5 Ponovno pričvrstite poklopac razvodne kutije.

6 Ponovno pričvrstite poklopac cjevovoda rashladnog sredstva. Uvjerite se da su kabeli provedeni ispod poklopca na sljedeći način:

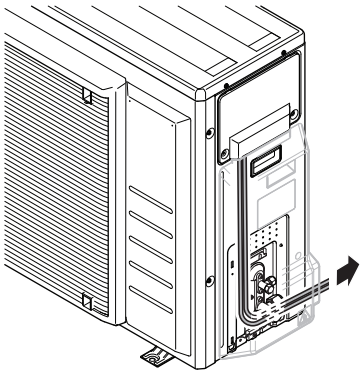

7 Spojite kratkospojnik strujne sklopke i osigurač za vod napajanja.

9.3 Priključci za unutarnju jedinicu

Stavka	Opis
Napajanje (glavno)	Pogledajte odjeljak "9.3.2 Za priključivanje glavnog električnog napajanja" [▸ 129].
Napajanje (pomoćni grijač)	Pogledajte odjeljak "9.3.3 Za priključivanje električnog napajanja pomoćnog grijača" [▸ 133].
Pomoćni grijač	Pogledajte odjeljak "9.3.4 Za priključivanje pomoćnog grijača na glavnu jedinicu" [▸ 135].
Zaporni ventil	Pogledajte odjeljak "9.3.5 Za priključivanje zapornog ventila" [▸ 136].
Strujomjeri	Pogledajte odjeljak "9.3.6 Postupak spajanja strujomjera" [▸ 137].
Crpka kućne vruće vode	Pogledajte odjeljak "9.3.7 Za spajanje crpke za toplu vodu za kućanstvo" [▸ 138].
Izlaz alarma	Pogledajte odjeljak "9.3.8 Za spajanje izlaza alarma" [▸ 140].
Kontrola hlađenja/grijanja prostora	Pogledajte odjeljak "9.3.9 Za spajanje izlaza za UKLJ./ISKLJ. grijanja/hlađenja prostora" [▸ 141].
Prebacivanje na kontrolu vanjskog izvora topline	Pogledajte odjeljak "9.3.10 Za spajanje prespojnika na vanjski izvor topline" [▸ 143].
Digitalni ulazi za potrošnju energije	Pogledajte odjeljak "9.3.11 Za spajanje digitalnih ulaza za potrošnju energije" [▸ 144].
Sigurnosni termostat	Pogledajte odjeljak "9.3.12 Spajanje sigurnosnog termostata (mirni kontakt)" [▸ 146].
Smart Grid	Pogledajte odjeljak "9.3.13 Smart Grid" [▸ 148].
Umetak za WLAN	Pogledajte odjeljak "9.3.14 Za spajanje umetka za WLAN" [▸ 155].
Solarni ulaz	Pogledajte odjeljak "9.3.15 Za spajanje solarnog ulaza" [▸ 156].
Izlaz KVV-a	Pogledajte odjeljak "9.3.16 Za spajanje izlaza KVV-a" [▸ 157].

Stavka	Opis	
Sobni termostat (žičani ili bežični)		Pogledajte tablicu u nastavku.
		Žice: 0,75 mm² Maksimalna jakost struje za rad: 100 mA
		Za glavnu zonu: ▪ [2.9] `Kontrola` ▪ [2.A] `Vrsta vanjskog termostata` Za dodatnu zonu: ▪ [3.A] `Vrsta vanjskog termostata` ▪ [3.9] (samo za čitanje) `Kontrola`
Konvektor toplinske crpke		Mogući su različiti kontroleri i postavi za konvektore toplinske crpke. Ovisno o postavu, trebat će vam i opcija EKRELAY1. Više podataka potražite na stranici: ▪ Priručnik za postavljanje konvektora toplinske crpke ▪ Priručnik za postavljanje opcija konvektora toplinske crpke ▪ Knjižica s dodacima za opcionalnu opremu
		Žice: 0,75 mm² Maksimalna jakost struje za rad: 100 mA
		Za glavnu zonu: ▪ [2.9] `Kontrola` ▪ [2.A] `Vrsta vanjskog termostata` Za dodatnu zonu: ▪ [3.A] `Vrsta vanjskog termostata` ▪ [3.9] (samo za čitanje) `Kontrola`
Daljinski vanjski osjetnik		Pogledajte: ▪ Priručnik za postavljanje daljinskog vanjskog osjetnika ▪ Knjižica s dodacima za opcionalnu opremu
		Žice: 2×0,75 mm²
		[9.B.1]=1 (`Vanjski osjetnik` = `Vani`) [9.B.2] `Pomak osjetnika` [9.B.3] `Prosječno vrijeme`

Stavka	Opis	
Daljinski unutarnji osjetnik		Pogledajte: ▪ Priručnik za postavljanje daljinskog unutarnjeg osjetnika ▪ Knjižica s dodacima za opcionalnu opremu
		Žice: 2×0,75 mm²
		[9.B.1]=2 (`Vanjski osjetnik` = `Prostorija`) [1.7] `Pomak osjetnika`
Sučelje za upravljanje ugodnošću		Pogledajte: ▪ Priručnik za postavljanje i rukovanje sučeljem za upravljanje ugodnošću ▪ Knjižica s dodacima za opcionalnu opremu
		Žice: 2×(0,75~1,25 mm²) Maksimalna duljina: 500 m
		[2.9] `Kontrola` [1.6] `Pomak osjetnika`
WLAN modul		Pogledajte: ▪ Priručnik za postavljanje WLAN modula ▪ Knjižica s dodacima za opcionalnu opremu
		Upotrijebite kabel isporučen uz WLAN modul.
		[D] `Bežični pristupnik`

za sobni termostat (žičani ili bežični):

U slučaju…	Pogledajte…
Bežični sobni termostat	▪ Priručnik za postavljanje bežičnog sobnog termostata ▪ Knjižica s dodacima za opcionalnu opremu
Žični sobni termostat bez višezonske osnovne jedinice	▪ Priručnik za postavljanje žičnog sobnog termostata ▪ Knjižica s dodacima za opcionalnu opremu

U slučaju…	Pogledajte…
Žični sobni termostat s višezonskom osnovnom jedinicom	▪ Priručnik za postavljanje žičnog sobnog termostata (digitalnog ili analognog) +višezonske osnovne jedinice ▪ Knjižica s dodacima za opcionalnu opremu ▪ U ovom slučaju: - Trebate priključiti žični sobni termostat (digitalni ili analogni) na višezonsku osnovnu jedinicu - Trebate priključiti višezonsku osnovnu jedinicu na vanjsku jedinicu - Za hlađenje/grijanje trebate implementirati i relej (lokalna nabava, pogledajte knjižicu s dodacima za opcionalnu opremu)

9.3.1 Spajanje električnog ožičenja na unutarnju jedinicu

Posebna napomena: Svi kabeli koji će se spojiti na razvodnu kutiju ECH_2O moraju se pričvrstiti uz primjenu rasterećenja od naprezanja.

Zbog lakšeg pristupanja samoj razvodnoj kutiji i provođenju kabela, razvodnu kutiju moguće je sniziti (pogledajte "7.2.4 Za otvaranje unutarnje jedinice" [▸ 81]).

Ako je razvodna kutija snižena u servisni položaj dok se izvodi postavljanje električne instalacije, potrebno je razmotriti primjenu kabela odgovarajuće veće duljine. Kabeli u normalnom položaju su veće duljine nego u servisnom položaju.

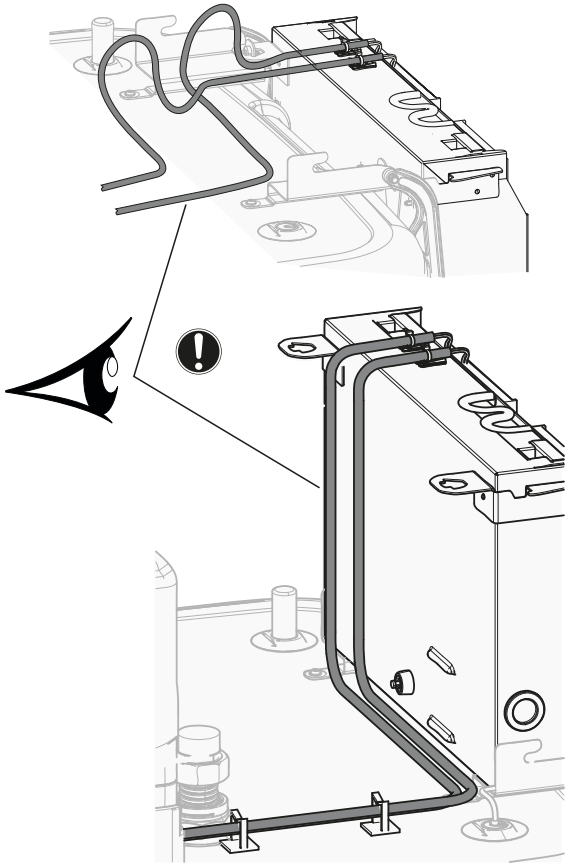

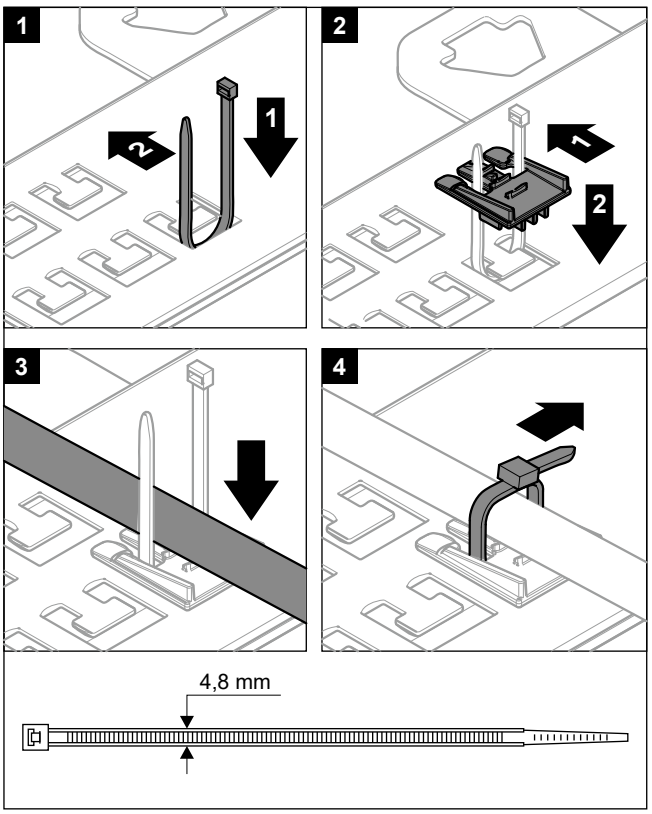

Važno je da pričvrsna ploča terminala NIJE u servisnom položaju dok su kabeli spojeni na jedan od terminala. U suprotnom bi kabeli mogli biti prekratki.

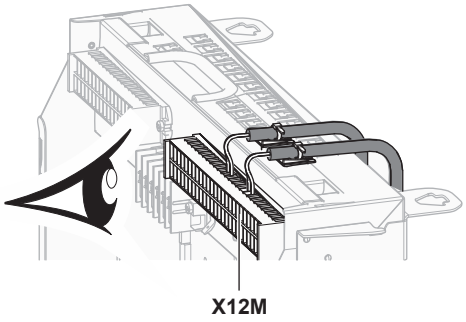

9.3.2 Za priključivanje glavnog električnog napajanja

1 Otvorite sljedeće (pogledajte odjeljak "7.2.4 Za otvaranje unutarnje jedinice" [▸ 81]):

1	Ploča korisničkog sučelja
2	Razvodna kutija
3	Poklopac razvodne kutije
4	Gornji poklopac
5	Bočna ploča

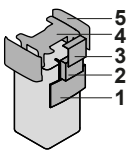

2 Priključite glavno napajanje.

U slučaju električnog napajanja po normalnoj stopi kWh

	Spojni kabel	Žice: (3+GND)×1,5 mm²
	Električno napajanje unutarnje jedinice	Žice: 1N+GND Maksimalna jakost struje za rad: 6,3 A

	—

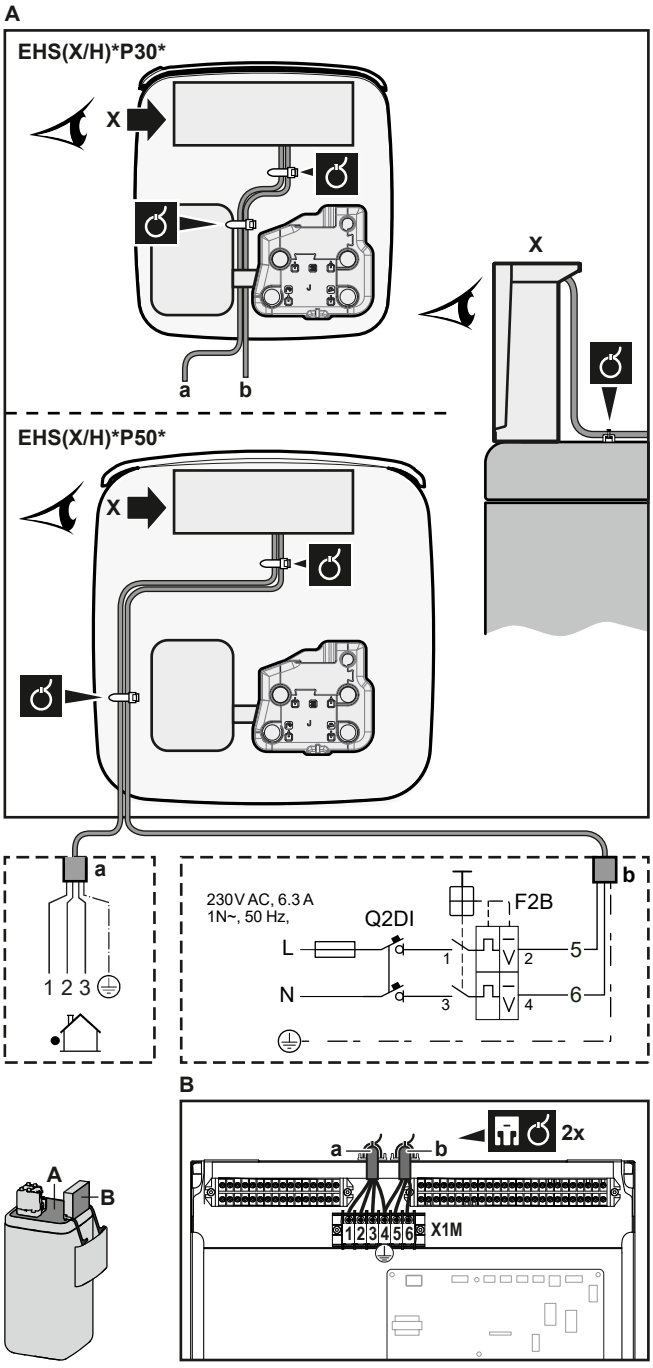

a Spojni kabel
b Električno napajanje unutarnje jedinice

U slučaju električnog napajanja po preferencijalnoj stopi kWh

	Spojni kabel	Žice: (3+GND)×1,5 mm²
	Električno napajanje unutarnje jedinice	Žice: 1N+GND Maksimalna jakost struje za rad: 6,3 A
	Kontakt napajanja po preferencijalnoj stopi kWh	Žice: 2×(0,75~1,25 mm²) Maksimalna duljina: 50 m. Kontakt napajanja po preferencijalnoj stopi kWh: detekcija 16 V DC (napon isporučuje tiskana pločica). Kontakt bez napona omogućuje najmanje primjenjivo opterećenje od 15 V DC, 10 mA.
	[9.8] `Napajanje po tarifnom modelu upravljane potrošnje`	

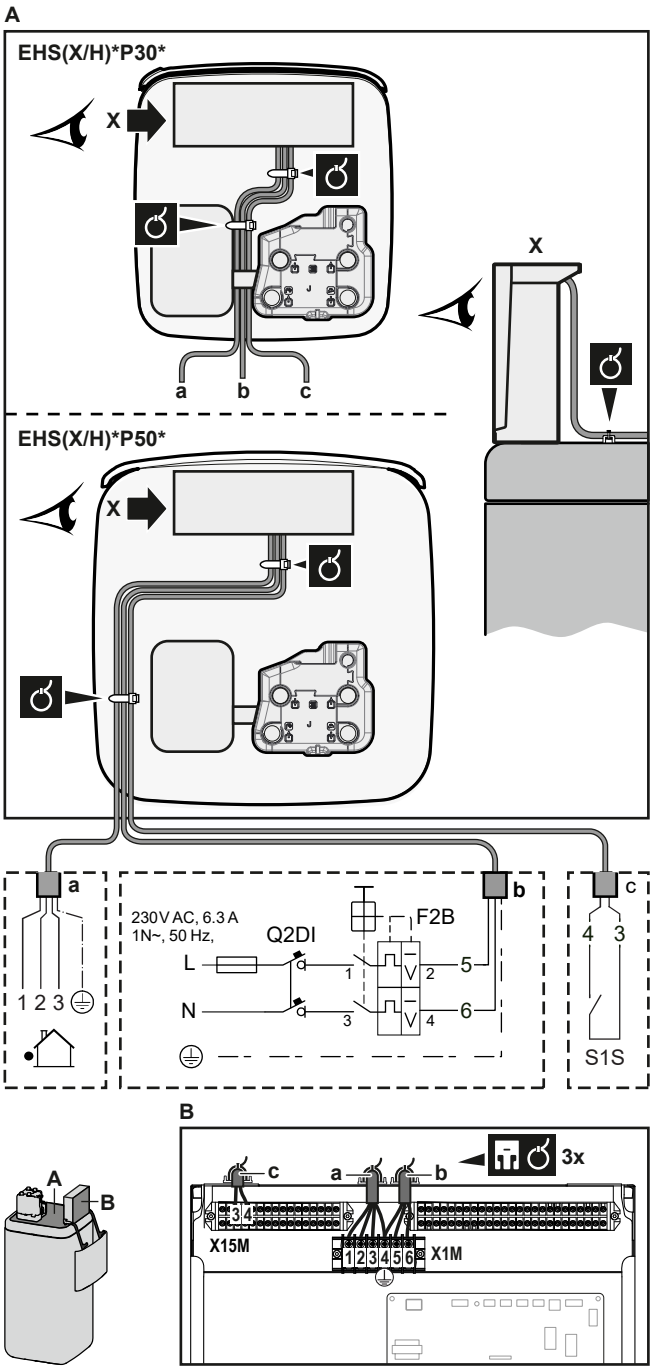

a Spojni kabel
b Električno napajanje unutarnje jedinice
c Kontakt preferencijalnog napajanja

3 Kabelskim vezicama pričvrstite kabel za držač kabelskih vezica. Opće informacije, pogledajte "9.3.1 Spajanje električnog ožičenja na unutarnju jedinicu" [▸ 128].

9.3.3 Za priključivanje električnog napajanja pomoćnog grijača

	Tip pomoćnog grijača	Napajanje	Žice
	EKECBU*3V	1N~ 230 V	(2+GND)×2,5 mm² (minimum)
	EKECBU*6V	1N~ 230 V	(2+GND)×4 mm² (minimum); SAMO fleksibilni kabeli
	EKECBU*9W	3N~ 400 V	(4+GND)×2,5 mm² (minimum)
	[9.3] `Rezervni grijač`		

UPOZORENJE

Pomoćni grijač MORA imati namjenski izvor napajanja i MORA biti zaštićen sigurnosnim uređajima u skladu s primjenjivim zakonodavstvom.

OPREZ

Kako bi se zajamčilo da je jedinica potpuno uzemljena, UVIJEK spojite napajanje pomoćnog grijača i vod uzemljenja.

Kapacitet pomoćnog grijača ovisi o izabranom opcionalnom kompletu pomoćnog grijača. Pazite da napajanje bude u skladu s kapacitetom pomoćnog grijača kao što je navedeno u tablici u nastavku.

Tip pomoćnog grijača	Kapacitet pomoćnog grijača	Napajanje	Maksimalna jakost struje za rad	Z_{max}
*3V	1 kW	1N~ 230 V	4,4 A	—
	2 kW	1N~ 230 V	8,7 A	—
	3 kW	1N~ 230 V	13,1 A	—
*6V	2 kW	1N~ 230 V	8,7 A	—
	4 kW	1N~ 230 V	17,4 A[(a)(b)]	0,22 Ω
	6 kW	1N~ 230 V	26,1 A[(a)(b)]	0,22 Ω
*9W	3 kW	3N~ 400 V	4,4 A	—
	6 kW	3N~ 400 V	8,7 A	—
	9 kW	3N~ 400 V	13,1 A	—

[(a)] Električna oprema zadovoljava normu EN/IEC 61000-3-12 (Europski/međunarodni tehnički standard koji propisuje ograničenje za harmonične struje proizvedene opremom koja je priključena na sustav javne niskonaponske mreže s ulaznom strujom >16 A i ≤75 A po fazi.).

[(b)] Ova oprema zadovoljava normu EN/IEC 61000-3-11 (Europski/međunarodni tehnički standard koji propisuje granice naponskih promjena, naponskih kolebanja i treperenja u javnim niskonaponskim sustavima napajanja za uređaje s nazivnom strujom ≤75 A) pod uvjetom da je impedancija sustava Z_{sys} manja ili jednaka Z_{max} u točki sučelja između korisnikova sustava napajanja i javnog sustava. Instalater ili korisnik obavezni su osigurati, prema potrebi se savjetujući s operaterom mreže, da je oprema priključena samo na napajanje s impedancijom sustava Z_{sys} manjom ili jednakom Z_{max}.

Priključite napajanje pomoćnog grijača na sljedeći način:

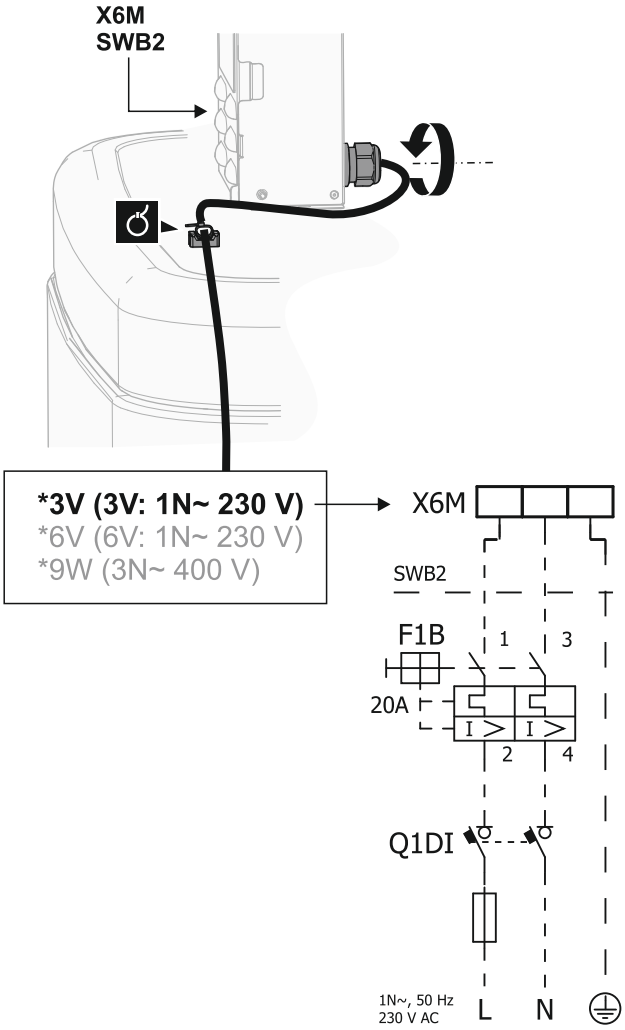

Model (napajanje)	Spajanje na električno napajanje pomoćnog grijača
*3V (3V: 1N~ 230 V)	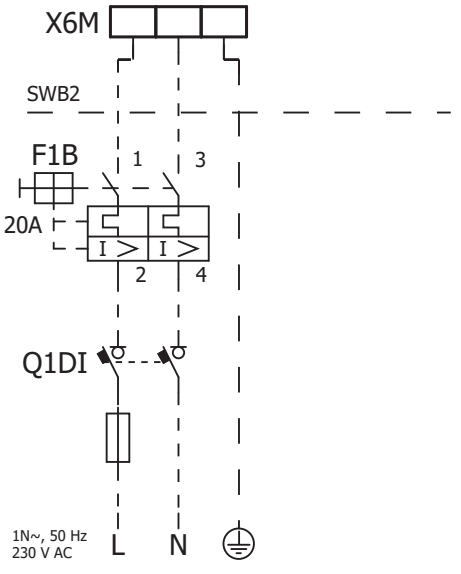

Model (napajanje)	Spajanje na električno napajanje pomoćnog grijača
*6V (6V: 1N~ 230 V)	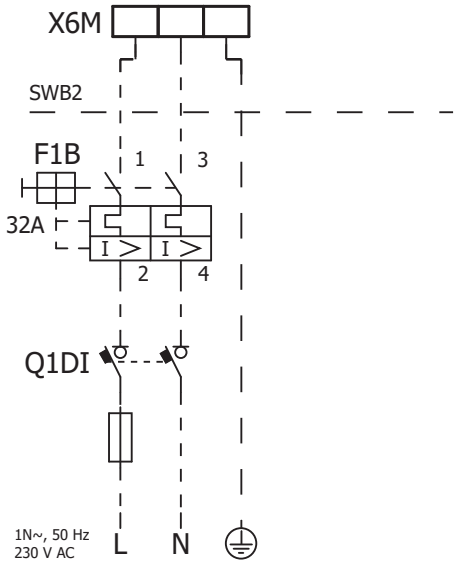
*9W (3N~ 400 V)	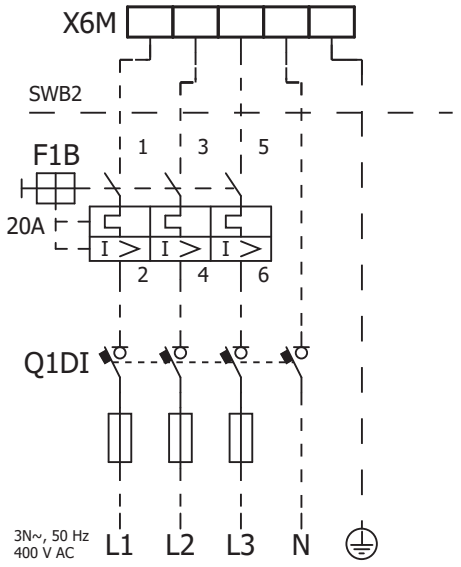

F1B Osigurač za nadstrujnu zaštitu (lokalna nabava). Preporučeni osigurač: krivulja tip C.
Q1DI Prekidač dozemnog spoja (lokalna nabava)
SWB Razvodna kutija
X6M Terminal (lokalna nabava)

9.3.4 Za priključivanje pomoćnog grijača na glavnu jedinicu

	Žice: priključni kabeli već su spojeni na opcijski pomoćni grijač EKECBU*.
	[9.3] `Rezervni grijač`

1 Otvorite sljedeće (pogledajte odjeljak "7.2.4 Za otvaranje unutarnje jedinice" [▶ 81]):

1	Ploča korisničkog sučelja	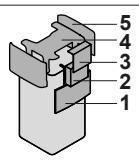
2	Razvodna kutija	
3	Poklopac razvodne kutije	
4	Gornji poklopac	
5	Bočna ploča	

2 Oba priključna kabela iz pomoćnog grijača EKECBU* spojite na odgovarajuće konektore, kako je prikazano na donjoj ilustraciji.

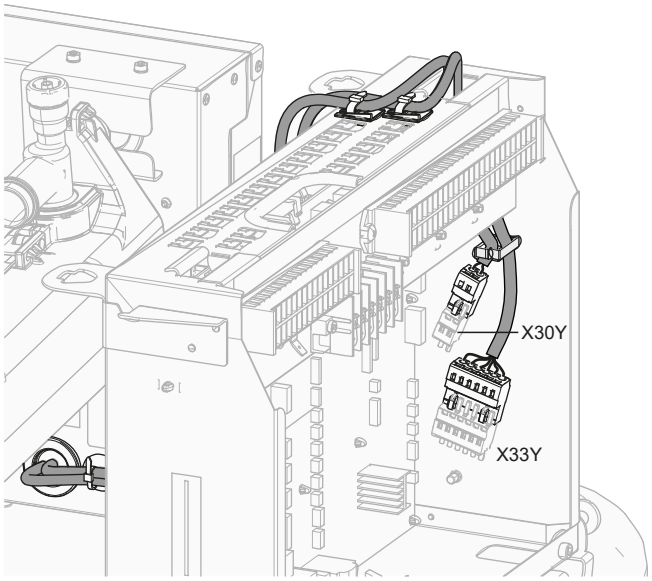

3 Kabelskim vezicama pričvrstite kabel za držač kabelskih vezica. Opće informacije, pogledajte "9.3.1 Spajanje električnog ožičenja na unutarnju jedinicu" [▸ 128].

9.3.5 Za priključivanje zapornog ventila

INFORMACIJA

Primjer upotrebe zapornog ventila. U slučaju jedne zone TIV-a i kombinacije podnog grijanja i konvektora toplinske crpke, ugradite zaporni ventil ispred podnog grijanja kako biste spriječili kondenzaciju na podu tijekom hlađenja.

	Žice: 2×0,75 mm² Maksimalna jakost struje za rad: 100 mA 230 V AC koje isporučuje tiskana pločica
	[2.D] `Zaporni ventil`

1 Otvorite sljedeće (pogledajte odjeljak "7.2.4 Za otvaranje unutarnje jedinice" [▸ 81]):

1	Ploča korisničkog sučelja
2	Razvodna kutija
3	Poklopac razvodne kutije
4	Gornji poklopac
5	Bočna ploča

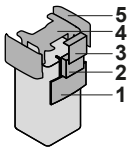

2 Spojite upravljački kabel ventila na odgovarajuće terminale kako je prikazano na donjoj ilustraciji.

NAPOMENA

Ožičenje je drugačije za NC (mirni kontakt) ventil i NO (radni kontakt) ventil.

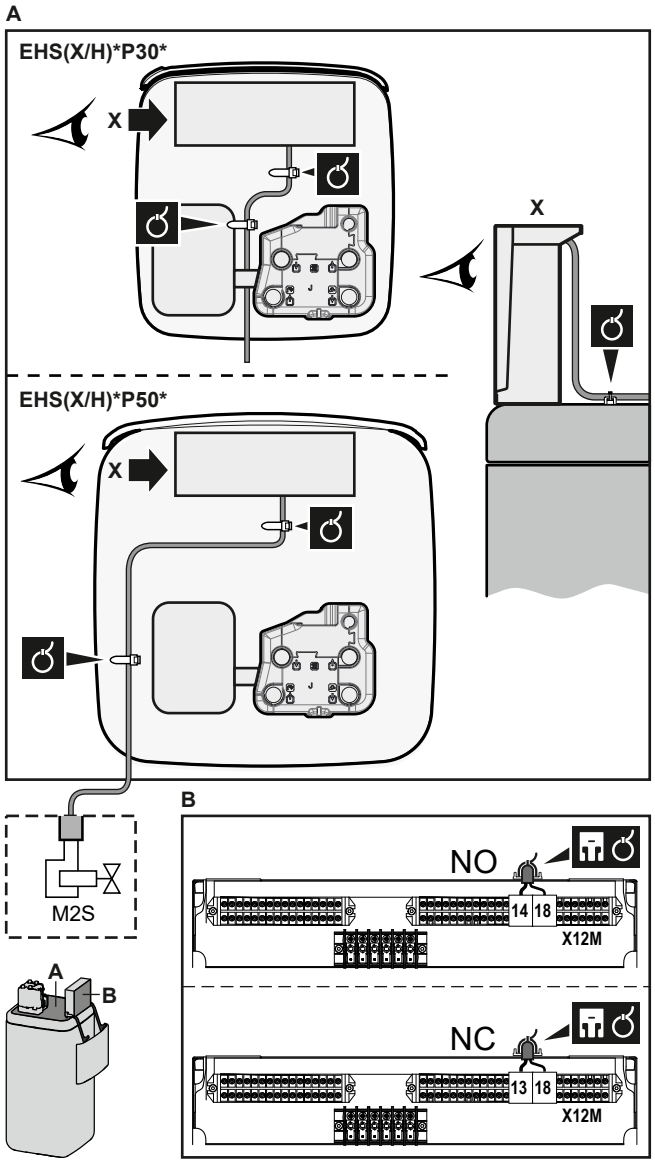

3 Kabelskim vezicama pričvrstite kabel za držač kabelskih vezica. Opće informacije, pogledajte "9.3.1 Spajanje električnog ožičenja na unutarnju jedinicu" [▸ 128].

9.3.6 Postupak spajanja strujomjera

	Žice: 2 (po metru)×0,75 mm² Mjerači elektriciteta: detekcija impulsa od 12 V DC (napon isporučuje tiskana pločica)
	[9.A] `Mjerenje energije`

INFORMACIJA

U slučaju strujomjera s tranzistorskim izlazom, provjerite raspored polova. Pozitivni pol MORA biti spojen na X15M/5 i X15M/9; a negativni na X15M/6 i X15M/10.

1 Otvorite sljedeće (pogledajte odjeljak "7.2.4 Za otvaranje unutarnje jedinice" [▸ 81]):

1	Ploča korisničkog sučelja
2	Razvodna kutija
3	Poklopac razvodne kutije
4	Gornji poklopac
5	Bočna ploča

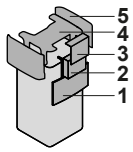

2 Spojite kabel strujomjera na odgovarajuće terminale kako je prikazano na donjoj ilustraciji.

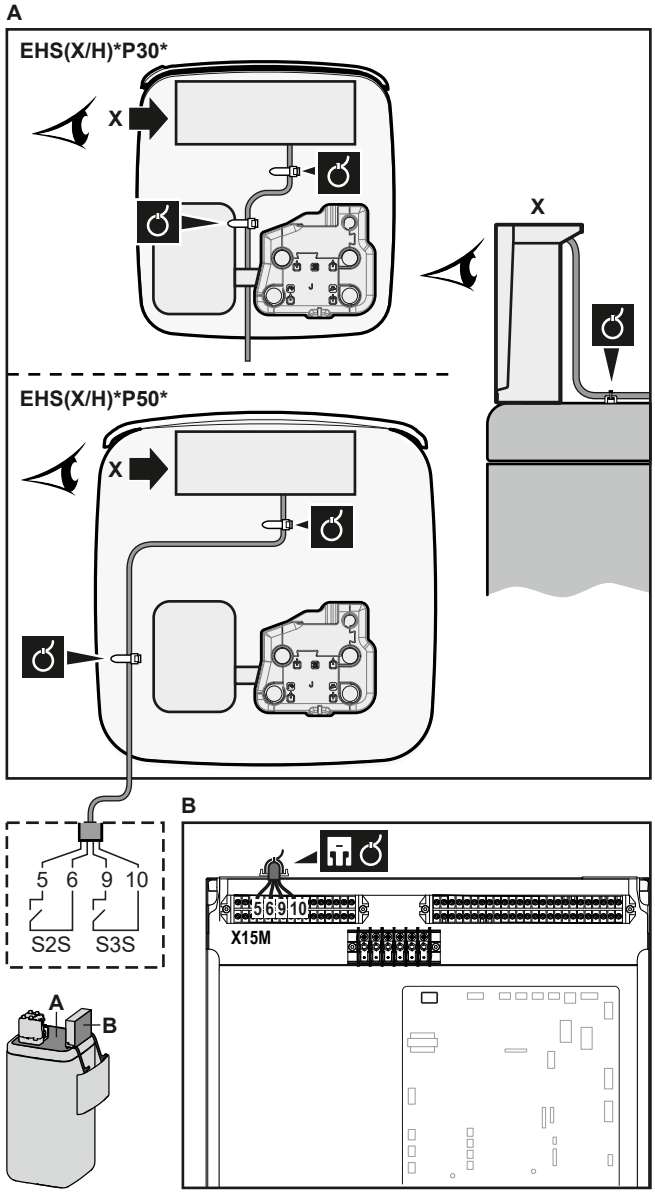

3 Kabelskim vezicama pričvrstite kabel za držač kabelskih vezica. Opće informacije, pogledajte "9.3.1 Spajanje električnog ožičenja na unutarnju jedinicu" [▸ 128].

9.3.7 Za spajanje crpke za toplu vodu za kućanstvo

	Žice: (2+GND)×0,75 mm² Izlaz crpke KVV-a. Maksimalno opterećenje: 2 A (uklapanje), 230 V AC, 1 A (stalno)

	[9.2.2] `Crpka KVV` [9.2.3] `Plan KVV crpke`

1 Otvorite sljedeće (pogledajte odjeljak "7.2.4 Za otvaranje unutarnje jedinice" [▶ 81]):

1	Ploča korisničkog sučelja
2	Razvodna kutija
3	Poklopac razvodne kutije
4	Gornji poklopac
5	Bočna ploča

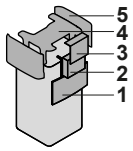

2 Spojite kabel crpke kućne vruće vode na odgovarajuće priključke kako je prikazano na donjoj ilustraciji.

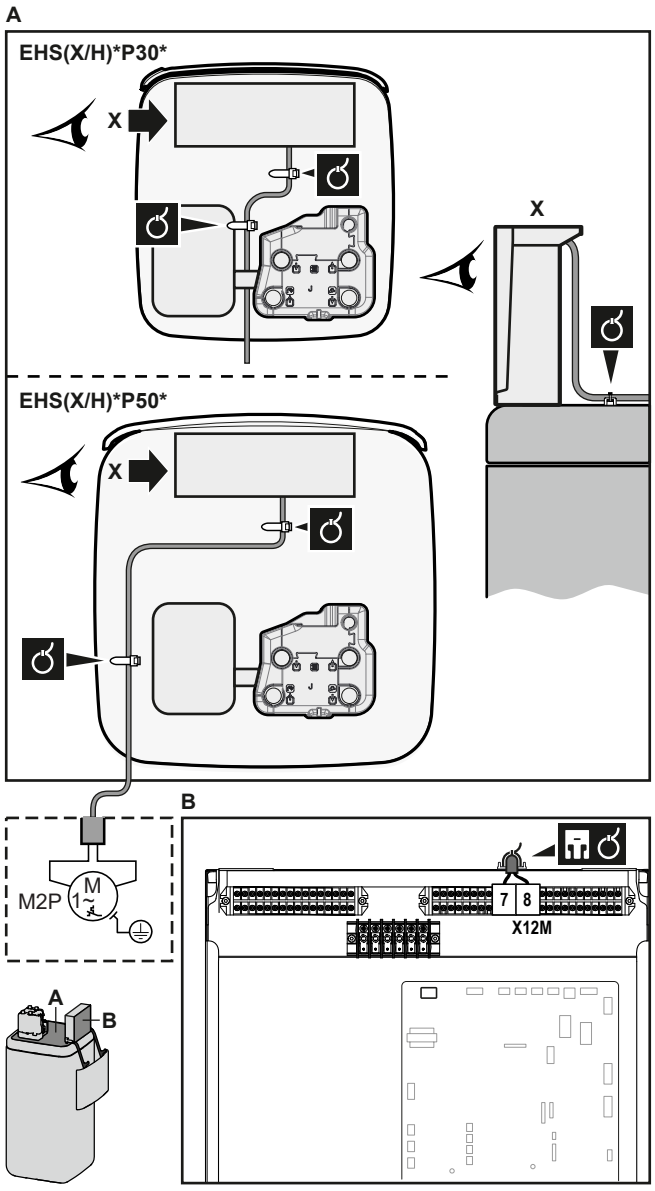

3 Kabelskim vezicama pričvrstite kabel za držač kabelskih vezica. Opće informacije, pogledajte "9.3.1 Spajanje električnog ožičenja na unutarnju jedinicu" [▶ 128].

9.3.8 Za spajanje izlaza alarma

	Žice: (2)×0,75 mm² Maksimalno opterećenje: 0,3 A, 230 V AC Maksimalno opterećenje: 1 A, 5 V DC
	[9.D] `Izlaz alarma`

1 Otvorite sljedeće (pogledajte odjeljak "7.2.4 Za otvaranje unutarnje jedinice" [▸ 81]):

1	Ploča korisničkog sučelja
2	Razvodna kutija
3	Poklopac razvodne kutije
4	Gornji poklopac
5	Bočna ploča

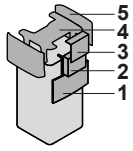

2 Spojite kabel izlaza alarma na odgovarajuće terminale kako je prikazano na donjoj ilustraciji.

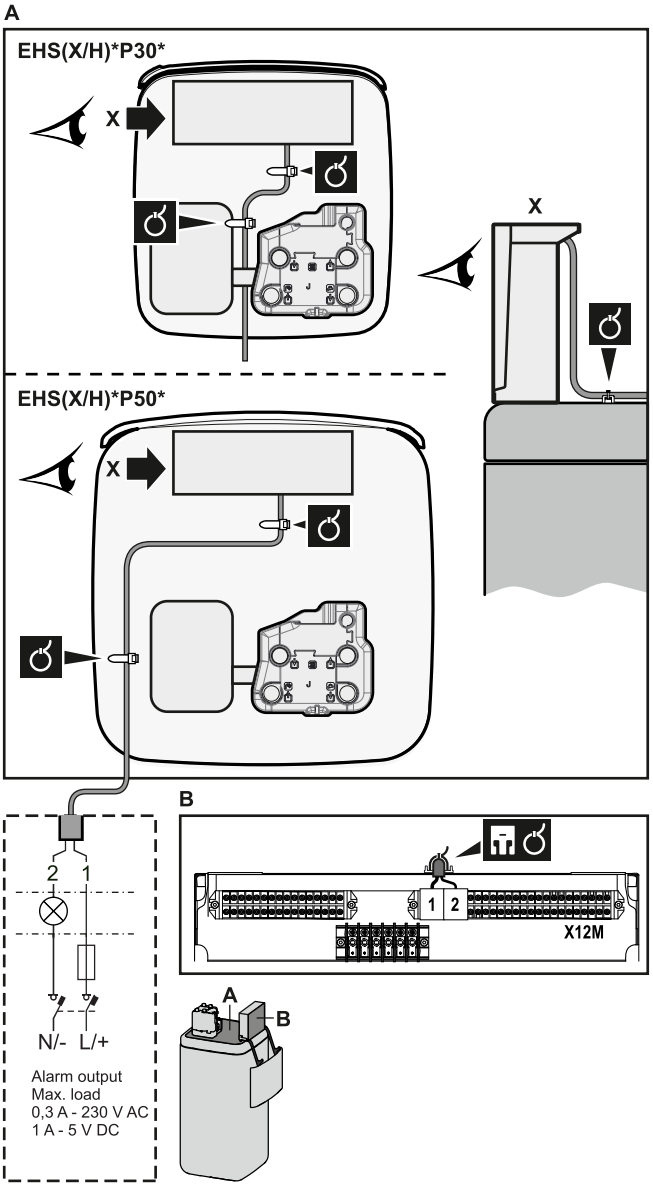

3 Kabelskim vezicama pričvrstite kabel za držač kabelskih vezica. Opće informacije, pogledajte "9.3.1 Spajanje električnog ožičenja na unutarnju jedinicu" [▸ 128].

9.3.9 Za spajanje izlaza za UKLJ./ISKLJ. grijanja/hlađenja prostora

INFORMACIJA

Hlađenje je primjenjivo samo u slučaju reverzibilnih modela.

	Žice: (2)×0,75 mm² Maksimalno opterećenje: 0,3 A, 230 V AC Maksimalno opterećenje: 1 A, 5 V DC
	—

1 Otvorite sljedeće (pogledajte odjeljak "7.2.4 Za otvaranje unutarnje jedinice" [▸ 81]):

1	Ploča korisničkog sučelja
2	Razvodna kutija
3	Poklopac razvodne kutije
4	Gornji poklopac
5	Bočna ploča

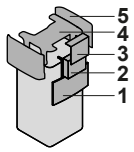

2 Spojite kabel izlaza za UKLJ./ISKLJ. grijanja/hlađenja prostora na odgovarajuće terminale kako je prikazano na donjoj ilustraciji.

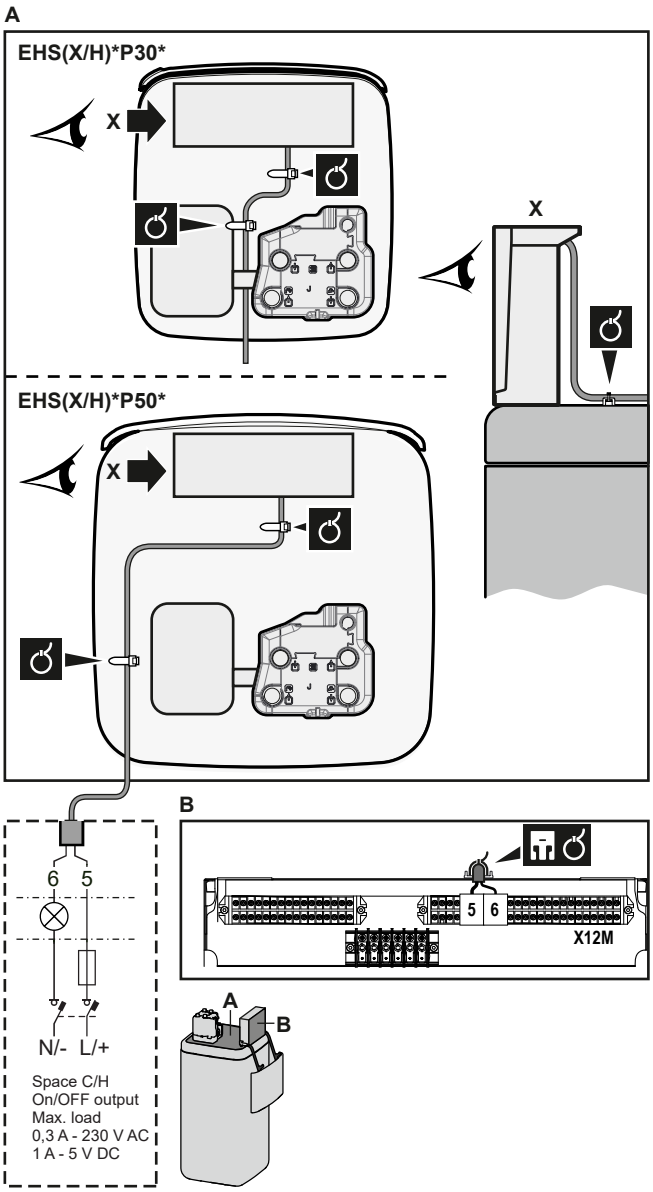

3 Kabelskim vezicama pričvrstite kabel za držač kabelskih vezica. Opće informacije, pogledajte "9.3.1 Spajanje električnog ožičenja na unutarnju jedinicu" [▸ 128].

9.3.10 Za spajanje prespojnika na vanjski izvor topline

INFORMACIJA

Bivalentni rad moguć je samo u slučaju 1 zone temperature izlazne vode s:

- kontrolom sobnim termostatom ILI
- kontrolom vanjskim sobnim termostatom.

	Žice: 2×0,75 mm² Maksimalno opterećenje: 0,3 A, 230 V AC Maksimalno opterećenje: 1 A, 5 V DC
	[9.C] `Bivalentno`

1 Otvorite sljedeće (pogledajte odjeljak "7.2.4 Za otvaranje unutarnje jedinice" [▸ 81]):

1	Ploča korisničkog sučelja
2	Razvodna kutija
3	Poklopac razvodne kutije
4	Gornji poklopac
5	Bočna ploča

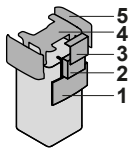

2 Spojite prebacivanje na kabel vanjskog izvora topline na odgovarajuće terminale kako je prikazano na donjoj ilustraciji.

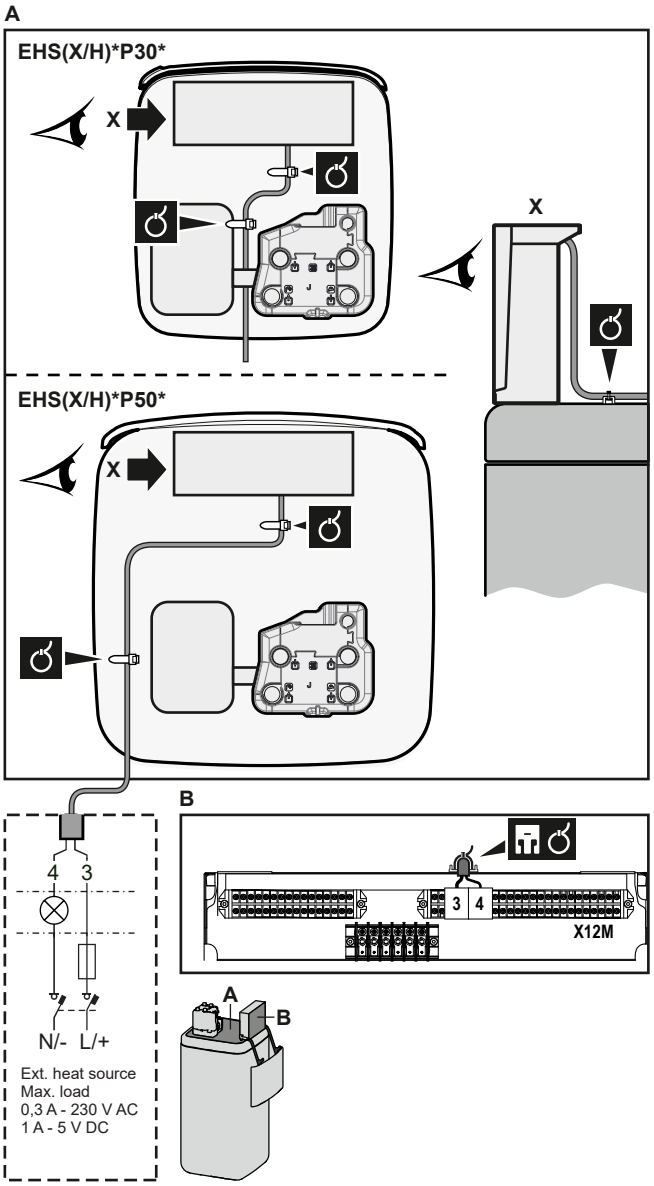

3 Kabelskim vezicama pričvrstite kabel za držač kabelskih vezica. Opće informacije, pogledajte "9.3.1 Spajanje električnog ožičenja na unutarnju jedinicu" [▸ 128].

9.3.11 Za spajanje digitalnih ulaza za potrošnju energije

	Žice: 2 (po ulaznom signalu)×0,75 mm² Digitalni ulazi za ograničenje snage: detekcija 12 V DC / 12 mA (napon isporučuje tiskana pločica)
	[9.9] `Kontrola potrošnje snage`.

1 Otvorite sljedeće (pogledajte odjeljak "7.2.4 Za otvaranje unutarnje jedinice" [▸ 81]):

1	Ploča korisničkog sučelja
2	Razvodna kutija
3	Poklopac razvodne kutije
4	Gornji poklopac
5	Bočna ploča

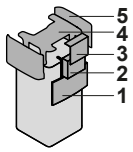

2 Postavite metalni umetak razvodne kutije.

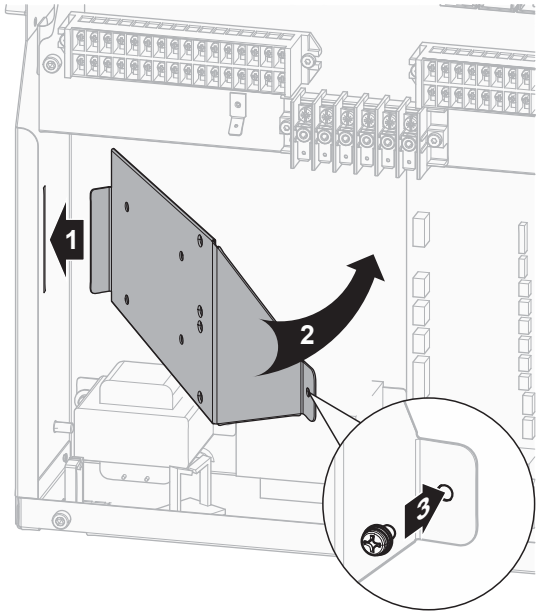

3 Spojite kabel digitalnih ulaza za potrošnju energije na odgovarajuće terminale kako je prikazano na donjoj ilustraciji.

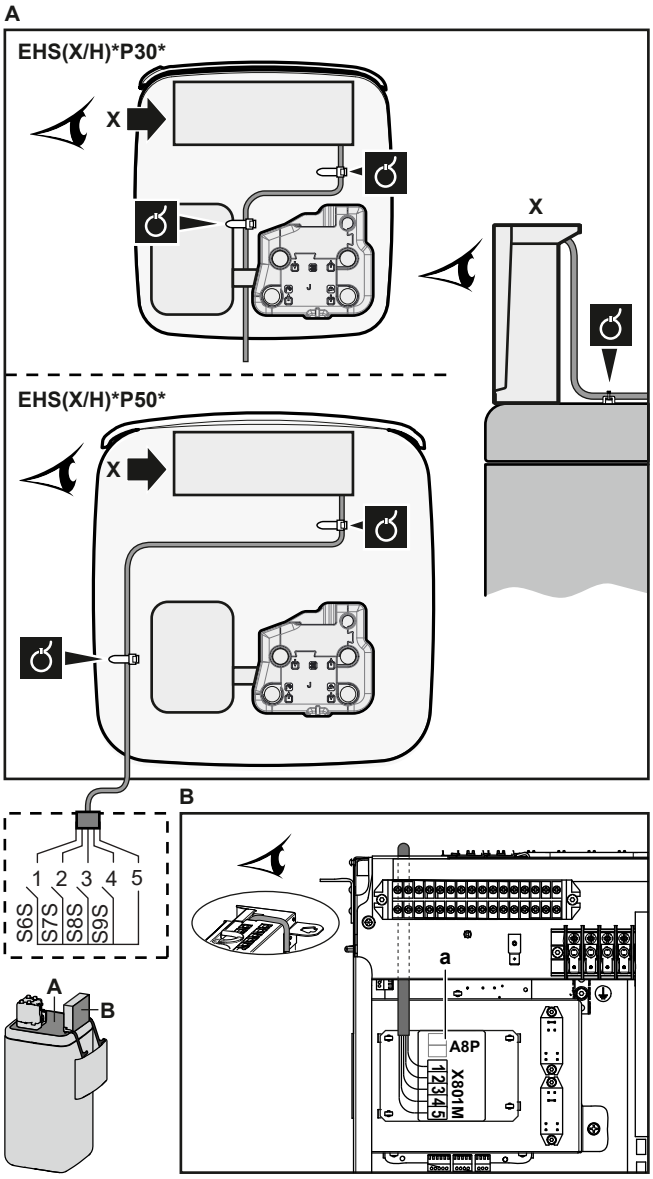

4 Kabelskim vezicama pričvrstite kabel za držač kabelskih vezica. Opće informacije, pogledajte "9.3.1 Spajanje električnog ožičenja na unutarnju jedinicu" [▸ 128].

9.3.12 Spajanje sigurnosnog termostata (mirni kontakt)

	Žice: 2×0,75 mm² Maksimalna duljina: 50 m Kontakt sigurnosnog termostata: detekcija 16 V DC (napon isporučuje tiskana pločica). Kontakt bez napona omogućuje najmanje primjenjivo opterećenje od 15 V DC, 10 mA.
	[9.8.1]=3 (`Napajanje po tarifnom modelu upravljane potrošnje` = `Sigurnosni termostat`)

1 Otvorite sljedeće (pogledajte odjeljak "7.2.4 Za otvaranje unutarnje jedinice" [▸ 81]):

1	Ploča korisničkog sučelja
2	Razvodna kutija
3	Poklopac razvodne kutije
4	Gornji poklopac
5	Bočna ploča

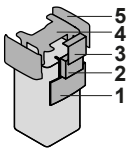

2 Spojite kabel sigurnosnog termostata (mirni kontakt) na odgovarajuće terminale kako je prikazano na donjoj ilustraciji.

Napomena: Premosna žica (tvornički montirana) mora se ukloniti s odgovarajućih terminala.

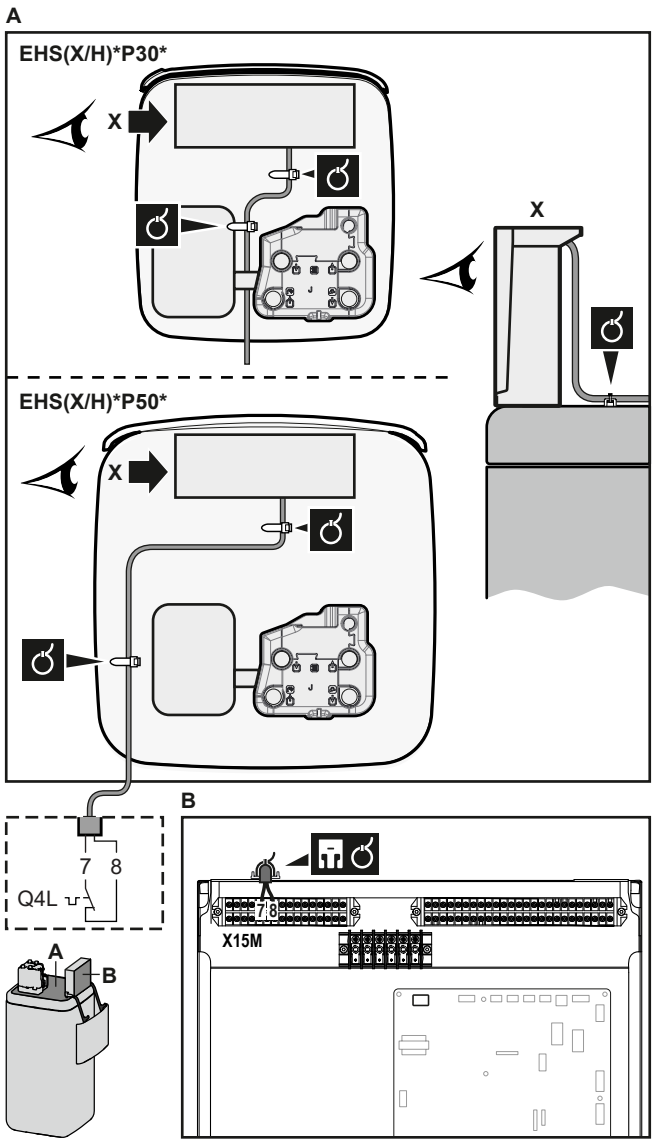

3 Kabelskim vezicama pričvrstite kabel za držač kabelskih vezica. Opće informacije, pogledajte "9.3.1 Spajanje električnog ožičenja na unutarnju jedinicu" [▸ 128].

NAPOMENA

Sigurnosni termostat svakako morate odabrati i instalirati u skladu s primjenjivim propisima.

U svakom slučaju, kako biste spriječili nepotrebno automatsko uključivanje sigurnosnog termostata preporučuje se sljedeće:

- Sigurnosni termostat može se automatski ponovno postaviti.
- Maks. brzina varijacije temperature sigurnosnog termostata iznosi 2°C/min.
- Postoji minimalna udaljenost od 2 m između sigurnosnog termostata i 3-putnog ventila.

NAPOMENA

Pogreška. Ako skinete kratkospojnik (otvoreni strujni krug) ali NE spojite sigurnosni termostat, doći će do pogreške zaustavljanja 8H-03.

INFORMACIJA

UVIJEK konfigurirajte sigurnosni termostat nakon što ga instalirate. Bez konfiguracije jedinica će zanemariti kontakt sigurnosnog termostata.

9.3.13 Smart Grid

U ovoj temi opisana su 2 moguća načina priključivanja unutarnje jedinice na Smart Grid:

- U slučaju niskonaponskih Smart Grid kontakata
- U slučaju visokonaponskih Smart Grid kontakata. To zahtijeva instalaciju kompleta releja Smart Grid (EKRELSG).

2 ulazna Smart Grid kontakta mogu aktivirati sljedeće načine rada Smart Grid:

Smart Grid kontakt		Način rada Smart Grid
❶	❷	
0	0	Slobodan rad
0	1	Prinudno isklj.
1	0	Preporučeno uklj.
1	1	Prinudno uklj.

Upotreba Smart Grid strujomjera nije obvezna:

Ako je Smart Grid strujomjer…	Onda [9.8.8] Granična postavka kW…
U upotrebi ([9.A.2] Ulaz impulsa 2 ≠ Ništa)	Nije primjenjivo
Izvan upotrebe ([9.A.2] Ulaz impulsa 2 = Ništa)	Primjenjivo

U slučaju niskonaponskih Smart Grid kontakata

	Žice (Smart Grid impulsni strujomjer): 0,5 mm² Žice (niskonaponski Smart Grid kontakti): 0,5 mm²

	[9.8.4]=3 (`Napajanje po tarifnom modelu upravljane potrošnje` = `Pametna mreža`) [9.8.5] `Način rada s pametnom mrežom` [9.8.6] `Dopusti električne grijače` [9.8.7] `Omogući pohranu u grijanje prostorije` [9.8.8] `Granična postavka kW`

Ožičenje sustava Smart Grid u slučaju niskonaponskih kontakata je sljedeće:

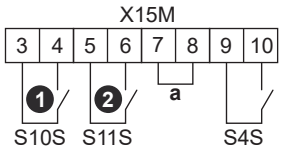

a Kratkospojnik (tvornički montiran). Ako spajate i sigurnosni termostat (Q4L), zamijenite kratkospojnik sa žicama sigurnosnog termostata.
S4S Smart Grid strujomjer
❶/S10S Niskonaponski Smart Grid kontakt 1
❷/S11S Niskonaponski Smart Grid kontakt 2

1 Otvorite sljedeće (pogledajte odjeljak "7.2.4 Za otvaranje unutarnje jedinice" [▸ 81]):

1	Ploča korisničkog sučelja
2	Razvodna kutija
3	Poklopac razvodne kutije
4	Gornji poklopac
5	Bočna ploča

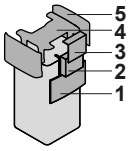

2 Ožičenje spojite na sljedeći način:

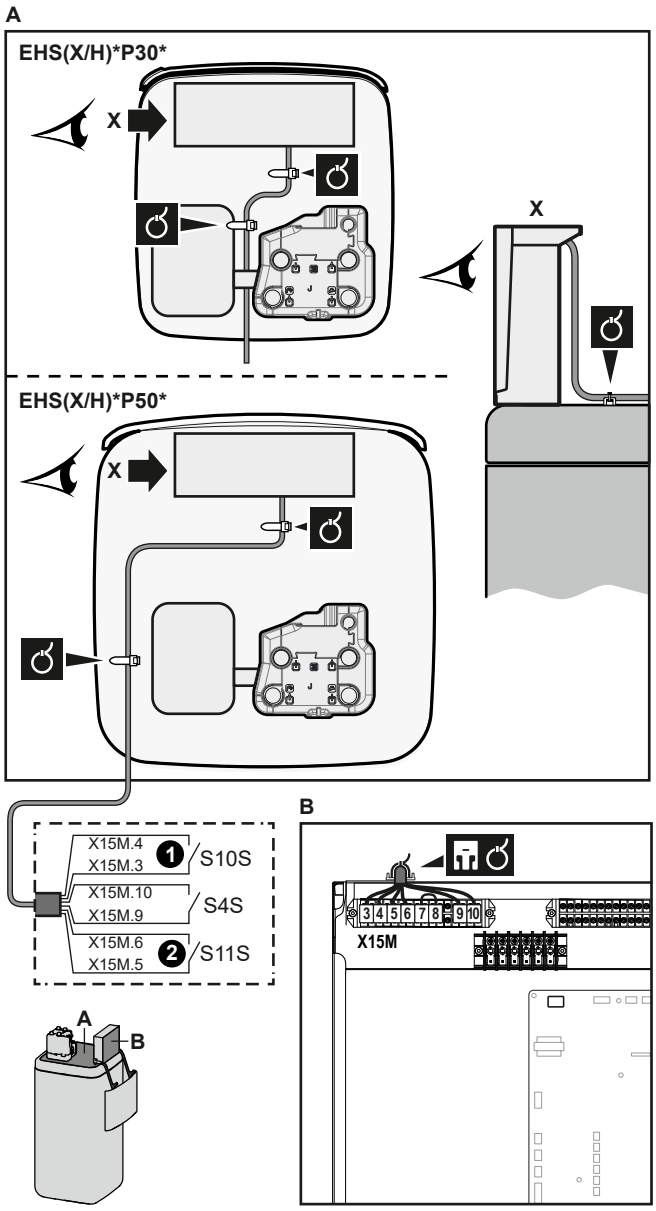

3 Kabelskim vezicama pričvrstite kabele za držače kabelskih vezica.

U slučaju visokonaponskih Smart Grid kontakata

	Žice (Smart Grid impulsni strujomjer): 0,5 mm² Žice (visokonaponski Smart Grid kontakti): 1 mm²
	[9.8.4]=3 (`Napajanje po tarifnom modelu upravljane potrošnje` = `Pametna mreža`) [9.8.5] `Način rada s pametnom mrežom` [9.8.6] `Dopusti električne grijače` [9.8.7] `Omogući pohranu u grijanje prostorije` [9.8.8] `Granična postavka kW`

Ožičenje sustava Smart Grid u slučaju visokonaponskih kontakata je sljedeće:

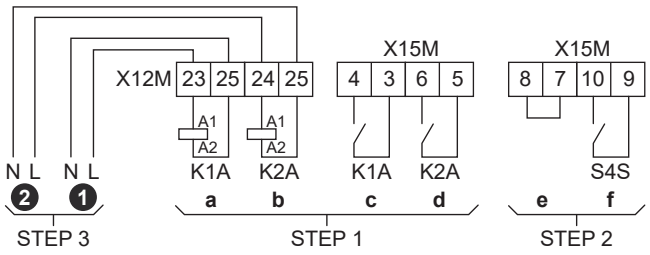

STEP 1 Instalacija kompleta releja Smart Grid
STEP 2 Niskonaponski priključci
STEP 3 Visokonaponski priključci
❶ Visokonaponski Smart Grid kontakt 1
❷ Visokonaponski Smart Grid kontakt 2
a, b Strane zavojnice releja
c, d Strane kontakta releja
e Kratkospojnik (tvornički montiran). Ako spajate i sigurnosni termostat (Q4L), zamijenite kratkospojnik sa žicama sigurnosnog termostata.
f Smart Grid strujomjer

1 Postavite metalni umetak razvodne kutije.

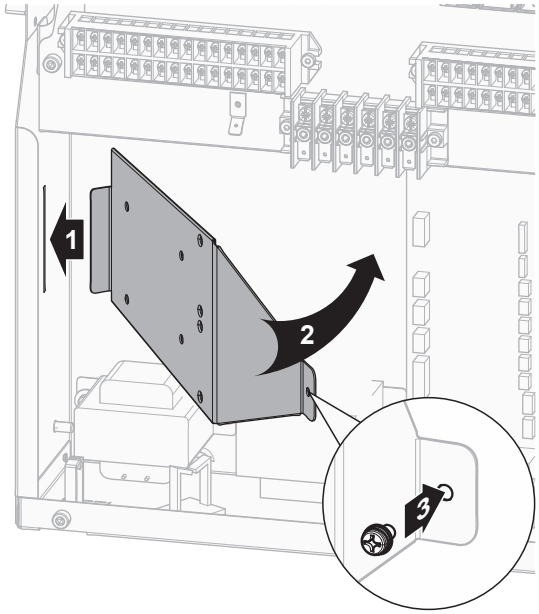

2 Olabavite kabele spojene na terminal kompleta releja Smart Grid (EKRELSG) i uklonite terminal.

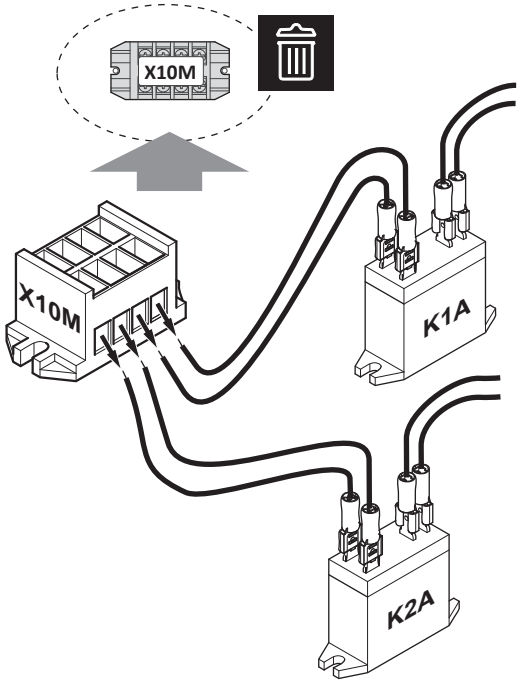

3 Komponente kompleta releja Smart Grid instalirajte sljedećim redom:

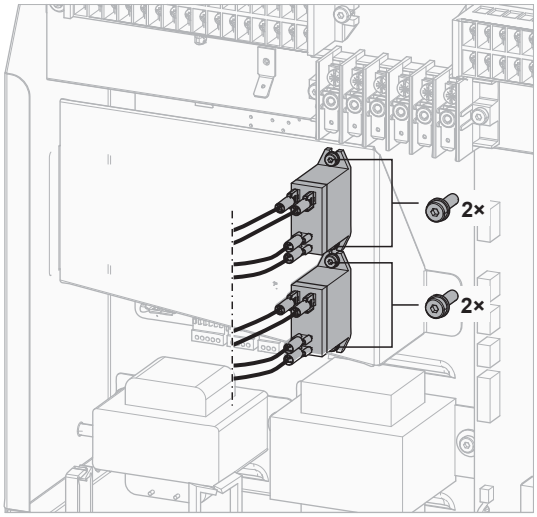

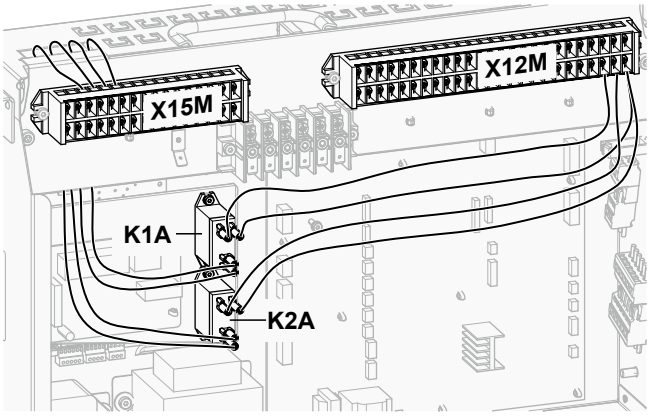
X15M
X12M
K1A
K2A

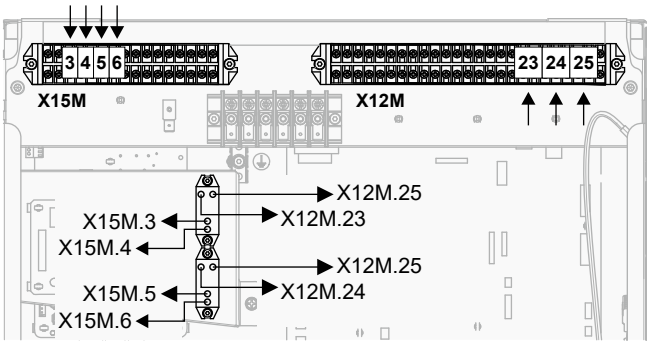
3 4 5 6
23 24 25
X15M
X12M
X12M.25
X15M.3
X12M.23
X15M.4
X12M.25
X15M.5
X12M.24
X15M.6

4 Niskonaponsko ožičenje spojite na sljedeći način:

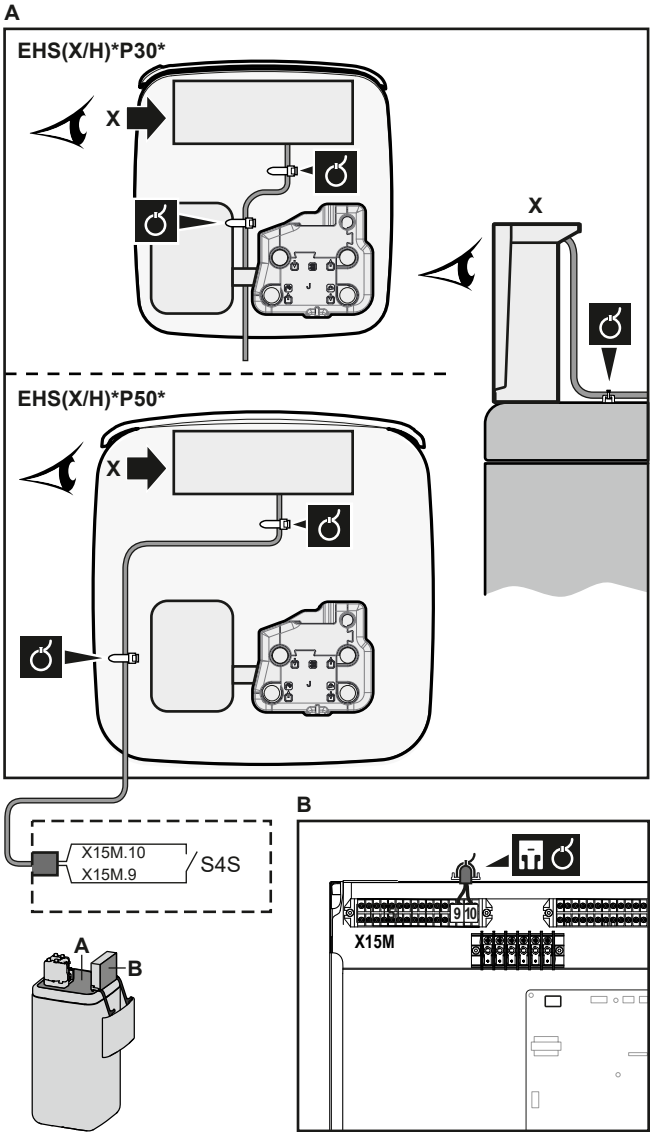

5 Visokonaponsko ožičenje spojite na sljedeći način:

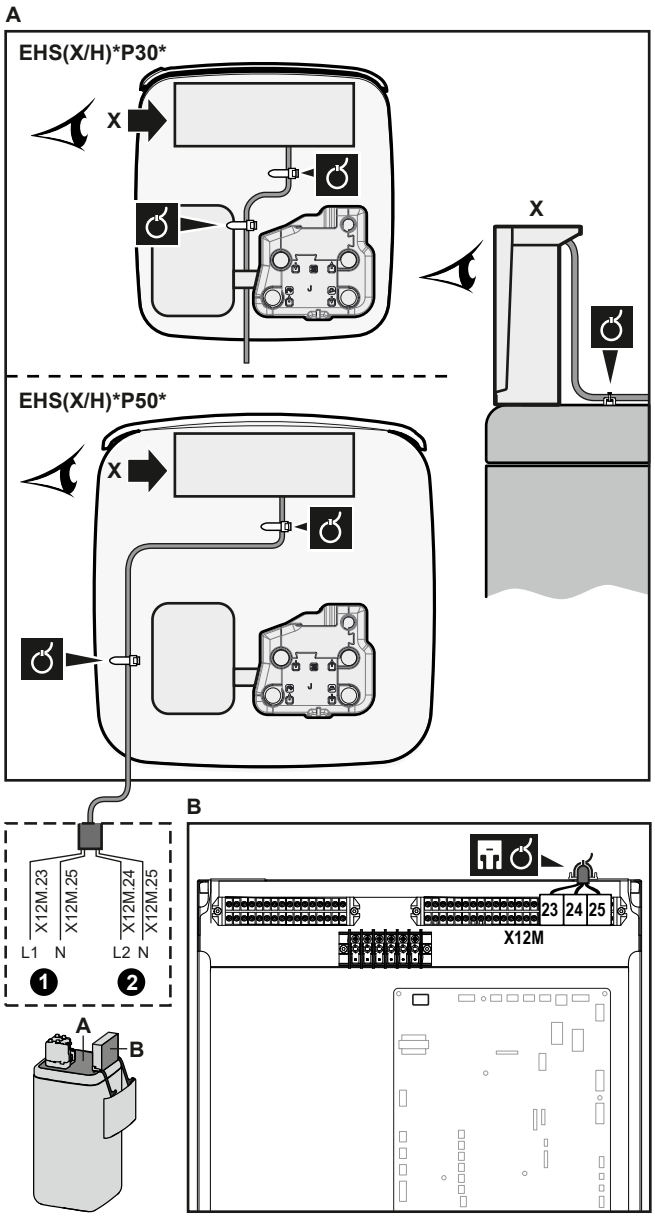

6 Kabelskim vezicama pričvrstite kabel za držač kabelskih vezica. Opće informacije, pogledajte "9.3.1 Spajanje električnog ožičenja na unutarnju jedinicu" [▸ 128].

9.3.14 Za spajanje umetka za WLAN

	[D] `Bežični pristupnik`

1 Umetnite umetak za WLAN u utor za umetak na korisničkom sučelju unutarnje jedinice.

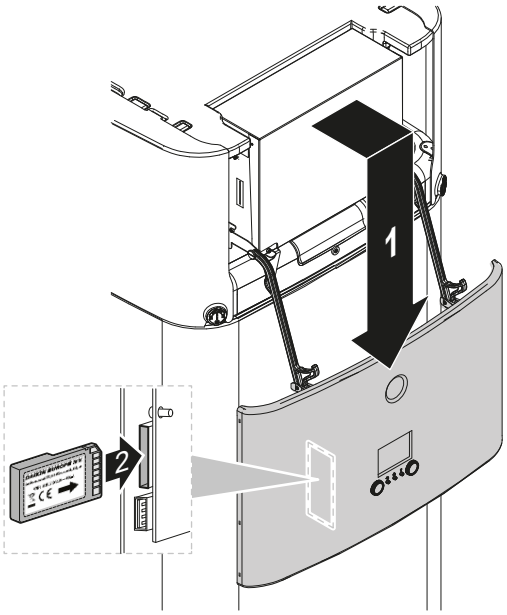

9.3.15 Za spajanje solarnog ulaza

	Žice: 0,5 mm² Kontakt solarnog ulaza: 5 V DC (napon isporučuje tiskana pločica)
	—

1 Otvorite sljedeće (pogledajte odjeljak "7.2.4 Za otvaranje unutarnje jedinice" [▸ 81]):

1	Ploča korisničkog sučelja
2	Razvodna kutija
3	Poklopac razvodne kutije
4	Gornji poklopac
5	Bočna ploča

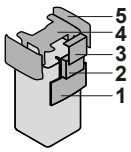

2 Spojite kabel solarnog ulaza kako je prikazano na donjoj ilustraciji.

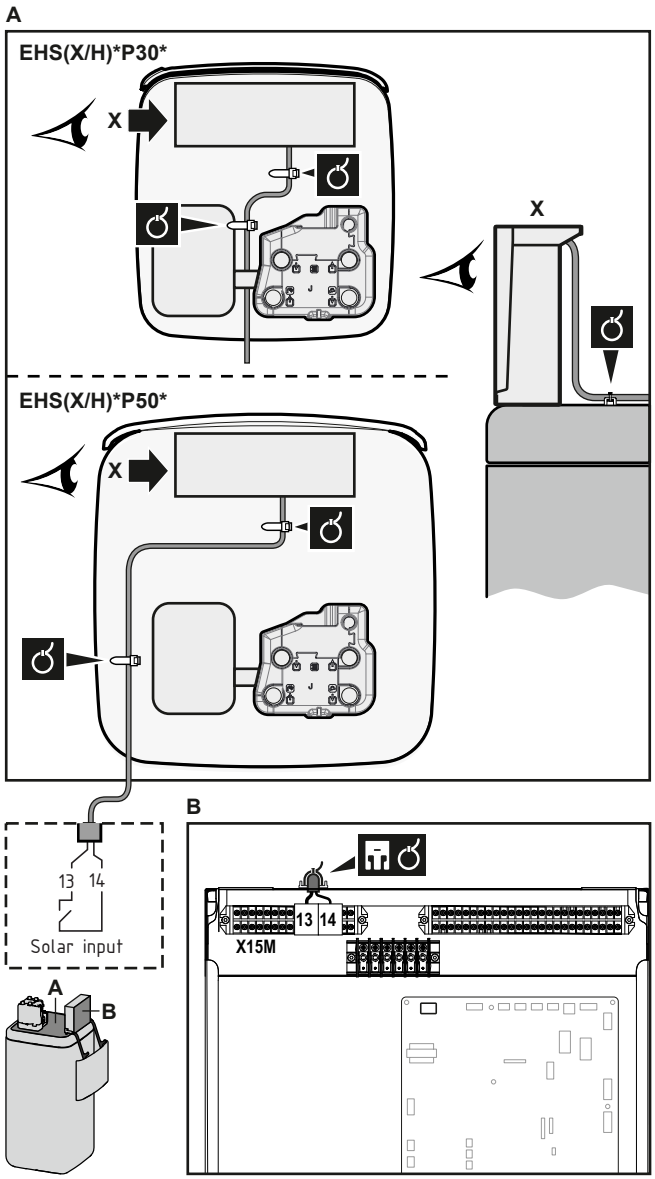

3 Kabelskim vezicama pričvrstite kabel za držač kabelskih vezica. Opće informacije, pogledajte "9.3.1 Spajanje električnog ožičenja na unutarnju jedinicu" [▸ 128].

9.3.16 Za spajanje izlaza KVV-a

	Žice: 2×0,75 mm² Maksimalna jakost struje za rad: 0,3 A, 230 V AC
	—

1 Otvorite sljedeće (pogledajte odjeljak "7.2.4 Za otvaranje unutarnje jedinice" [▸ 81]):

1	Ploča korisničkog sučelja
2	Razvodna kutija
3	Poklopac razvodne kutije
4	Gornji poklopac
5	Bočna ploča

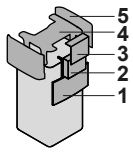

2 Spojite signalni kabel KVV-a kako je prikazano na donjoj ilustraciji.

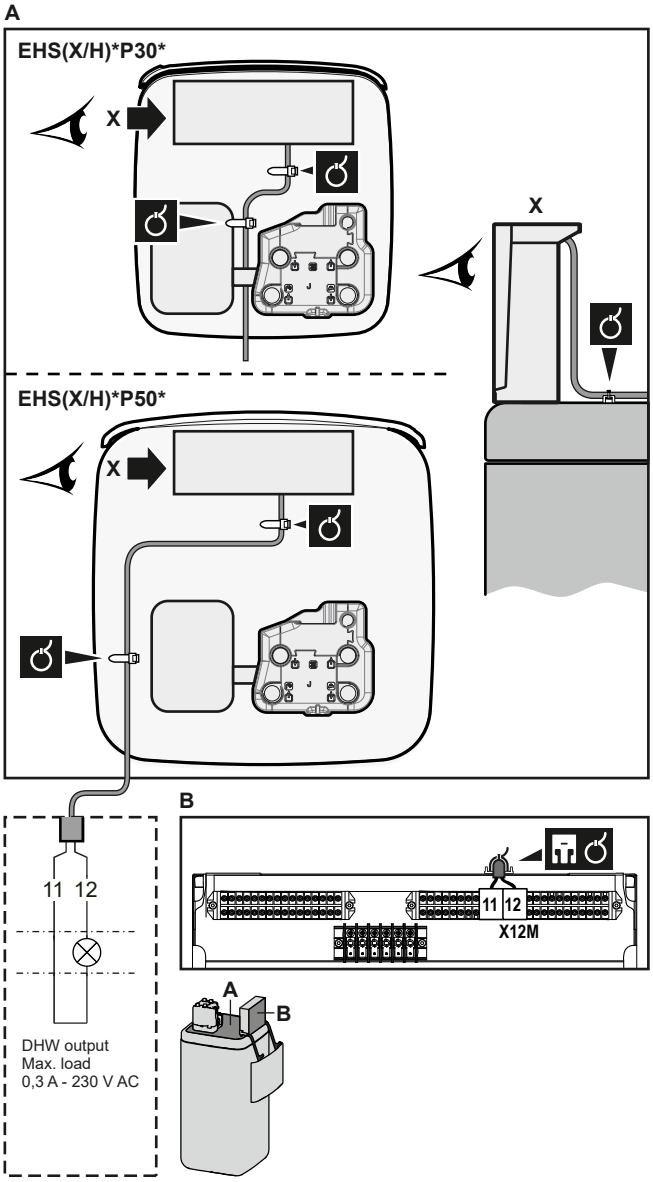

3 Kabelskim vezicama pričvrstite kabel za držač kabelskih vezica. Opće informacije, pogledajte "9.3.1 Spajanje električnog ožičenja na unutarnju jedinicu" [▸ 128].

10 Dovršetak postavljanja vanjske jedinice

10.1 Za dovršetak postavljanja vanjske jedinice

NAPOMENA

Preporučujemo postavljanje cjevovoda rashladnog sredstva između unutarnje i vanjske jedinice u kanal ili umotavanje cjevovoda rashladnog sredstva u završnu traku.

1 Izolirajte i pričvrstite cijevi rashladnog sredstva i kablove na sljedeći način:

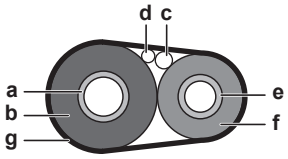

a Cijev za plin
b Izolacija cijevi za plin
c Kabel za međuvezu
d Vanjsko ožičenje (ako je primjenjivo)
e Cijev za tekućinu
f Izolacija cijevi za tekućinu
g Završna traka

2 Postavite servisni poklopac.

11 Konfiguracija

INFORMACIJA

Hlađenje je primjenjivo samo u slučaju reverzibilnih modela.

U ovom poglavlju

11.1 Pregled: konfiguracija ... 160
11.1.1 Za pristup najčešćim naredbama ... 161
11.1.2 Za spajanje kabela osobnog računala na razvodnu kutiju ... 163
11.2 Čarobnjak za konfiguriranje ... 163
11.3 Mogući zasloni ... 164
11.3.1 Mogući zasloni: pregled ... 164
11.3.2 Početni zaslon ... 164
11.3.3 Zaslon glavnog izbornika ... 167
11.3.4 Zaslon izbornika ... 168
11.3.5 Zaslon zadane vrijednosti ... 168
11.3.6 Zaslon s pojedinostima i vrijednostima ... 169
11.3.7 Zaslon plana: primjer ... 169
11.4 Krivulja za rad ovisan o vremenskim prilikama ... 173
11.4.1 Što predstavlja krivulja za rad ovisan o vremenskim prilikama? ... 173
11.4.2 Krivulja s 2 zadane vrijednosti ... 174
11.4.3 Krivulja nagiba i pomaka ... 175
11.4.4 Upotreba krivulja za rad ovisan o vremenskim prilikama ... 176
11.5 Izbornik postavki ... 178
11.5.1 Kvar ... 179
11.5.2 Prostorija ... 179
11.5.3 Glavna zona ... 184
11.5.4 Dodatna zona ... 193
11.5.5 Grijanje/hlađenje prostora ... 198
11.5.6 Spremnik ... 208
11.5.7 Korisničke postavke ... 214
11.5.8 Obavijest ... 218
11.5.9 Postavke instalatera ... 221
11.5.10 Puštanje u pogon ... 249
11.5.11 Korisnički profil ... 249
11.5.12 Rad ... 250
11.5.13 WLAN ... 250
11.6 Struktura izbornika: pregled korisničkih postavki ... 253
11.7 Struktura izbornika: pregled postavki instalatera ... 254

11.1 Pregled: konfiguracija

U ovom poglavlju opisano je što morate učiniti i znati kako biste konfigurirali sustav nakon postavljanja.

Zašto

Ako NE konfigurirate sustav na pravilan način, možda NEĆE pravilno raditi. Konfiguracija utječe na sljedeće:

- softverske izračune
- ono što možete očitati i učiniti s pomoću korisničkog sučelja

Kako

Sustav možete konfigurirati putem korisničkog sučelja.

- **Prvi put – čarobnjak za konfiguriranje.** Nakon prvog UKLJUČIVANJA korisničkog sučelja (putem jedinice) pokreće se čarobnjak za konfiguriranje koji vam pomaže konfigurirati sustav.

- **Ponovno pokrenite čarobnjak za konfiguriranje.** Ako je sustav već konfiguriran, možete ponovno pokrenuti čarobnjak za konfiguriranje. Za ponovno pokretanje čarobnjaka za konfiguriranje idite na `Postavke instalatera` > `Čarobnjak konfiguracije`. Za pristup `Postavke instalatera`, pogledajte "11.1.1 Za pristup najčešćim naredbama" [▸ 161].
- **Poslije.** Ako je to potrebno, konfiguraciju možete mijenjati u strukturi izbornika ili pregledu postavki.

> **INFORMACIJA**
>
> Kada se završi postupak čarobnjaka za konfiguriranje, na korisničkom sučelju prikazat će se zaslon s pregledom podataka i zatražit će se potvrda. Nakon potvrde sustav će se ponovno pokrenuti i prikazat će se početni zaslon.

Pristup postavkama – Legenda za tablice

Postavkama instalatera možete pristupiti upotrebom dviju različitih metoda. Međutim, svim postavkama NIJE moguće pristupiti objema metodama. Ako pristup nije moguć, u odgovarajućim stupcima tablica u ovom poglavlju pisat će N/A (nije primjenjivo).

Metoda	Stupac u tablicama
Pristup postavkama putem trenutačne lokacije na **zaslonu početnog izbornika** ili u **strukturi izbornika**. Kako biste omogućili trenutačne lokacije, pritisnite gumb **?** na početnom zaslonu.	**#** Na primjer: [2.9]
Pristup postavkama putem koda u **pregledu lokalnih postavki**.	**Kod** Primjer: [C-07]

Pogledajte i:

- "Za pristup postavkama instalatera" [▸ 162]
- "11.7 Struktura izbornika: pregled postavki instalatera" [▸ 254]

11.1.1 Za pristup najčešćim naredbama

Mijenjanje korisničke razine dopuštenja

Razinu korisničkih prava možete promijeniti na sljedeći način:

1	Idite na [B]: `Korisnički profil`. 	
2	Unesite odgovarajući pin kôd za korisničku razinu dopuštenja.	—
	▪ Pregledajte popis brojeva i promijenite odabrani broj.	
	▪ Pomaknite pokazivač s lijeva na desno.	
	▪ Potvrdite pin kôd i nastavite.	

Pin kôd instalatera

Pin kôd `Instalater` je **5678**. Potom su dostupne dodatne stavke izbornika i postavke instalatera.



Pin kôd za naprednog korisnika

Pin kôd za razinu `Napredni korisnik` je **1234**. Potom su korisniku vidljive dodatne stavke izbornika.



Pin kôd za korisnika

Pin kôd za razinu `Korisnik` je **0000**.



Za pristup postavkama instalatera

1. Korisničku razinu dopuštenja postavite na `Instalater`.
2. Idite na [9]: `Postavke instalatera`.

Za izmjenu postavki pregleda

Primjer: Izmijenite [1-01] od 15 do 20.

Većina se postavki može konfigurirati putem strukture izbornika. Ako se zbog nekog razloga postavka mora promijeniti uz pomoć pregleda postavki, njemu se može pristupiti na sljedeći način:

1	Korisničku razinu dopuštenja postavite na `Instalater`. Pogledajte odjeljak "Mijenjanje korisničke razine dopuštenja" [▸ 161].	—
2	Idite na [9.I]: `Postavke instalatera` > `Pregled lokalnih postavki`.	
3	Zakrećite lijevi kotačić za odabir prvog dijela postavke, a potom potvrdite pritiskom kotačića. 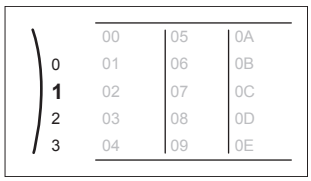	
4	Zakrećite lijevi kotačić za odabir drugog dijela postavke. 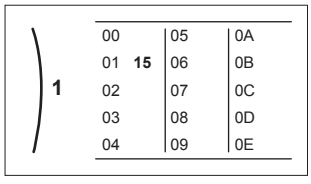	

5	Zakrećite desni kotačić za promjenu vrijednosti s 15 na 20. 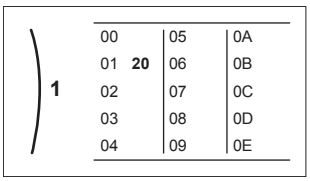	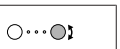
6	Za potvrdu nove postavke pritisnite lijevi kotačić.	
7	Pritisnite središnji gumb za povratak na početni zaslon.	

INFORMACIJA

Kada promijenite pregled postavki i vratite se na početni zaslon, na korisničkom sučelju prikazat će se skočni zaslon sa zahtjevom za ponovno pokretanje sustava.

Nakon potvrde sustav će se ponovno pokrenuti i promjene će stupiti na snagu.

11.1.2 Za spajanje kabela osobnog računala na razvodnu kutiju

Preduvjet: Potreban je komplet EKPCCAB4.

1 Spojite USB priključak kabela na osobno računalo.

2 Priključak kabela utaknite u ulaz X10A na ploči A1P na razvodnoj kutiji unutarnje jedinice.

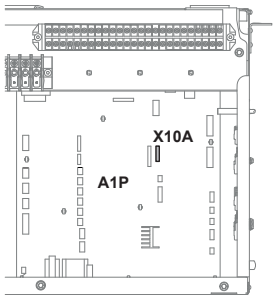

3 Obratite posebnu pozornost na položaj priključka!

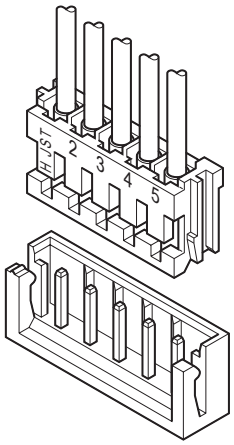

11.2 Čarobnjak za konfiguriranje

Nakon prvog UKLJUČIVANJA sustava na korisničkom sučelju pokreće će se čarobnjak za konfiguriranje. Uz pomoć tog čarobnjaka namjestite najvažnije početne postavke kako bi jedinica ispravno radila. Kasnije možete konfigurirati više postavki ako to bude potrebno. Sve te postavke možete mijenjati putem strukture izbornika.

11.3 Mogući zasloni

11.3.1 Mogući zasloni: pregled

Najuobičajeniji su sljedeći zasloni:

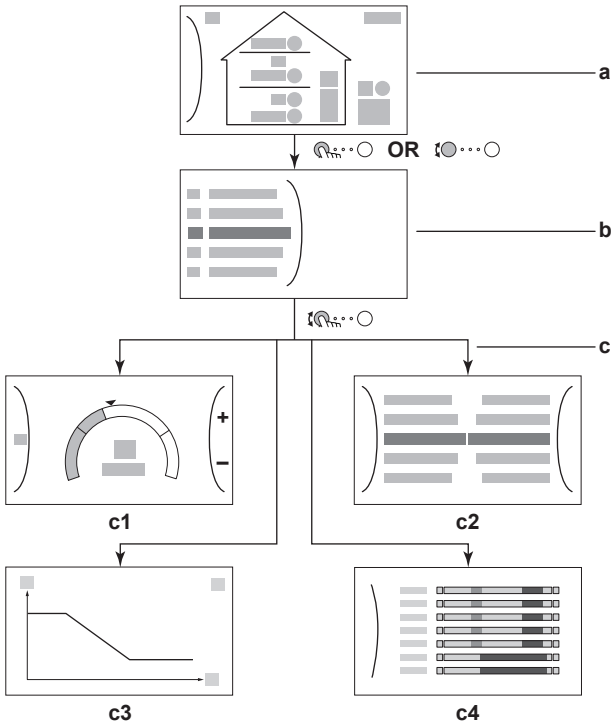

a Početni zaslon
b Zaslon glavnog izbornika
c Zasloni nižih razina:
c1: zaslon zadane vrijednosti
c2: zaslon s pojedinostima i vrijednostima
c3: zaslon s krivuljom za rad ovisan o vremenu
c4: zaslon s planom

11.3.2 Početni zaslon

Pritisnite gumb ⌂ za povratak na početni zaslon. Vidjet ćete pregled konfiguracije jedinice te sobnu temperaturu i zadane vrijednosti temperature. Na početnom se zaslonu vide samo oni simboli koji se odnose na vašu konfiguraciju.

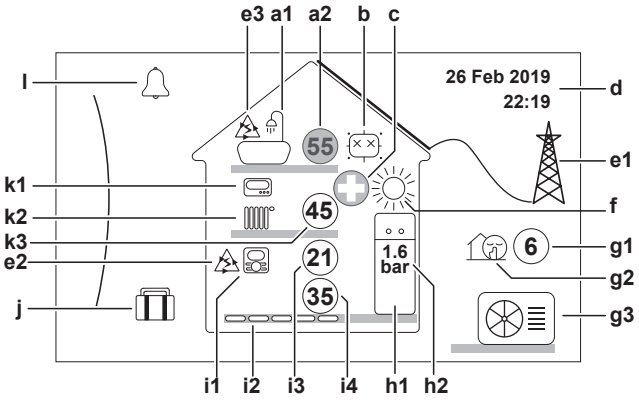

Moguća postupanja na ovom zaslonu	
	Pregledajte popis na glavnom izborniku.
	Idite na zaslon glavnog izbornika.
?	Omogući/onemogući trenutačnu lokaciju.

Stavka			Opis
a	**Kućna vruća voda**		
	a1		Kućna vruća voda
	a2		Izmjerena temperatura spremnika[(a)]
b	**Dezinfekcija / pojačano**		
			Način dezinfekcije aktivan
			Pojačani način rada aktivan
c	**U hitnom slučaju**		
			U slučaju kvara toplinske crpke sustav radi u načinu `Hitan slučaj` ili se toplinska crpka prisilno isključuje.
d	**Trenutni datum i vrijeme**		
e	**Pametna energija**		
	e1		Pametna energija dostupna je putem solarnih panela ili pametne mreže.
	e2		Pametna energija trenutno se upotrebljava za grijanje prostora.
	e3		Pametna energija trenutno se upotrebljava za kućnu vruću vodu.
f	**Način rada u prostoru**		
			Hlađenje
			Grijanje
g	**Vanjski/tihi način rada**		
	g1		Izmjerena vanjska temperatura[(a)]
	g2		Tihi način rada aktivan
	g3		Vanjska jedinica
h	**Unutarnja jedinica/spremnik kućne vruće vode**		
	h1		Samostojeća unutarnja jedinica s ugrađenim spremnikom
			Unutarnja zidna jedinica
			Zidna unutarnja jedinica s odvojenim spremnikom
	h2		Tlak vode

Stavka			Opis
i	**Glavna zona**		
	i1	Postavljeni tip sobnog termostata:	
			Rad jedinice određuje se na osnovi temperature okoline u namjenskom sučelju za upravljanje ugodnošću (BRC1HHDA služi kao sobni termostat).
			Rad jedinice određuje se na osnovi vanjskog sobnog termostata (bežičnog ili žičanog).
		—	Sobni termostat nije instaliran ili postavljen. Rad jedinice određuje se na osnovi temperature izlazne vode, bez obzira na stvarnu sobnu temperaturu i/ili na zahtjev za grijanje prostora.
	i2	Ugrađeni tip uređaja za isijavanje topline:	
			`Podno grijanje`
			`Ventilo-konvektorska jedinica`
			`Radijator`
	i3		Izmjerena sobna temperatura[a]
	i4		Zadana vrijednost temperature izlazne vode[a]
j	**Način rada za godišnji odmor**		
			Način rada za godišnji odmor aktivan
k	**Dodatna zona**		
	k1	Postavljeni tip sobnog termostata:	
			Rad jedinice određuje se na osnovi vanjskog sobnog termostata (bežičnog ili žičanog).
		—	Sobni termostat nije instaliran ili postavljen. Rad jedinice određuje se na osnovi temperature izlazne vode, bez obzira na stvarnu sobnu temperaturu i/ili na zahtjev za grijanje prostora.
	k2	Ugrađeni tip uređaja za isijavanje topline:	
			`Podno grijanje`
			`Ventilo-konvektorska jedinica`
			`Radijator`
	k3		Zadana vrijednost temperature izlazne vode[a]
l	**Kvar**		
			Došlo je do kvara.
			Za više informacija pogledajte odjeljak "15.4.1 Prikaz teksta pomoći u slučaju kvara" [▸ 280].

[a] Ako odgovarajuća radnja (primjerice, zagrijavanje prostora) nije aktivna, krug će biti zasivljen.

11.3.3 Zaslon glavnog izbornika

Počevši na početnom zaslonu, pritisnite ( ) ili zakrenite ( ) lijevi kotačić kako biste otvorili zaslon glavnog izbornika. Iz glavnog izbornika možete pristupiti raznim zaslonima zadanih vrijednosti i podizbornicima.

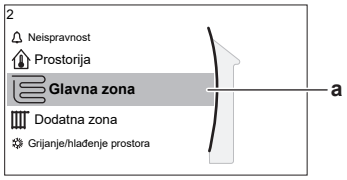

a Odabrani podizbornik

Moguća postupanja na ovom zaslonu	
	Pregledajte popis.
	Uđite u podizbornik.
?	Omogući/onemogući trenutačnu lokaciju.

Podizbornik		Opis
[0]	ili `Neispravnost`	**Ograničenje:** Prikazuje se samo ako dođe do kvara. Za više informacija pogledajte odjeljak "15.4.1 Prikaz teksta pomoći u slučaju kvara" [▶ 280].
[1]	`Prostorija`	**Ograničenje:** Prikazuje se samo ako namjensko sučelje za upravljanje ugodnošću (BRC1HHDA služi kao sobni termostat) upravlja unutarnjom jedinicom. Služi za postavljanje sobne temperature.
[2]	`Glavna zona`	Prikazuje se odgovarajući simbol za vaš tip uređaja za isijavanje u glavnoj zoni. Služi za postavljanje temperature izlazne vode u glavnoj zoni.
[3]	`Dodatna zona`	**Ograničenje:** Prikazuje se samo ako postoje dvije zone temperature izlazne vode. Prikazuje se odgovarajući simbol za vaš tip uređaja za isijavanje u dodatnoj zoni. Služi za postavljanje temperature izlazne vode u dodatnoj zoni (ako postoji).
[4]	`Grijanje/hlađenje prostora`	Prikazuje se odgovarajući simbol vaše jedinice. Služi za postavljanje jedinice u način grijanja ili hlađenja. Način ne možete mijenjati na modelima koji su predviđeni samo za grijanje.
[5]	`Spremnik`	Postavite temperaturu spremnika.
[7]	`Korisničke postavke`	Omogućuje pristup korisničkim postavkama, kao što su načina rada za godišnji odmor i tihi način rada.
[8]	`Informacije`	Služi za prikaz podataka i informacija o unutarnjoj jedinici.

Podizbornik		Opis
[9]	Postavke instalatera	**Ograničenje:** Samo za instalatera. Omogućuje pristup naprednim postavkama.
[A]	Puštanje u pogon	**Ograničenje:** Samo za instalatera. Služi za obavljanje testova i održavanje.
[B]	Korisnički profil	Služi za promjenu aktivnog korisničkog profila.
[C]	Rad	Služi za uključivanje i isključivanje funkcije grijanja/hlađenja i proizvodnje kućne vruće vode.
[D]	Bežični pristupnik	**Ograničenje:** Prikazuje se samo ako je instalirana bežična LAN (WLAN) mreža. Sadrži postavke potrebne kada se konfigurira aplikacija ONECTA.

11.3.4 Zaslon izbornika



Primjer:

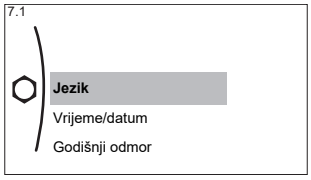

Moguća postupanja na ovom zaslonu	
	Pregledajte popis.
	Uđite u podizbornik/postavku.

11.3.5 Zaslon zadane vrijednosti

Zaslon zadane vrijednosti prikazuje se kod zaslona na kojima su opisane komponente sustava za koje su potrebne zadane vrijednosti.

Primjeri

[1] Zaslon sobne temperature

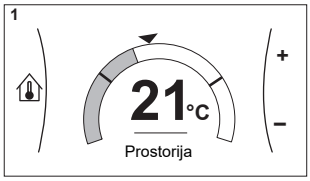

[2] Zaslon glavne zone

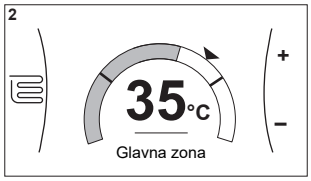

[3] Zaslon dodatne zone

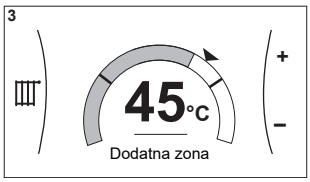

[5] Zaslon temperature spremnika

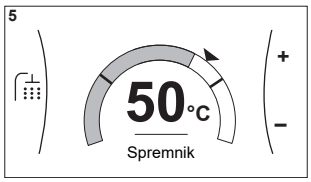

Objašnjenje

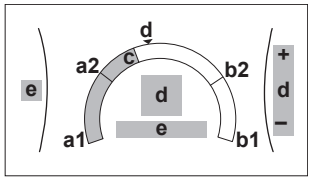

Moguća postupanja na ovom zaslonu	
	Pregledajte popis podizbornika.
	Prijeđite u podizbornik.
	Prilagodite i automatski primijenite željenu temperaturu.

Stavka	Opis	
Ograničenje minimalne temperature	**a1**	Fiksno zadaje jedinica
	a2	Ograničava instalater
Ograničenje maksimalne temperature	**b1**	Fiksno zadaje jedinica
	b2	Ograničava instalater
Trenutna temperatura	**c**	Izmjerila jedinica
Željena temperatura	**d**	Zakrećite desni kotačić za povećanje/smanjenje.
Podizbornik	**e**	Zakrenite ili pritisnite lijevi kotačić za ulazak u podizbornik.

11.3.6 Zaslon s pojedinostima i vrijednostima

Primjer:

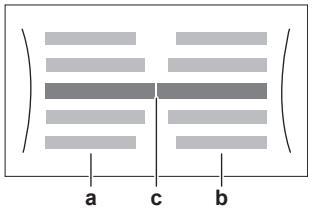

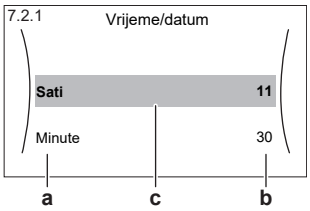

a Postavke
b Vrijednosti
c Odabrana postavka i vrijednost

Moguća postupanja na ovom zaslonu	
	Pregledajte popis postavki.
	Promijenite vrijednost.
	Idite na sljedeću postavku.
	Potvrdite promjene i nastavite.

11.3.7 Zaslon plana: primjer

U primjeru je prikazan način postavljanja plana sobne temperature u načinu grijanja za glavnu zonu.

INFORMACIJA

Postupci za programiranje drugih rasporeda slični su ovom.

Za programiranje plana: pregled

Primjer: Želite programirati sljedeći plan:

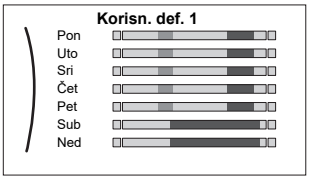

Preduvjet: Plan sobne temperature dostupan je samo ako je aktivna kontrola sobnim termostatom. Ako je aktivna kontrola temperature izlazne vode, umjesto toga možete programirati plan glavne zone.

1. Idite na plan.
2. (opcionalno) Izbrišite sadržaj cijelog tjednog plana ili sadržaj odabranog dnevnog plana.
3. Programirajte plan za **Ponedjeljak**.
4. Kopirajte plan na ostale dane u tjednu.
5. Programirajte plan za **Subota** i kopirajte ga na **Nedjelja**.
6. Planu dodijelite ime.

Za otvaranje plana

1	Idite na [1.1]: **Prostorija** > **Raspored**.	
2	Postavite planiranje na **Da**.	
3	Idite na [1.2]: **Prostorija** > **Plan grijanja**.	

Za brisanje sadržaja tjednog plana

1	Odaberite ime trenutnog plana. 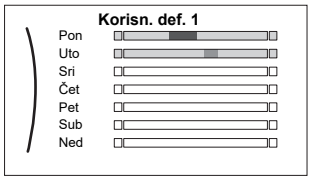	
2	Odaberite **Izbriši**. 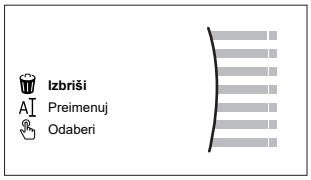	
3	Odaberite **OK** za potvrdu.	

Za brisanje sadržaja dnevnog plana

1	Odaberite dan čiji sadržaj želite izbrisati. Primjerice, **Petak** 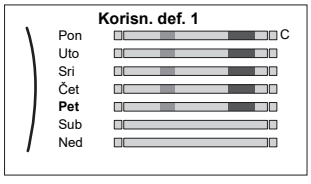	

2	Odaberite **Izbriši**. 	
3	Odaberite **OK** za potvrdu.	

Za programiranje plana za Ponedjeljak

1	Odaberite **Ponedjeljak**. 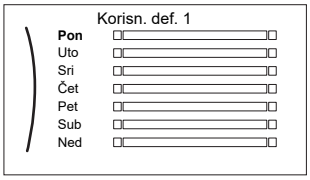	
2	Odaberite **Uredi**. 	
3	Lijevim kotačićem odaberite unos pa ga potom uredite desnim kotačićem. Svaki dan možete programirati do 6 radnji. Na traci će visoka temperatura imati tamniju boju od niske temperature. 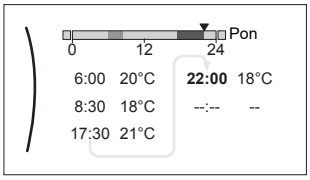 **Napomena:** Za brisanje radnje postavite njezino vrijeme na vrijeme prethodne radnje.	
4	Potvrdite promjene. **Rezultat:** Plan za ponedjeljak je definiran. Vrijednost posljednje radnje valjana je do sljedeće programirane radnje. U ovom primjeru ponedjeljak je prvi programirani dan. Stoga je posljednja programirana radnja valjana do prve radnje sljedećeg ponedjeljka.	

Za kopiranje plana na ostale dane u tjednu

1	Odaberite **Ponedjeljak**. 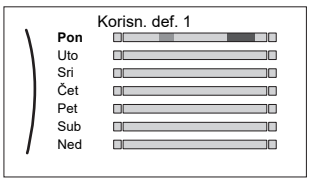	

2	Odaberite **Kopiraj**.  **Rezultat:** Pored kopiranog dana prikazuje se "C".	
3	Odaberite **Utorak**. 	
4	Odaberite **Zalijepi**.  **Rezultat:** 	
5	Ponovite ovaj postupak za sve ostale dane u tjednu. 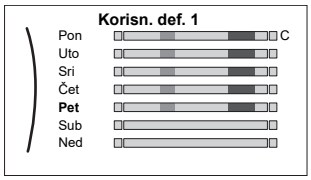	—

Za programiranje plana za Subota i kopiranje na Nedjelja

1	Odaberite **Subota**.	
2	Odaberite **Uredi**.	
3	Lijevim kotačićem odaberite unos pa ga potom uredite desnim kotačićem. 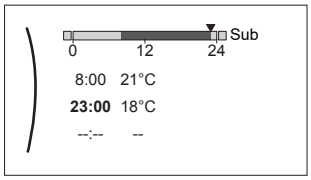	
4	Potvrdite promjene.	
5	Odaberite **Subota**.	
6	Odaberite **Kopiraj**.	
7	Odaberite **Nedjelja**.	

8	Odaberite `Zalijepi`. **Rezultat:** 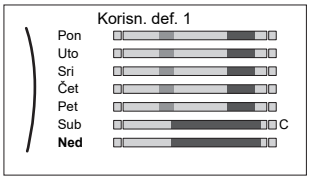	

Za promjenu imena plana

1	Odaberite ime trenutnog plana. 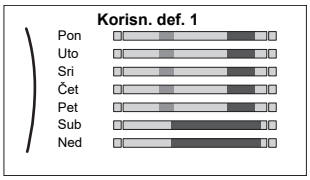	
2	Odaberite `Preimenuj`. 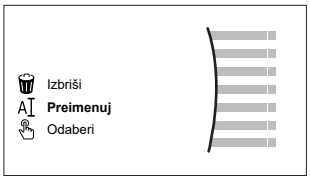	
3	(opcionalno) Za brisanje imena trenutačnog plana listajte popis znakova dok se ne prikaže znak ←, a potom ga pritisnite za uklanjanje prethodnog znaka. Ponovite postupak za svaki znak imena plana.	
4	Za dodjelu imena trenutačnom planu pregledajte popis znakova i potvrdite odabrani znak. Ime plana smije sadržavati do 15 znakova.	
5	Potvrdite novo ime.	

INFORMACIJA

Nije moguće preimenovati sve planove.

11.4 Krivulja za rad ovisan o vremenskim prilikama

11.4.1 Što predstavlja krivulja za rad ovisan o vremenskim prilikama?

Rad ovisan o vremenskim prilikama

Jedinica radi "ovisno o vremenskim prilikama" ako se željena temperatura izlazne vode ili spremnika određuje automatski prema vanjskoj temperaturi. Stoga je spojena na osjetnik temperature na sjevernom zidu građevine. Ako vanjska temperatura pada ili raste, jedinica to odmah nadoknađuje. Stoga jedinica ne treba čekati povratnu informaciju termostata kako bi povisila ili snizila temperaturu izlazne vode ili spremnika. Zbog brže reakcije sprečava snažne poraste i padove temperature u prostoriji i temperature vode na slavinama.

Prednost

Radom ovisnim o vremenskim prilikama smanjuje se potrošnja energije.

Krivulja za rad ovisan o vremenskim prilikama

Kako bi mogla nadoknaditi razlike u temperaturi, jedinica se oslanja na krivulju za rad ovisan o vremenskim prilikama. Tom se krivuljom definira kolika mora biti temperatura spremnika ili izlazne vode pri različitim vanjskim temperaturama. Budući da nagib krivulje ovisi o lokalnim uvjetima, poput klime i izolacije zgrade, krivulju može prilagoditi instalater ili korisnik.

Tipovi krivulje za rad ovisan o vremenskim prilikama

Postoje 2 tipa krivulja za rad ovisan o vremenskim prilikama:

- Krivulja s 2 zadane vrijednosti
- Krivulja nagiba i pomaka

Odabir tipa krivulje koji ćete upotrebljavati za prilagodbe ovisi o vašim osobnim sklonostima. Pogledajte odjeljak "11.4.4 Upotreba krivulja za rad ovisan o vremenskim prilikama" [▸ 176].

Dostupnost

Krivulja za rad ovisan o vremenskim prilikama dostupna je za sljedeće načine rada:

- Glavna zona - grijanje
- glavna zona – hlađenje
- Dodatna zona - grijanje
- Dodatna zona - hlađenje
- Spremnik (dostupno samo instalaterima)

INFORMACIJA

Kako bi jedinica radila ovisno o vremenskim prilikama, ispravno konfigurirajte zadanu vrijednost glavne zone, dodatne zone ili spremnika. Pogledajte odjeljak "11.4.4 Upotreba krivulja za rad ovisan o vremenskim prilikama" [▸ 176].

11.4.2 Krivulja s 2 zadane vrijednosti

Definirajte krivulju za rad ovisan o vremenskim prilikama s pomoću ove dvije zadane vrijednosti:

- zadana vrijednost (X1, Y2)
- zadana vrijednost (X2, Y1)

Primjer

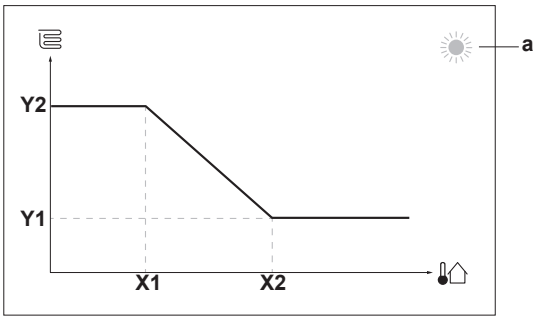

Stavka	Opis
a	Odabrana zona ovisna o vremenskim prilikama: ▪ : grijanje glavne zone ili dodatne zone ▪ : hlađenje glavne zone ili dodatne zone ▪ : kućna vruća voda
X1, X2	Primjeri vanjske temperature okoline
Y1, Y2	Primjeri željene temperature spremnika ili temperature izlazne vode. Ikona odgovara uređaju za isijavanje topline u toj zoni: ▪ : podno grijanje ▪ : ventilokonvektor ▪ : radijator ▪ : Spremnik

Moguća postupanja na ovom zaslonu	
	Pregledajte temperature.
	Promijenite temperaturu.
	Idite na sljedeću temperaturu.
	Potvrdite promjene i nastavite.

11.4.3 Krivulja nagiba i pomaka

Nagib i pomak

Definirajte krivulju za rad ovisan o vremenskim prilikama prema nagibu i pomaku:

- Promijenite **nagib** kako bi se temperatura izlazne vode različito povisivala ili snižavala za različite temperature okoline. Primjerice, ako je temperatura izlazne vode općenito u redu, ali je na niskim temperaturama okoline previše hladna, podignite nagib tako da se temperatura izlazne vode zagrijava sve više na sve nižim temperaturama okoline.
- Promijenite **pomak** kako bi se temperatura izlazne vode podjednako povisivala ili snižavala za različite temperature okoline. Primjerice, ako je temperatura izlazne vode uvijek malo previše hladna pri različitim temperaturama okoline, promijenite pomak prema gore kako bi se temperatura izlazne vode podjednako povisivala za sve temperature okoline.

Primjeri

Krivulja za rad ovisan o vremenskim prilikama kada se odabere nagib:

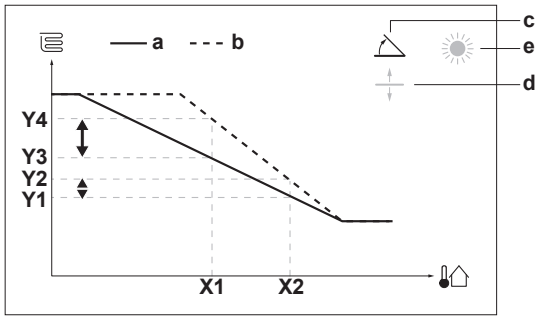

Krivulja za rad ovisan o vremenskim prilikama kada se odabere pomak:

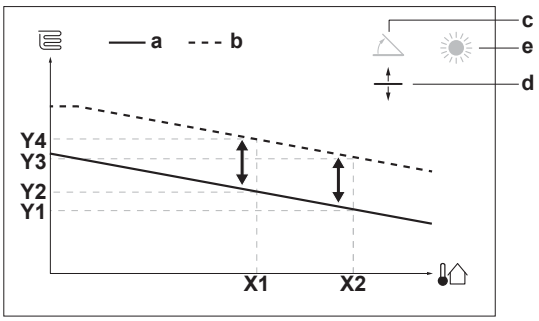

Stavka	Opis
a	Krivulja za rad ovisan o vremenskim prilikama prije promjena.
b	Krivulja za rad ovisan o vremenskim prilikama nakon promjena (kao primjer): ▪ Kada se nagib promijeni, nova željena temperatura na X1 nejednoliko je viša od željene temperature na X2. ▪ Kada se pomak promijeni, nova željena temperatura na X1 jednako je viša kao željena temperatura na X2.
c	Nagib
d	Pomak
e	Odabrana zona ovisna o vremenskim prilikama: ▪ : grijanje glavne zone ili dodatne zone ▪ : hlađenje glavne zone ili dodatne zone ▪ : kućna vruća voda
X1, X2	Primjeri vanjske temperature okoline
Y1, Y2, Y3, Y4	Primjeri željene temperature spremnika ili temperature izlazne vode. Ikona odgovara uređaju za isijavanje topline u toj zoni: ▪ : podno grijanje ▪ : ventilokonvektor ▪ : radijator ▪ : Spremnik

Moguća postupanja na ovom zaslonu	
	Odaberite nagib ili pomak.
	Povećajte ili smanjite nagib/pomak.
	Kada se odabere nagib: postavite nagib i idite na pomak. Kada se odabere pomak: postavite pomak.
	Potvrdite promjene i vratite se u podizbornik.

11.4.4 Upotreba krivulja za rad ovisan o vremenskim prilikama

Konfigurirajte krivulje za rad ovisan o vremenskim prilikama na sljedeći način:

Za definiranje načina zadane vrijednosti

Za upotrebu krivulje za rad ovisan o vremenskim prilikama trebate odrediti točan način zadane vrijednosti:

Idite na način zadane vrijednosti...	Postavite način zadane vrijednosti na...
Glavna zona – grijanje	

Idite na način zadane vrijednosti...	Postavite način zadane vrijednosti na...
[2.4] Glavna zona > Način zadane vrijednosti	VO grijanje, fiksno hlađenje ILI Ovisno o vremenskim prilikama
Glavna zona – hlađenje	
[2.4] Glavna zona > Način zadane vrijednosti	Ovisno o vremenskim prilikama
Dodatna zona – grijanje	
[3.4] Dodatna zona > Način zadane vrijednosti	VO grijanje, fiksno hlađenje ILI Ovisno o vremenskim prilikama
Dodatna zona – hlađenje	
[3.4] Dodatna zona > Način zadane vrijednosti	Ovisno o vremenskim prilikama
Spremnik	
[5.B] Spremnik > Način zadane vrijednosti	**Ograničenje:** Dostupno samo instalaterima. Ovisno o vremenskim prilikama

Za promjenu tipa krivulje za rad ovisan o vremenskim prilikama

Za promjenu tipa za sve zone (glavni + dodatni) i za spremnik, idite na [2.E] Glavna zona > Vrsta krivulje ovisnosti o vremenu.

Odabrani tip može se prikazati i na sljedeći način:

- [3.C] Dodatna zona > Vrsta krivulje ovisnosti o vremenu
- [5.E] Spremnik > Vrsta krivulje ovisnosti o vremenu

  Ograničenje: Dostupno samo instalaterima.

Za promjenu krivulje za rad ovisan o vremenskim prilikama

Zona	Idite na...
Glavna zona – grijanje	[2.5] Glavna zona > Krivulja VO hlađenja
Glavna zona – hlađenje	[2.6] Glavna zona > Krivulja VO hlađenja
Dodatna zona – grijanje	[3.5] Dodatna zona > Krivulja VO hlađenja
Dodatna zona – hlađenje	[3.6] Dodatna zona > Krivulja VO hlađenja
Spremnik	**Ograničenje:** Dostupno samo instalaterima. [5.C] Spremnik > Krivulja VO

INFORMACIJA

Maksimalne i minimalne zadane vrijednosti

Krivulju ne možete konfigurirati s temperaturama koje su više ili niže od postavljenih maksimalnih i minimalnih zadanih vrijednosti za tu zonu ili spremnik. Kada se dosegne maksimalna ili minimalna zadana vrijednost, krivulja se izravna.

Za precizno ugađanje krivulje za rad ovisan o vremenskim prilikama: krivulja nagiba i pomaka

U sljedećoj tablici opisan je način na koji možete precizno ugoditi krivulju za rad ovisan o vremenskim prilikama za zonu ili spremnik:

Osjećate…		Precizno ugađanje s nagibom i pomakom:	
Pri uobičajenim vanjskim temperaturama…	**Pri niskim vanjskim temperaturama…**	**Nagib**	**Pomak**
U REDU	Hladno	↑	—
U REDU	Vruće	↓	—
Hladno	U REDU	↓	↑
Hladno	Hladno	—	↑
Hladno	Vruće	↓	↑
Vruće	U REDU	↑	↓
Vruće	Hladno	↑	↓
Vruće	Vruće	—	↓

Za precizno ugađanje krivulje za rad ovisan o vremenskim prilikama: krivulja s 2 zadane vrijednosti

U sljedećoj tablici opisan je način na koji možete precizno ugoditi krivulju za rad ovisan o vremenskim prilikama za zonu ili spremnik:

Osjećate…		Precizno ugađanje sa zadanim vrijednostima:			
Pri uobičajenim vanjskim temperaturama…	**Pri niskim vanjskim temperaturama…**	**Y2[(a)]**	**Y1[(a)]**	**X1[(a)]**	**X2[(a)]**
U REDU	Hladno	↑	—	↑	—
U REDU	Vruće	↓	—	↓	—
Hladno	U REDU	—	↑	—	↑
Hladno	Hladno	↑	↑	↑	↑
Hladno	Vruće	↓	↑	↓	↑
Vruće	U REDU	—	↓	—	↓
Vruće	Hladno	↑	↓	↑	↓
Vruće	Vruće	↓	↓	↓	↓

[(a)] Pogledajte odjeljak "11.4.2 Krivulja s 2 zadane vrijednosti" [▸ 174].

11.5 Izbornik postavki

Dodatne postavke možete namjestiti uz pomoć zaslona glavnog izbornika i njegovih podizbornika. Ovdje donosimo najvažnije postavke.

11.5.1 Kvar

U slučaju kvara, 🔔 ili ⚠ će se pojaviti na početnom zaslonu. Za prikaz kôda pogreške, otvorite zaslon izbornika i idite na [0] **Neispravnost**. Pritisnite **?** za više informacija o pogreški.

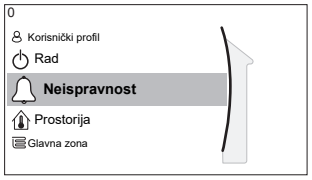

[0] **Neispravnost**

11.5.2 Prostorija

Pregled

U podizborniku su navedene sljedeće stavke:

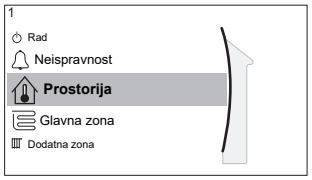

[1] **Prostorija**

Zaslon zadane vrijednosti

[1.1] **Raspored**

[1.2] **Plan grijanja**

[1.3] **Plan hlađenja**

[1.4] **Protiv smrzavanja**

[1.5] **Raspon temperature**

[1.6] **Pomak osjetnika**

[1.7] **Pomak osjetnika**

Zaslon zadane vrijednosti

Kontrolirajte sobnu temperaturu glavne zone putem zaslona zadane vrijednosti [1] **Prostorija**.

Pogledajte odjeljak "11.3.5 Zaslon zadane vrijednosti" [▸ 168].

Raspored

Pokazuje je li sobna temperatura kontrolirana sukladno planu ili nije.

#	Kod	Opis
[1.1]	Nije dostupno	**Raspored**: ▪ **Ne**: sobnu temperaturu izravno kontrolira korisnik. ▪ **Da**: sobna temperatura kontrolira se putem plana, a korisnik je može mijenjati.

Plan grijanja

Primjenjuje se za sve modele.

Određuje plan grijanja sobne temperature u [1.2] **Plan grijanja**.

Pogledajte odjeljak "11.3.7 Zaslon plana: primjer" [▸ 169].

Plan hlađenja

Primjenjivo samo na reverzibilne modele.

Određuje plan hlađenja sobne temperature u [1.3] **Plan hlađenja**.

Pogledajte odjeljak "11.3.7 Zaslon plana: primjer" [▸ 169].

Protiv smrzavanja

[1.4] `Protiv smrzavanja` sprečava prekomjerno hlađenje prostorije. Ova je postavka primjenjiva kada je [2.9] `Kontrola=Sobni termostat`, ali isto tako nudi funkcije za upravljanje temperaturom izlazne vode i kontrolu vanjskim sobnim termostatom. Kod posljednje dvije funkcije `Protiv smrzavanja` se može aktivirati postavljanjem lokalne postavke [2-06]=1.

Kada je omogućena, zaštita sobe od smrzavanja nije zajamčena ako nema sobnog termostata koji može aktivirati toplinsku crpku. To je slučaj u sljedećim okolnostima:

- [2.9] `Kontrola=Vanjski sobni termostat` i [C.2] `Grijanje/hlađenje prostora=Isključeno` ili
- [2.9] `Kontrola=Izlazna voda`.

U prethodno navedenim slučajevima `Protiv smrzavanja` će zagrijati vodu za grijanje prostora na smanjenu zadanu vrijednost kada je vanjska temperatura niža od 6°C.

Način upravljanja jedinicom glavne zone [2.9]	Opis
Kontrola temperature izlazne vode ([C-07]=0)	Zaštita sobe od smrzavanja NIJE zajamčena.
Kontrola vanjskim sobnim termostatom ([C-07]=1)	Želite li da se vanjski sobni termostat pobrine za zaštitu sobe od smrzavanja: ▪ Postavite [C.2] `Grijanje/hlađenje prostora=Uključeno`.
Kontrola sobnim termostatom ([C-07]=2)	Omogućite upravljanje zaštitom sobe od smrzavanja putem namjenskog sučelja za upravljanje ugodnošću (BRC1HHDA služi kao sobni termostat): ▪ Postavite zaštitu od smrzavanja [1.4.1] `Aktivacija=Da`. ▪ Postavite temperaturu funkcije zaštite od smrzavanja u [1.4.2] `Zadana vrijednost prostorije`.

INFORMACIJA

U slučaju pogreške U4, zaštita sobe od smrzavanja NIJE zajamčena.

NAPOMENA

Ako je aktivna postavka `Protiv smrzavanja` u prostoriji i javi se pogreška U4, jedinica će automatski pokrenuti funkciju `Protiv smrzavanja` putem pomoćnog grijača. Ako pomoćni grijač nije dopušten za zaštitu prostorije od smrzavanja dok je aktivna pogreška U4, MORA se onemogućiti postavka `Protiv smrzavanja` za prostoriju.

NAPOMENA

Zaštita sobe od smrzavanja. Čak i ako isključite grijanje/hlađenje prostora ([C.2]: `Rad > Grijanje/hlađenje prostora`), zaštita prostorije od smrzavanja – ako je omogućena – i dalje se može aktivirati. Međutim, za kontrolu temperaturom izlazne vode i kontrolu vanjskim sobnim termostatom zaštita NIJE zajamčena.

Za više detaljnih informacija o zaštiti sobe od smrzavanja s obzirom na primjenjivi način upravljanja jedinicom, pogledajte odsječke u nastavku.

Upravljanje temperaturom izlazne vode ([C-07]=0)

U slučaju kontrole temperature izlazne vode, zaštita sobe od smrzavanja NIJE zajamčena. Međutim, ako je zaštita sobe od smrzavanja [2-06] aktivirana, ograničena zaštita od smrzavanja putem jedinice moguća je:

Ako...	Događa se sljedeće...
▪ `Grijanje/hlađenje prostora`=`Isključeno`, i ▪ Vanjska temperatura okoline padne ispod 6°C	▪ Jedinica će uređaje za isijavanje topline opskrbiti izlaznom vodom radi zagrijavanja prostorije i ▪ snizit će se zadana vrijednost temperature izlazne vode.
▪ `Grijanje/hlađenje prostora`=`Uključeno`, i ▪ `Način rada`=`Grijanje`	Jedinica će uređaje za isijavanje topline opskrbiti izlaznom vodom radi zagrijavanja prostorije u skladu s normalnom logikom.
▪ `Grijanje/hlađenje prostora`=`Uključeno`, i ▪ `Način rada`=`Hlađenje`	Nema zaštite sobe od smrzavanja.

Kontrola vanjskim sobnim termostatom ([C-07]=1)

Tijekom kontrole vanjskim sobnim termostatom, zaštita sobe od smrzavanja zajamčena je vanjskim sobnim termostatom, pod uvjetom da je:

- [C.2] `Grijanje/hlađenje prostora`=`Uključeno` i
- [9.5.1] `Hitan slučaj`=`Automatsko` ili `auto SH normalno / KVV isklj.`.

Međutim ako je funkcija [1.4.1] `Protiv smrzavanja` aktivirana, moguća je ograničena zaštita od smrzavanja putem jedinice.

U slučaju 1 zone temperature izlazne vode:

Ako...	Događa se sljedeće...
▪ `Grijanje/hlađenje prostora`=`Isključeno`, i ▪ Vanjska temperatura okoline padne ispod 6°C	▪ Jedinica će uređaje za isijavanje topline opskrbiti izlaznom vodom radi zagrijavanja prostorije i ▪ snizit će se zadana vrijednost temperature izlazne vode.
▪ `Grijanje/hlađenje prostora`=`Uključeno`, i ▪ Vanjski sobni termostat je u načinu rada "ISKLJUČEN termostat" i ▪ Vanjska temperatura padne ispod 6°C	▪ Jedinica će uređaje za isijavanje topline opskrbiti izlaznom vodom radi zagrijavanja prostorije i ▪ snizit će se zadana vrijednost temperature izlazne vode.
▪ `Grijanje/hlađenje prostora`=`Uključeno`, i ▪ Vanjski sobni termostat je u načinu rada "UKLJUČEN termostat"	Zaštita sobe od smrzavanja zajamčena je normalnom logikom.

U slučaju 2 zone temperature izlazne vode:

Ako...	Događa se sljedeće...
▪ `Grijanje/hlađenje prostora`=`Isključeno`, i ▪ Vanjska temperatura okoline padne ispod 6°C	▪ Jedinica će uređaje za isijavanje topline opskrbiti izlaznom vodom radi zagrijavanja prostorije i ▪ snizit će se zadana vrijednost temperature izlazne vode.
▪ `Grijanje/hlađenje prostora`=`Uključeno`, i ▪ `Način rada`=`Grijanje`, i ▪ Vanjski sobni termostat je u načinu rada "ISKLJUČEN termostat" i ▪ Vanjska temperatura padne ispod 6°C	▪ Jedinica će uređaje za isijavanje topline opskrbiti izlaznom vodom radi zagrijavanja prostorije i ▪ snizit će se zadana vrijednost temperature izlazne vode.
▪ `Grijanje/hlađenje prostora`=`Uključeno`, i ▪ `Način rada`=`Hlađenje`	Nema zaštite sobe od smrzavanja.

Upravljanje sobnim termostatom ([C-07]=2)

Tijekom upravljanja sobnim termostatom, zaštita sobe od smrzavanja [2-06] zajamčena je kada je aktivirana. Ako je tako, a sobna temperatura padne ispod temperature smrzavanja u prostoriji [2-05], jedinica će uređaje za isijavanje topline opskrbiti izlaznom vodom za ponovno zagrijavanje prostorije.

#	Kod	Opis
[1.4.1]	[2-06]	`Aktivacija`: ▪ 0 `Ne`: Funkcija zaštite od smrzavanja je ISKLJUČENA. ▪ 1 `Da`: Funkcija zaštite od smrzavanja je uključena.
[1.4.2]	[2-05]	`Zadana vrijednost prostorije`: ▪ 4°C~16°C

INFORMACIJA

Kada je namjensko sučelje za upravljanje ugodnošću (BRC1HHDA služi kao sobni termostat) odspojeno (zbog pogrešnog ožičenja ili oštećenja kabela), zaštita sobe od smrzavanja NIJE zajamčena.

NAPOMENA

Ako je `Hitan slučaj` postavljeno na `Ručno` ([9.5.1]=0), a jedinica se aktivira kako bi započela s radom u hitnom slučaju, jedinica će se zaustaviti i treba ju pokrenuti ručno putem korisničkog sučelja. Kako biste rad ponovno pokrenuli ručno, idite na zaslon glavnog izbornika `Neispravnost` i potvrdite rad u hitnom slučaju prije nego što počnete.

Zaštita sobe od smrzavanja aktivna je čak i ako korisnik ne potvrdi rad u hitnom slučaju.

Raspon temperature

Primjenjivo samo pri kontroli sobnim termostatom.

Kako biste uštedjeli energiju sprečavajući pregrijavanje ili nedovoljno hlađenje prostorije, možete ograničiti raspon sobne temperature za grijanje i/ili hlađenje.

NAPOMENA

Prilikom namještanja raspona sobne temperature namještaju se i sve željene sobne temperature da bi se osiguralo zadržavanje temperature unutar granica.

#	Kod	Opis
[1.5.1]	[3-07]	`Minimalno grijanje`
[1.5.2]	[3-06]	`Maksimalno grijanje`
[1.5.3]	[3-09]	`Minimalno hlađenje`
[1.5.4]	[3-08]	`Maksimalno hlađenje`

Pomak osjetnika

Primjenjivo samo pri kontroli sobnim termostatom.

Kako biste kalibrirali (vanjski) osjetnik sobne temperature, izvršite pomak vrijednosti sobnog termistora izmjerene sučeljem za upravljanje ugodnošću (BRC1HHDA služi kao sobni termostat) ili vanjskim sobnim osjetnikom. Postavka se može iskoristiti za kompenzaciju u situacijama kada se sučelje za upravljanje ugodnošću ili vanjski sobni osjetnik ne mogu postaviti na idealnom mjestu.

Pogledajte odjeljak "6.7 Postavljanje osjetnika vanjske temperature" [▸ 65].

#	Kod	Opis
[1.6]	[2-0A]	`Pomak osjetnika` (sučelje za upravljanje ugodnošću (BRC1HHDA služi kao sobni termostat)): pomak u odnosu na stvarnu sobnu temperaturu izmjerenu sučeljem za upravljanje ugodnošću. ▪ –5°C~5°C, korak 0,5°C
[1.7]	[2-09]	`Pomak osjetnika` (opcija vanjskog sobnog osjetnika): primjenjivo je samo ako je opcija vanjskog sobnog osjetnika instalirana i konfigurirana. ▪ –5°C~5°C, korak 0,5°C

Zadana vrijednost ugodnosti prostorije

Ograničenje: Primjenjivo samo ako vrijedi:

- omogućen je Smart Grid ([9.8.4]=`Pametna mreža`) i
- omogućeno je međupohranjivanje u prostoriju ([9.8.7]=**Da**)

Ako je omogućeno međupohranjivanje u prostoriju, dodatna energija iz fotonaponskih panela pohranjuje se u spremniku i krugu za grijanje/hlađenje prostora (tj. zagrijava ili hladi prostoriju). Pomoću zadanih vrijednosti ugodnosti za prostoriju (hlađenje/grijanje) možete izmijeniti maksimalne/minimalne zadane vrijednosti koje će se upotrebljavati prilikom međupohrane dodatne energije u krugu za grijanje/hlađenje prostora.

#	Kod	Opis
[1.9.1]	[9-0A]	`Zadana vrijednost ugodnosti grijanja` ▪ [3-07]~[3-06]°C
[1.9.2]	[9-0B]	`Zadana vrijednost ugodnosti hlađenja` ▪ [3-09]~[3-08]°C

11.5.3 Glavna zona

Pregled

U podizborniku su navedene sljedeće stavke:

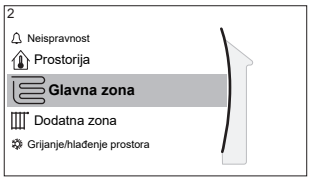

[2] `Glavna zona`

Zaslon zadane vrijednosti

[2.1] `Raspored`

[2.2] `Plan grijanja`

[2.3] `Plan hlađenja`

[2.4] `Način zadane vrijednosti`

[2.5] `Krivulja VO hlađenja`

[2.6] `Krivulja VO hlađenja`

[2.7] `Tip emitera`

[2.8] `Raspon temperature`

[2.9] `Kontrola`

[2.A] `Vrsta vanjskog termostata`

[2.B] `Delta T`

[2.C] `Modulacija`

[2.D] `Zaporni ventil`

[2.E] `Vrsta krivulje ovisnosti o vremenu`

Zaslon zadane vrijednosti

Kontrolirajte temperaturu izlazne vode za glavnu zonu putem zaslona zadane vrijednosti [2] `Glavna zona`.

Pogledajte odjeljak "11.3.5 Zaslon zadane vrijednosti" [▸ 168].

Raspored

Pokazuje je li temperatura izlazne vode definirana sukladno planu ili nije.

Utjecaj načina zadane vrijednosti TIV-a [2.4] je sljedeći:

- U načinu `Fiksno` zadane vrijednosti TIV-a, planirane radnje sastoje se od željenih temperatura izlazne vode, bilo unaprijed postavljenih ili zadanih.
- U načinu `Ovisno o vremenskim prilikama` zadane vrijednosti TIV-a, planirane radnje sastoje se od željenih radnji prebacivanja, bilo unaprijed postavljenih ili zadanih.

#	Kod	Opis
[2.1]	Nije dostupno	`Raspored`: ▪ 0: `Ne` ▪ 1: `Da`

Plan grijanja

Definira plan temperature grijanja za glavnu zonu putem [2.2] `Plan grijanja`.

Pogledajte odjeljak "11.3.7 Zaslon plana: primjer" [▸ 169].

Plan hlađenja

Definira plan temperature hlađenja za glavnu zonu putem [2.3] `Plan hlađenja`.

Pogledajte odjeljak "11.3.7 Zaslon plana: primjer" [▶ 169].

Način zadane vrijednosti

Definiranje načina zadane vrijednosti:

- `Fiksno` željena temperatura izlazne vode ne ovisi o vanjskoj temperaturi u okolini.
- U način rada `VO grijanje, fiksno hlađenje` željena temperatura izlazne vode:
  - ovisi o vanjskoj temperaturi u okolini za grijanje
  - NE ovisi o vanjskoj temperaturi u okolini za hlađenje
- U načinu rada `Ovisno o vremenskim prilikama` željena temperatura izlazne vode ovisi o vanjskoj temperaturi u okolini.

#	Kod	Opis
[2.4]	Nije dostupno	`Način zadane vrijednosti`: ▪ `Fiksno` ▪ `VO grijanje, fiksno hlađenje` ▪ `Ovisno o vremenskim prilikama`

Kada je aktivan rad ovisan o vremenskim prilikama, niske vanjske temperature značit će topliju vodu i obratno. Tijekom rada ovisnog o vremenskim prilikama korisnik može povisiti ili sniziti temperaturu vode za najviše 10°C.

Krivulja grijanja za rad ovisno o vremenskim prilikama

Postavite grijanje glavne zone ovisno o vremenskim prilikama (ako je [2.4]=1 ili 2):

#	Kod	Opis
[2.5]	[1-00] [1-01] [1-02] [1-03]	Postavite grijanje ovisno o vremenskim prilikama: **Napomena:** Postoje 2 načina za postavljanje krivulje za rad ovisan o vremenskim prilikama. Pogledajte "11.4.2 Krivulja s 2 zadane vrijednosti" [▸ 174] i "11.4.3 Krivulja nagiba i pomaka" [▸ 175]. Za obje vrste krivulja treba konfigurirati 4 lokalne postavke u skladu s donjom slikom. 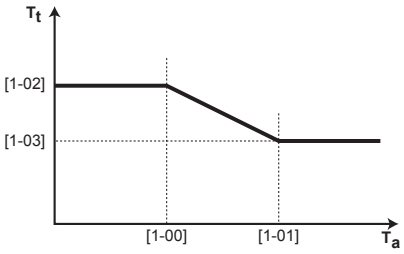 ▪ T_t: ciljna temperatura izlazne vode (glavna zona) ▪ T_a: vanjska temperatura ▪ [1-00]: niska vanjska temperatura u okolini. –40°C~+5°C ▪ [1-01]: visoka vanjska temperatura u okolini. 10°C~25°C ▪ [1-02]: željena temperatura izlazne vode kada je vanjska temperatura jednaka niskoj temperaturi u okolini ili je niža od nje. [9-01]°C~[9-00]°C **Napomena:** Ova vrijednost trebala bi biti viša od [1-03] jer je za niske vanjske temperature potrebna toplija voda. ▪ [1-03]: željena temperatura izlazne vode kada je vanjska temperatura jednaka visokoj temperaturi u okolini ili je viša od nje. [9-01]°C~min(45, [9-00])°C **Napomena:** Ova vrijednost trebala bi biti niža od [1-02] jer je za visoke vanjske temperature potrebno manje toplije vode.

Krivulja hlađenja za rad ovisno o vremenskim prilikama

Postavite hlađenje glavne zone ovisno o vremenskim prilikama (ako je [2.4]=2):

#	Kod	Opis
[2.6]	[1-06] [1-07] [1-08] [1-09]	Postavite hlađenje ovisno o vremenskim prilikama: **Napomena:** Postoje 2 načina za postavljanje krivulje za rad ovisan o vremenskim prilikama. Pogledajte "11.4.2 Krivulja s 2 zadane vrijednosti" [▶ 174] i "11.4.3 Krivulja nagiba i pomaka" [▶ 175]. Za obje vrste krivulja treba konfigurirati 4 lokalne postavke u skladu s donjom slikom. 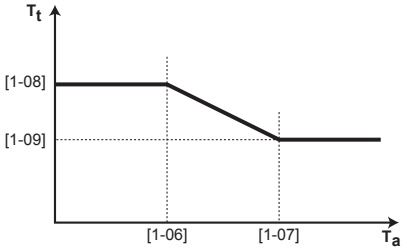 ▪ T_t: ciljna temperatura izlazne vode (glavna zona) ▪ T_a: vanjska temperatura ▪ [1-06]: niska vanjska temperatura u okolini. 10°C~25°C ▪ [1-07]: visoka vanjska temperatura u okolini. 25°C~43°C ▪ [1-08]: željena temperatura izlazne vode kada je vanjska temperatura jednaka niskoj temperaturi u okolini ili je niža od nje. [9-03]°C~[9-02]°C **Napomena:** Ova vrijednost trebala bi biti viša od [1-09] jer je kod niske vanjske temperature potrebno manje hladne vode. ▪ [1-09]: željena temperatura izlazne vode kada je vanjska temperatura jednaka visokoj temperaturi u okolini ili je viša od nje. [9-03]°C~[9-02]°C **Napomena:** Ova vrijednost trebala bi biti niža od [1-08] jer je za visoke vanjske temperature potrebna hladnija voda.

Tip emitera

Grijanje ili hlađenje glavne zone može potrajati. To ovisi o:

- Količini vode u sustavu
- Vrsti uređaja za isijavanje i grijača glavne zone

Postavka **`Tip emitera`** može kompenzirati spori ili brzi sustav grijanja/hlađenja tijekom ciklusa grijanja/hlađenja. U kontroli sobnim termostatom postavka **`Tip emitera`** utječe na maksimalnu modulaciju željene temperature izlazne vode i na mogućnost upotrebe automatskog prespajanja hlađenja/grijanja na osnovi unutarnje temperature u okolini.

Važno je da se postavka **`Tip emitera`** postavi pravilno i u skladu s izgledom sustava. Ciljni delta T za glavnu zonu ovisi o njoj.

#	Kod	Opis
[2.7]	[2-0C]	`Tip emitera`: ▪ 0: `Podno grijanje` ▪ 1: `Ventilo-konvektorska jedinica` ▪ 2: `Radijator`

Postavka `Tip emitera` utječe na raspon zadanih vrijednosti grijanja prostora i ciljni delta T za grijanje kako slijedi:

`Tip emitera` Glavna zona	Raspon zadanih vrijednosti grijanja prostora [9-01]~[9-00]	Ciljni delta T za grijanje [1-0B]
0: `Podno grijanje`	Maksimalno 55°C	Promjenjivo (pogledajte [2.B.1])
1: `Ventilo-konvektorska jedinica`	Maksimalno 55°C	Promjenjivo (pogledajte [2.B.1])
2: `Radijator`	Maksimalno 65°C	Fiksno 10°C

NAPOMENA

Maksimalna zadana vrijednost grijanja prostora ovisi o vrsti uređaja za isijavanje, što se može vidjeti u gornjoj tablici. Ako postoje 2 zone temperature vode, onda je maksimalna zadana vrijednost, maksimum 2 zone.

NAPOMENA

Ako se sustav NE konfigurira na taj način, može doći do oštećenja uređaja za isijavanje topline. Ako postoje 2 zone važno je da tijekom grijanja:

- zona s najnižom temperaturom vode bude konfigurirana kao glavna zona, a
- zona s najvišom temperaturom vode bude konfigurirana kao dodatna zona.

NAPOMENA

Ako postoji 2 zone, a tipovi uređaja za isijavanje su pogrešno namješteni, voda visoke temperature mogla bi se poslati prema niskotemperaturnom uređaju za isijavanje (podno grijanje). Da biste to izbjegli:

- Postavite ventil za regulaciju temperature vode/termostatski ventil kako biste izbjegli previsoke temperature prema niskotemperaturnom uređaju za isijavanje.
- Pobrinite se da pravilno postavite tipove uređaja za isijavanje za glavnu zonu [2.7] i dodatnu zonu [3.7] u skladu s priključenim uređajem.

NAPOMENA

Prosječna temperatura uređaja za isijavanje = Temperatura izlazne vode – (Delta T)/2

To znači da uz istu zadanu vrijednost temperature izlazne vode, prosječna temperatura uređaja za isijavanje radijatora niža od temperature podnog grijanja zbog veće vrijednosti delta T.

Primjer radijatora: 40–10/2=**35°C**

Primjer podnog grijanja: 40–5/2=**37,5°C**

Za kompenzaciju možete:

- Povećati željene temperature u krivulji za rad ovisan o vremenskim prilikama [2.5].
- Omogućite modulaciju temperature izlazne vode i povećajte maksimalnu modulaciju [2.C].

Raspon temperature

Kako biste spriječili stvaranje pogrešne (tj. previše tople ili previše hladne) temperature izlazne vode za glavnu zonu temperatura izlazne vode, ograničite njezin raspon temperature.

NAPOMENA

Ako se radi o sustavu podnog grijanja, važno je ograničiti:

- maksimalnu temperaturu izlazne vode u načinu grijanja, u skladu sa specifikacijama instalacije podnog grijanja.
- minimalnu temperaturu izlazne vode kod hlađenja na 18~20°C da se spriječi kondenzacija na podu.

NAPOMENA

- Prilikom namještanja raspona temperature izlazne vode namještaju se i sve željene temperature izlazne vode da bi se osiguralo zadržavanje temperature unutar granica.
- Uvijek uravnotežujte željenu temperature izlazne vode sa željenom sobnom temperaturom i/ili kapacitetom (u skladu s nacrtom i izborom uređaja za isijavanje topline). Željena temperatura izlazne vode rezultat je nekoliko postavki (unaprijed postavljenih vrijednosti, vrijednosti pomaka, krivulja za rad ovisan o vremenskim prilikama, modulaciji). Te postavke mogu prouzročiti previsoku ili prenisku temperaturu izlazne vode što dovodi do prekomjernih temperatura ili manjka kapaciteta. Ograničavanjem raspona temperature izlazne vode na prikladne vrijednosti (ovisno o uređaju za isijavanje topline), te situacije se mogu izbjeći.

Primjer: U načinu grijanja, temperature izlazne vode moraju biti u dovoljnoj mjeri više od sobnih temperatura. Kako se ne bi dogodili da se prostorija ne može zagrijati po želji, minimalnu temperaturu izlazne vode postavite na 28°C.

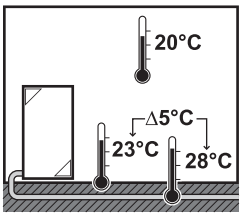

#	Kod	Opis
Raspon temperature izlazne vode u glavnoj zoni temperature izlazne vode (= zona temperature izlazne vode s najnižom temperaturom izlazne vode tijekom grijanja i najvišom temperaturom izlazne vode tijekom hlađenja)		
[2.8.1]	[9-01]	`Minimalno grijanje`: ▪ 15°C~37°C
[2.8.2]	[9-00]	`Maksimalno grijanje`: ▪ [2-0C]=2 (glavna zona vrste uređaja za isijavanje = radijator) 37°C~70°C ▪ Inače: 37°C~55°C
[2.8.3]	[9-03]	`Minimalno hlađenje`: ▪ 5°C~18°C
[2.8.4]	[9-02]	`Maksimalno hlađenje`: ▪ 18°C~22°C

Kontrola

Definira kako se kontrolira rad jedinice.

Kontrola	U ovoj kontroli...
`Izlazna voda`	Rad jedinice određuje se na osnovi temperature izlazne vode bez obzira na stvarnu sobnu temperaturu i/ili na zahtjev za grijanje ili hlađenje prostora.
`Vanjski sobni termostat`	Rad jedinice određuje se prema vanjskom termostatu ili odgovarajućem uređaju (npr. konvektoru toplinske crpke).
`Sobni termostat`	Rad jedinice određuje se na osnovi temperature okoline u namjenskom sučelju za upravljanje ugodnošću (BRC1HHDA služi kao sobni termostat).

#	Kod	Opis
[2.9]	[C-07]	▪ 0: `Izlazna voda` ▪ 1: `Vanjski sobni termostat` ▪ 2: `Sobni termostat`

Vrsta vanjskog termostata

Primjenjivo samo pri kontroli vanjskim sobnim termostatom.

NAPOMENA

Ako upotrebljavate vanjski sobni termostat, on će upravljati zaštitom sobe od smrzavanja. Međutim, zaštita sobe od smrzavanja moguća je samo ako je uključena opcija [C.2] `Grijanje/hlađenje prostora=Uključeno`.

#	Kod	Opis
[2.A]	[C-05]	Tip vanjskog sobnog termostata za glavnu zonu: ▪ 1: `1 kontakt`: upotrebljavani vanjski sobni termostat može poslati samo stanje UKLJ./ISKLJ. termostata. Nema razdvajanja zahtjeva za grijanje ili hlađenje. Sobni termostat spojen je samo na 1 digitalni ulaz (X12M/15). Ovu vrijednost odaberite u slučaju spajanja na konvektor toplinske crpke (FWXV). ▪ 2: `2 kontakta`: upotrebljavani vanjski sobni termostat može poslati zasebno stanje UKLJ./ISKLJ. termostata za grijanje/hlađenje. Sobni termostat spojen je na 2 digitalna ulaza (X12M/15 i X12M/16). Ovu vrijednost odaberite u slučaju spajanja na višezonske žičane kontrole (pogledajte "5.3.3 Moguće opcije za unutarnju jedinicu" [▸ 29]) ili bežični sobni termostat (EKRTRB).

Temperatura izlazne vode: Delta T

U grijanju za glavnu zonu, ciljna vrijednost delta T (razlika u temperaturi) ovisi o vrsti odabranog uređaja za isijavanje za glavnu zonu.

Delta T apsolutna je vrijednost razlike u temperaturi između izlazne vode i ulazne vode.

Jedinica je dizajnirana tako da podržava rad petlji ispod podnih obloga. Preporučena temperatura izlazne vode za podne petlje iznosi 35°C. U tom slučaju, jedinica će ostvariti temperaturnu razliku od 5°C, što znači da temperatura ulazne vode iznosi oko 30°C.

Ovisno o vrsti instaliranih uređaja za isijavanje topline (radijatora, konvektora toplinske crpke, petlje ispod podnih obloga) ili o situaciji, možete promijeniti razliku između temperature ulazne i izlazne vode.

Napomena: Crpka će regulirati svoj protok radi očuvanja vrijednosti delta T. U nekim posebnim slučajevima izmjereni delta T može odudarati od zadane vrijednosti.

INFORMACIJA

Kada je samo jedan pomoćni grijač aktivan u grijanju, delta T će se kontrolirati u skladu s fiksnim kapacitetom pomoćnog grijača. Moguće je da se ovaj delta T razlikuje od odabranog ciljnog delta T.

INFORMACIJA

U grijanju, ciljni delta T će se postići samo nakon određenog vremena rada, kada se postigne zadana vrijednost, zbog velike razlike između zadane vrijednosti temperature izlazne vode i ulazne temperature prilikom početka rada.

INFORMACIJA

Ako glavna zona ili dodatna zona imaju zahtjev za grijanjem, a ta je zona opremljena radijatorima, onda ciljni delta T koji će jedinica koristiti za rad grijanja iznosi fiksnih 10°C.

Ako zone nisu opremljene radijatorima, tada će prilikom grijanja jedinica dati prednost ciljnoj vrijednosti delta T za dodatnu zonu, ako postoji zahtjev za grijanjem u dodatnoj zoni.

Tijekom hlađenja jedinica dati prednost ciljnoj vrijednosti delta T za dodatnu zonu, ako postoji zahtjev za hlađenjem u dodatnoj zoni.

#	Kod	Opis
[2.B.1]	[1-0B]	`Delta T grijanje`: Minimalna temperaturna razlika potrebna za pravilan rad uređaja za isijavanje topline u načinu grijanja. ▪ Ako je [2-0C]=2, vrijednost je fiksirana na 10°C ▪ Inače: 3°C~10°C
[2.B.2]	[1-0D]	`Delta T hlađenje`: Minimalna temperaturna razlika potrebna za pravilan rad uređaja za isijavanje topline u načinu hlađenja. ▪ 3°C~10°C

Temperatura izlazne vode: Modulacija

Primjenjivo samo u slučaju kontrole sobnim termostatom.

Prilikom upotrebe funkcije sobnog termostata korisnik treba postaviti željenu sobnu temperaturu. Jedinica će dovoditi toplu vodu do uređaja za isijavanje topline i prostorija će se zagrijavati.

Uz to, i željena temperatura izlazne vode mora se konfigurirati: ako je omogućena postavka `Modulacija` jedinica automatski izračunava željenu temperaturu izlazne vode. Ti se izračuni temelje na:

- unaprijed postavljenim temperaturama, ili
- željenim temperaturama ovisnim o vremenskim prilikama (ako je omogućen rad ovisan o vremenskim prilikama)

Štoviše, ako je omogućena stavka **Modulacija** željena temperatura izlazne vode snižava se i povisuje u funkciji željene sobne temperature i razlike između stvarne i željene sobne temperature. Posljedice toga su:

- stabilne sobne temperature koje točno odgovaraju željenoj temperaturi (više razina ugode)
- manje ciklusa uključivanja/isključivanja (manja razina buke, veća ugoda i veća učinkovitost)
- najniže moguće temperature vode koje točno odgovaraju željenoj temperaturi (veća efikasnost)

Ako je stavka **Modulacija** onemogućena, postavite temperatura izlazne vode putem postavke [2] **Glavna zona**.

#	Kod	Opis
[2.C.1]	[8-05]	**Modulacija**: ▪ 0 **Ne** (onemogućeno) ▪ 1 **Da** (omogućeno) **Napomena:** Željena temperatura izlazne vode može se samo očitati na korisničkom sučelju.
[2.C.2]	[8-06]	**Maks. modulacija**: ▪ 0°C~10°C To je vrijednost temperature prema kojoj se željena temperatura izlazne vode povećava ili smanjuje.

INFORMACIJA

Ako je omogućena modulacija temperature izlazne vode, krivulju za rad ovisan o vremenskim prilikama namjestite na viši položaj od [8-06] i dodajte minimalnu zadanu vrijednost temperature izlazne vode koja je potrebna za postizanje stabilnog stanja zadane ugodne vrijednosti u prostoriji. Za povećanje učinka modulacija može sniziti zadanu postavku temperature izlazne vode. Postavljanjem krivulje za rad ovisne o vremenskim prilikama na viši položaj sprečava se njezino spuštanje ispod minimalne zadane postavke. Pogledajte donju sliku.

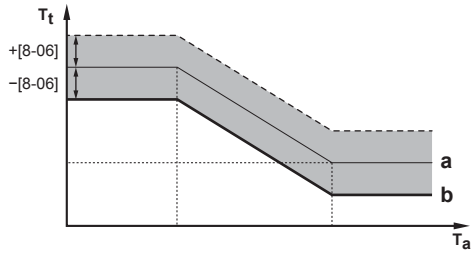

a Krivulja za rad ovisan o vremenskim prilikama
b Minimalna zadana vrijednost temperature izlazne vode za hlađenje obavezna je kako bi se postiglo stabilno stanje zadane ugodne vrijednosti u prostoriji.

Zaporni ventil

Sljedeće je primjenjivo samo u slučaju 2 zone temperature izlazne vode. U slučaju 1 zone temperature izlazne vode, spojite zaporni ventil s izlazom grijanja/hlađenja.

Zaporni ventil glavne zone temperature izlazne vode može se zatvoriti u ovim okolnostima:

INFORMACIJA

Zaporni ventil UVIJEK je otvoren tijekom odmrzavanja.

`Tijekom rada termostata`: Ako je omogućen [F-0B], zaporni ventil se zatvara kada nema zahtjeva za grijanjem od glavne zone. Omogućite ovu postavku za:

- izbjegavanje opskrbe uređaja za isijavanje topline vodom u glavnoj zoni TIV-a (preko stanice ventila za miješanje) ako postoji zahtjev za dodatnu zonu TIV-a.
- Aktivirajte crpku za UKLJUČIVANJE/ISKLJUČIVANJE stanice ventila za miješanje SAMO ako postoji zahtjev.

#	Kod	Opis
[2.D.1]	[F-0B]	Zaporni ventil: ▪ 0 **Ne**: na njega NE utječe zahtjev za grijanje ili hlađenje. ▪ 1 **Da**: zatvara se kada NE postoji zahtjev za grijanje ili hlađenje.

INFORMACIJA

Postavka [F-0B] vrijedi samo kada je postavljen zahtjev termostata ili vanjskog sobnog termostata (NE u slučaju postavke temperature izlazne vode).

`Tijekom hlađenja`: Ako je omogućen [F-0B], zaporni ventil se zatvara kada jedinica radi u načinu rada s hlađenjem. Omogućite ovu postavku za izbjegavanje protjecanja hladne izlazne vode kroz uređaj za isijavanje topline i nastajanje kondenzacije (npr. ispod petlji podnog grijanja ili radijatora).

#	Kod	Opis
[2.D.2]	[F-0C]	Zaporni ventil: ▪ 0 **Ne**: na njega NE utječe promjena načina rada u prostoru u hlađenje. ▪ 1 **Da**: zatvara se kada je način rada za prostor hlađenje.

Vrsta krivulje ovisnosti o vremenu

Krivulja za rad ovisan o vremenskim prilikama može se definirati metodom **2 točke** ili metodom **Pomak nagiba**.

Pogledajte odjeljke "11.4.2 Krivulja s 2 zadane vrijednosti" [▸ 174] i "11.4.3 Krivulja nagiba i pomaka" [▸ 175].

#	Kod	Opis
[2.E]	Nije dostupno	▪ `2 točke` ▪ `Pomak nagiba`

11.5.4 Dodatna zona

Pregled

U podizborniku su navedene sljedeće stavke:

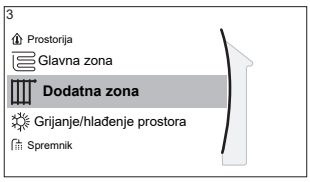

[3] Dodatna zona

Zaslon zadane vrijednosti

[3.1] Raspored

[3.2] Plan grijanja

[3.3] Plan hlađenja

[3.4] Način zadane vrijednosti

[3.5] Krivulja VO hlađenja

[3.6] Krivulja VO hlađenja

[3.7] Tip emitera

[3.8] Raspon temperature

[3.9] Kontrola

[3.A] Vrsta vanjskog termostata

[3.B] Delta T

[3.C] Vrsta krivulje ovisnosti o vremenu

Zaslon zadane vrijednosti

Kontrolirajte temperaturu izlazne zone za dodatnu zonu putem zaslona zadane vrijednosti [3] Dodatna zona.

Pogledajte odjeljak "11.3.5 Zaslon zadane vrijednosti" [▸ 168].

Raspored

Pokazuje je li željena temperatura izlazne vode u skladu s planom.

Pogledajte odjeljak "11.5.3 Glavna zona" [▸ 184].

#	Kod	Opis
[3.1]	Nije dostupno	Raspored: ▪ Ne ▪ Da

Plan grijanja

Definira plan temperature grijanja za dodatnu zonu putem [3.2] Plan grijanja.

Pogledajte odjeljak "11.3.7 Zaslon plana: primjer" [▸ 169].

Plan hlađenja

Definira plan temperature hlađenja za dodatnu zonu putem [3.3] Plan hlađenja.

Pogledajte odjeljak "11.3.7 Zaslon plana: primjer" [▸ 169].

Način zadane vrijednosti

Način rada sa zadanom vrijednošću dodatne zone može se postaviti neovisno o načinu rada sa zadanom vrijednošću glavne zone.

Pogledajte odjeljak "**Način zadane vrijednosti**" [▸ 185].

#	Kod	Opis
[3.4]	Nije dostupno	`Način zadane vrijednosti`: ▪ `Fiksno` ▪ `VO grijanje, fiksno hlađenje` ▪ `Ovisno o vremenskim prilikama`

Krivulja grijanja za rad ovisno o vremenskim prilikama

Postavite grijanje dodatne zone ovisno o vremenskim prilikama (ako je [3,4]=1 ili 2):

#	Kod	Opis
[3.5]	[0-00] [0-01] [0-02] [0-03]	Postavite grijanje ovisno o vremenskim prilikama: **Napomena:** Postoje 2 načina za postavljanje krivulje za rad ovisan o vremenskim prilikama. Pogledajte "11.4.2 Krivulja s 2 zadane vrijednosti" [▸ 174] i "11.4.3 Krivulja nagiba i pomaka" [▸ 175]. Za obje vrste krivulja treba konfigurirati 4 lokalne postavke u skladu s donjom slikom. 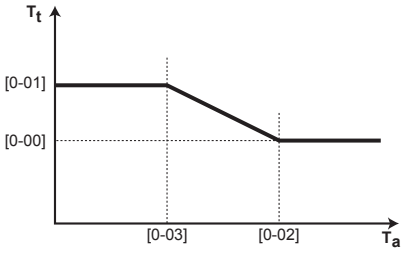 ▪ T_t: ciljna temperatura izlazne vode (dodatna zona) ▪ T_a: vanjska temperatura ▪ [0-03]: niska vanjska temperatura u okolini. –40°C~+5°C ▪ [0-02]: visoka vanjska temperatura u okolini. 10°C~25°C ▪ [0-01]: željena temperatura izlazne vode kada je vanjska temperatura jednaka niskoj temperaturi u okolini ili je niža od nje. [9-05]°C~[9-06]°C **Napomena:** Ova vrijednost trebala bi biti viša od [0-00] jer je za niske vanjske temperature potrebna toplija voda. ▪ [0-00]: željena temperatura izlazne vode kada je vanjska temperatura jednaka visokoj temperaturi u okolini ili je viša od nje. [9-05]~min (45, [9-06])°C **Napomena:** Ova vrijednost trebala bi biti niža od [0-01] jer je za visoke vanjske temperature potrebno manje tople vode.

Krivulja hlađenja za rad ovisno o vremenskim prilikama

Postavite hlađenje dodatne zone ovisno o vremenskim prilikama (ako je [3.4]=2):

#	Kod	Opis
[3.6]	[0-04] [0-05] [0-06] [0-07]	Postavite hlađenje ovisno o vremenskim prilikama: **Napomena:** Postoje 2 načina za postavljanje krivulje za rad ovisan o vremenskim prilikama. Pogledajte "11.4.2 Krivulja s 2 zadane vrijednosti" [▸ 174] i "11.4.3 Krivulja nagiba i pomaka" [▸ 175]. Za obje vrste krivulja treba konfigurirati 4 lokalne postavke u skladu s donjom slikom. 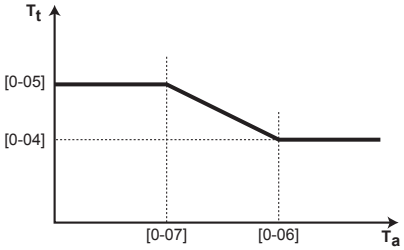 ▪ T_t: ciljna temperatura izlazne vode (dodatna zona) ▪ T_a: vanjska temperatura ▪ [0-07]: niska vanjska temperatura u okolini. 10°C~25°C ▪ [0-06]: visoka vanjska temperatura u okolini. 25°C~43°C ▪ [0-05]: željena temperatura izlazne vode kada je vanjska temperatura jednaka niskoj temperaturi u okolini ili je niža od nje. [9-07]°C~[9-08]°C **Napomena:** Ova vrijednost trebala bi biti viša od [0-04] jer je kod niske vanjske temperature dovoljno manje hladne vode. ▪ [0-04]: željena temperatura izlazne vode kada je vanjska temperatura jednaka visokoj temperaturi u okolini ili je viša od nje. [9-07]°C~[9-08]°C **Napomena:** Ova vrijednost trebala bi biti niža od [0-05] jer je za visoke vanjske temperature potrebna hladnija voda.

Tip emitera

Za više informacija o `Tip emitera`, pogledajte "11.5.3 Glavna zona" [▸ 184].

#	Kod	Opis
[3.7]	[2-0D]	`Tip emitera`: ▪ 0: `Podno grijanje` ▪ 1: `Ventilo-konvektorska jedinica` ▪ 2: `Radijator`

Ova postavka vrste uređaja za isijavanje utječe na raspon zadanih vrijednosti grijanja prostora i ciljni delta T za grijanje kako slijedi:

Tip emitera Dodatna zona	Raspon zadanih vrijednosti grijanja prostora [9-05]~[9-06]	Ciljni delta T za grijanje [1-0C]
0: Podno grijanje	Maksimalno 55°C	Promjenjivo (pogledajte [3.B.1])
1: Ventilo-konvektorska jedinica	Maksimalno 55°C	Promjenjivo (pogledajte [3.B.1])
2: Radijator	Maksimalno 70°C	Fiksno 10°C

Raspon temperature

Za više informacija o Raspon temperature, pogledajte "11.5.3 Glavna zona" [▸ 184].

#	Kod	Opis
Raspon temperature izlazne vode u dodatnoj zoni temperature izlazne vode (= zona temperature izlazne vode s najvišom temperaturom izlazne vode tijekom grijanja i najnižom temperaturom izlazne vode tijekom hlađenja)		
[3.8.1]	[9-05]	Minimalno grijanje: 15°C~37°C
[3.8.2]	[9-06]	Maksimalno grijanje ▪ [2-0D]=2 (dodatna zona vrste uređaja za isijavanje = radijator) 37°C~70°C ▪ Inače: 37°C~55°C
[3.8.3]	[9-07]	Minimalno hlađenje ▪ 5°C~18°C
[3.8.4]	[9-08]	Maksimalno hlađenje ▪ 18°C~22°C

Kontrola

Tip kontrole za dodatnu zonu je samo za čitanje. Određen je tipom kontrole glavne zone.

Pogledajte odjeljak "11.5.3 Glavna zona" [▸ 184].

#	Kod	Opis
[3.9]	Nije dostupno	Kontrola: ▪ Izlazna voda ako je tip kontrole glavne zone Izlazna voda. ▪ Vanjski sobni termostat ako je tip kontrole glavne zone: - Vanjski sobni termostat ili - Sobni termostat.

Vrsta vanjskog termostata

Primjenjivo samo pri kontroli vanjskim sobnim termostatom.

Pogledajte i odjeljak "11.5.3 Glavna zona" [▸ 184].

#	Kod	Opis
[3.A]	[C-06]	Tip vanjskog sobnog termostata za dodatnu zonu: ▪ 1: `1 kontakt`. Spojen na samo 1 digitalni ulaz (X12M/19) ▪ 2: `2 kontakta`. Spojen na 2 digitalna ulaza (X12M/20 i X12M/19)

Temperatura izlazne vode: Delta T

Više podataka potražite pod naslovom "11.5.3 Glavna zona" [▸ 184].

#	Kod	Opis
[3.B.1]	[1-0C]	`Delta T grijanje`: Minimalna temperaturna razlika potrebna za pravilan rad uređaja za isijavanje topline u načinu grijanja. ▪ Ako je [2-0D]=2, vrijednost je fiksirana na 10°C ▪ Inače: 3°C~10°C
[3.B.2]	[1-0E]	`Delta T hlađenje`: Minimalna temperaturna razlika potrebna za pravilan rad uređaja za isijavanje topline u načinu hlađenja. ▪ 3°C~10°C

Vrsta krivulje ovisnosti o vremenu

Postoje 2 načina za definiranje krivulje za rad ovisan o vremenskim prilikama:

- `2 točke` (pogledajte "11.4.2 Krivulja s 2 zadane vrijednosti" [▸ 174])
- `Pomak nagiba` (pogledajte "11.4.3 Krivulja nagiba i pomaka" [▸ 175])

Pod [2.E] `Vrsta krivulje ovisnosti o vremenu` možete odabrati koji način želite upotrijebiti.

Pod [3.C] `Vrsta krivulje ovisnosti o vremenu` odabrani način prikazuje se samo za čitanje (ista vrijednost kao pod [2.E]).

#	Kod	Opis
[2.E] / [3.C]	Nije dostupno	▪ `2 točke` ▪ `Pomak nagiba`

11.5.5 Grijanje/hlađenje prostora

INFORMACIJA

Hlađenje je primjenjivo samo u slučaju reverzibilnih modela.

Pregled

U podizborniku su navedene sljedeće stavke:

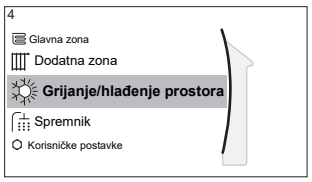

[4] Grijanje/hlađenje prostora

[4.1] Način rada

[4.2] Plan načina rada

[4.3] Raspon rada

[4.4] Broj zona

[4.5] Način rada crpke

[4.6] Tip jedinice

[4.7] ili [4.8] Ograničenje crpke

[4.9] Crpka izvan opsega

[4.A] Povećanje oko 0°C

[4.B] Prekoračenje

[4.C] Protiv smrzavanja

O načinima rada u prostoru

Vaša jedinica može biti model za grijanje ili za grijanje/hlađenje:

- Ako je vaša jedinica u načinu grijanja, ona može zagrijati prostor.
- Ako je vaša jedinica model za grijanje/hlađenje, ona može i zagrijati i ohladiti prostor. Morate reći sustavu koji način rada treba primijeniti.

Za utvrđivanje je li instaliran model toplinske crpke za grijanje/hlađenje

1	Idite na [4]: Grijanje/hlađenje prostora.	
2	Provjerite je li [4.1] Način rada na popisu i je li ga moguće uređivati. Ako jest, instaliran je model toplinske crpke za grijanje/hlađenje.	

Da biste rekli sustavu koji način rada u prostoru treba primijeniti, možete:

Možete...	Lokacije
Provjeriti koji se način rada u prostoru trenutačno upotrebljava.	Početni zaslon
Trajno postaviti način rada u prostoru.	Glavni izbornik
Ograničiti automatsko prespajanje u skladu s mjesečnim planom.	

Za provjeru načina rada u prostoru koji se trenutačno upotrebljava

Način rada u prostoriji prikazan je na početnom zaslonu:

- Kada jedinica radi u načinu grijanja, pokazana je ikona .
- Kada jedinica radi u načinu hlađenja, pokazana je ikona .

Indikator stanja pokazuje da li jedinica trenutno radi:

- Kada jedinica ne radi, indikator stanja će pokazati pulsirati u plavoj boji uz interval koji traje približno 5 sekundi.
- Dok jedinica rada, indikator stanja će stalno svijetliti plavim svjetlom.

Za postavljanje načina rada u prostoru

1	Idite na [4.1]: Grijanje/hlađenje prostora > Način rada	

2	Odaberite jednu od navedenih mogućnosti: ▪ `Grijanje`: samo način grijanja ▪ `Hlađenje`: samo način hlađenja ▪ `Automatsko`: način rada mijenja se automatski između grijanja i hlađenja na temelju vanjske temperature. Mjesečno ograničenje u skladu s `Plan načina rada` [4.2].	

Kada je odabran način rada `Automatsko` jedinica prebacuje svoj način rada, na temelju `Plan načina rada` [4.2]. U ovom planu, krajnji korisnik određuje koji postupak je dopušten za svaki mjesec.

Za ograničavanje automatskog prespajanja u skladu s planom

Uvjeti: Način rada u prostoru postavili ste na `Automatsko`.

1	Idite na [4.2]: `Grijanje/hlađenje prostora` > `Plan načina rada`.	
2	Odaberite mjesec.	
3	Za svaki mjesec odaberite opciju: ▪ `Reverzibilna`: nije ograničeno ▪ `Samo grijanje`: ograničeno ▪ `Samo hlađenje`: ograničeno	
4	Potvrdite promjene.	

Primjer: ograničenja prebacivanja

Okolnosti	Ograničenje
U hladnom razdoblju. **Primjer:** Listopad, studeni, prosinac, siječanj, veljača i ožujak.	`Samo grijanje`
U toplom razdoblju. **Primjer:** Lipanj, srpanj i kolovoz.	`Samo hlađenje`
U prijelaznom razdoblju. **Primjer:** Travanj, svibanj i rujan.	`Reverzibilna`

Jedinica određuje svoj način rada putem vanjske temperature ako su:

- `Način rada`=`Automatsko`, i
- `Plan načina rada`=`Reverzibilna`.

Jedinica određuje svoj način rada na takav način da će uvijek ostati unutar sljedećih radnih opsega:

- `Temperatura isključivanja grijanja prostora`
- `Temperatura isključivanja hlađenja prostora`

Vanjska temperatura je vremenski uprosječena. Ako se vanjska temperatura snizi, način rada prebacit će se u grijanje i obratno.

Ako je vanjska temperatura između `Temperatura isključivanja grijanja prostora` i `Temperatura isključivanja hlađenja prostora`, način rada ostaje nepromijenjen.

Raspon rada

Ovisno o prosječnoj vanjskoj temperaturi, rad jedinice za grijanje ili hlađenje prostora je zabranjen.

#	Kod	Opis
[4.3.1]	[4-02]	`Temperatura isključivanja grijanja prostora`: kada se prosječna vanjska temperatura povisi izvan ove vrijednosti, grijanje prostora se isključuje.[a] ▪ 14°C~35°C
[4.3.2]	[F-01]	`Temperatura isključivanja hlađenja prostora`: kada prosječna vanjska temperatura padne ispod ove vrijednosti, isključuje se hlađenje prostora.[a] ▪ 10°C~35°C

[a] Ova postavka upotrebljava se u automatskom prespajanju između grijanja i hlađenja.

Iznimka: ako je sustav konfiguriran u upravljanje sobnim termostatom s jednom zonom temperature izlazne vode i brzim uređajima za isijavanje topline, način upravljanja promijenit će se na temelju izmjerene temperature u prostoriji. Osim željene temperature grijanja/hlađenja prostora, instalater postavlja vrijednost histereze (npr. u načinu grijanja ta vrijednost odnosi se na željenu temperaturu hlađenja) i vrijednost pomaka (npr. u načinu grijanja ta vrijednost odnosi se na željenu temperaturu grijanja).

Primjer: Jedinica je konfigurirana na sljedeći način:

- Željena sobna temperatura u načinu grijanja: 22°C
- Željena sobna temperatura u načinu hlađenja: 24°C
- Vrijednost histereze: 1°C
- Pomak: 4°C

Prespajanje iz grijanja u hlađenje nastat će onda kada se sobna temperatura povisi iznad maksimuma željene temperature hlađenja povećanu za vrijednost histereze (u ovom slučaju 24+1=25°C) te ispod razlike željene temperature grijanja povećane za vrijednost pomaka (u ovom slučaju 22+4=26°C).

Nasuprot tome, prespajanje iz hlađenja u grijanje nastat će onda kada se sobna temperatura spusti ispod razlike minimuma željene temperature grijanja i vrijednosti histereze (u ovom slučaju 22–1=21°C) te ispod razlike željene temperature hlađenja i vrijednosti pomaka (u ovom slučaju 24–4=20°C)

Vremenski prekidač za sprečavanje prečestih promjena iz grijanja u hlađenje, i obratno.

#	Kod	Opis
Postavke prespajanja povezane s unutarnjom temperaturom. Primjenjivo samo kada je odabran način rada `Automatsko`, a sustav se konfigurira pri kontroli sobnim termostatom s 1 zonom temperature izlazne vode i brzim uređajima za isijavanje topline.		
Nije dostupno	[4-0B]	Histereza: brine se za to da se prespajanje obavlja samo po potrebi. Rad u prostoru se iz grijanja u hlađenje mijenja samo kada se sobna temperatura podigne iznad željene temperature hlađenja kojoj se dodaje vrijednost histereze. ▪ Raspon: 1°C~10°C

#	Kod	Opis
Nije dostupno	[4-0D]	Pomak: uvijek osigurava postizanje aktivne željene sobne temperature. U načinu grijanja, rad u prostoru se mijenja samo kada se sobna temperatura podigne iznad željene temperature grijanja kojoj se dodaje vrijednost histereze. ▪ Raspon: 1°C~10°C

Broj zona

Sustav može dovoditi izlaznu vodu u najviše 2 zone temperature vode. Tijekom konfiguracije obavezno postavite broj zona vode.

INFORMACIJA

Stanica za miješanje. Ako raspored vašeg sustava sadrži 2 zone TIV-a, trebate postaviti stanicu za miješanje ispred glavne zone TIV-a.

#	Kod	Opis
[4.4]	[7-02]	▪ 0: Jedna zona Samo jedna zona temperature izlazne vode: 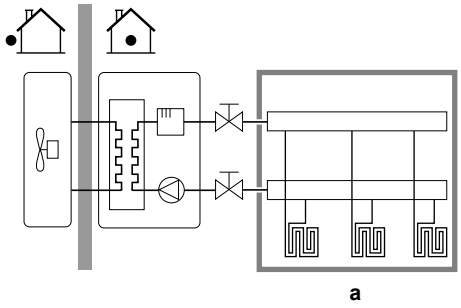 a **a** Glavna zona TIV-a

#	Kod	Opis
[4.4]	[7-02]	▪ 1: `Dvostruka zona` Dvije zone temperature izlazne vode. Glavna zona temperature izlazne vode sastoji se od uređaja za isijavanje topline većeg opterećenja i stanice za miješanje koja služi za postizanje željene temperature izlazne vode. Tijekom grijanja: 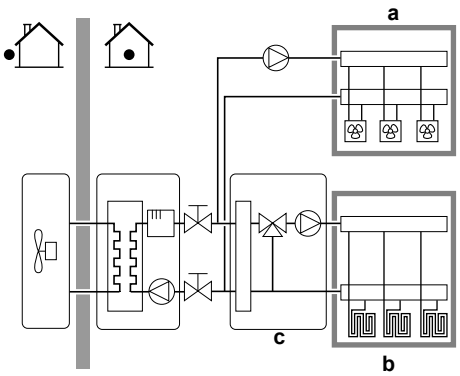 **a** Dodatna zona TIV-a: najviša temperatura **b** Glavna zona TIV-a: najniža temperatura **c** Stanica za miješanje

NAPOMENA

Ako se sustav NE konfigurira na taj način, može doći do oštećenja uređaja za isijavanje topline. Ako postoje 2 zone važno je da tijekom grijanja:

- zona s najnižom temperaturom vode bude konfigurirana kao glavna zona, a
- zona s najvišom temperaturom vode bude konfigurirana kao dodatna zona.

NAPOMENA

Ako postoji 2 zone, a tipovi uređaja za isijavanje su pogrešno namješteni, voda visoke temperature mogla bi se poslati prema niskotemperaturnom uređaju za isijavanje (podno grijanje). Da biste to izbjegli:

- Postavite ventil za regulaciju temperature vode/termostatski ventil kako biste izbjegli previsoke temperature prema niskotemperaturnom uređaju za isijavanje.
- Pobrinite se da pravilno postavite tipove uređaja za isijavanje za glavnu zonu [2.7] i dodatnu zonu [3.7] u skladu s priključenim uređajem.

Način rada crpke

Kada se kontrola grijanja/hlađenja prostora ISKLJUČI, ISKLJUČI se i crpka. Kada je rad grijanja/hlađenja prostora UKLJUČEN, možete birati između ovih načina rada:

#	Kod	Opis
[4.5]	[F–0D]	`Način rada crpke`: ▪ 0 `Neprestano`: Neprekidan rad crpke, bez obzira na UKLJUČENO ili ISKLJUČENO stanje termostata. **Primjedba:** Neprekidan rad crpke zahtijeva više energije nego rad uzorka ili rad crpke na zahtjev. 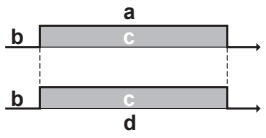 **a** Kontrola grijanja/hlađenja prostora **b** Isključeno **c** Uključeno **d** Rad crpke
[4.5]	[F-0D]	▪ 1 `Uzorak`: Pumpa je UKLJUČENA kada postoji zahtjev za grijanje ili hlađenje, a izlazna voda još nije dostigla željenu temperaturu. Kada nastupi stanje ISKLJUČENOG termostata, crpka se pokreće svake 3 minute i provjerava temperaturu vode te po potrebi zahtijeva grijanje ili hlađenje. **Primjedba:** Uzorak je dostupan SAMO za kontrolu temperature izlazne vode. 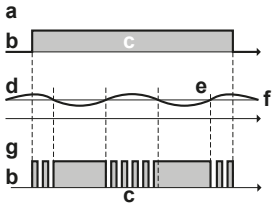 **a** Kontrola grijanja/hlađenja prostora **b** Isključeno **c** Uključeno **d** Temperatura TIV **e** Stvarna **f** Željena **g** Rad crpke

#	Kod	Opis
[4.5]	[F-0D]	▪ 2 `Zahtjev`: crpka radi na temelju zahtjeva. **Primjer:** Upotrebom sobnog termostata i termostata postiže se stanje UKLJUČIVANJA/ISKLJUČIVANJA termostata. **Primjedba:** NIJE dostupno u kontroli temperature izlazne vode. 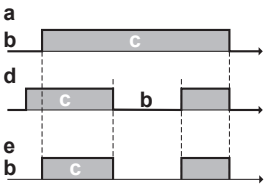 **a** Kontrola grijanja/hlađenja prostora **b** Isključeno **c** Uključeno **d** Zahtjev za grijanje (putem vanjskog sobnog termostata ili sobnog termostata) **e** Rad crpke

Tip jedinice

U ovom se dijelu izbornika može očitati koja vrsta jedinice se koristi:

#	Kod	Opis
[4.6]	[E-02]	`Tip jedinice`: ▪ 0 `Reverzibilna` ▪ 1 `Samo grijanje`

Ograničenje crpke

Ograničenjem brzine crpke određuje se maksimalna brzina crpke. U uobičajenim uvjetima standardna postavka NE smije se mijenjati. Ograničenje brzine crpke bit će poništeno onda kad je stopa protoka u rasponu minimalnog protoka (pogreška 7H).

U većini slučajeva, umjesto upotrebe stavki [9-0D]/[9-0E], možete spriječiti buku protoka provođenjem hidrauličkog uravnoteženja.

#	Kod	Opis
[4.7]	[9-0D]	**Ograničenje:** Prikazuje se samo kada dvozonski komplet (EKMIKPOA ili EKMIKPHA) NIJE postavljen. `Ograničenje crpke` Moguće vrijednosti: pogledajte u nastavku.
[4.8.1]	[9-0E]	**Ograničenje:** Prikazuje se samo kada je postavljen dvozonski komplet (EKMIKPOA ili EKMIKPHA). `Ograničenje crpke Glavna zona` Moguće vrijednosti: pogledajte u nastavku.

#	Kod	Opis
[4.8.2]	[9-0D]	**Ograničenje:** Prikazuje se samo kada je postavljen dvozonski komplet (EKMIKPOA ili EKMIKPHA). `Ograničenje crpke` `Dodatna zona` Moguće vrijednosti: pogledajte u nastavku.

Moguće vrijednosti:

Vrijednost	Opis
0	`Nema ograničenja`
1~4	Opće ograničenje. Ograničenje postoji u svim uvjetima. Obavezna kontrola delta T i ugoda NISU zajamčene. ▪ 1: `90% brzine crpke` ▪ 2: `80% brzine crpke` ▪ 3: `70% brzine crpke` ▪ 4: `60% brzine crpke`
5~8	Ograničenje kada nema aktuatora. Ako nema izlaza grijanja, primjenjuje se ograničenje brzine crpke. Ako postoji izlaz grijanja, brzina crpke određuje se samo s pomoću vrijednosti delta T u odnosu na zahtijevani kapacitet. S takvim rasponom ograničenja delta T je moguć, a ugoda je zajamčena. Tijekom postupka uzorkovanja crpka radi kratko vrijeme kako bi se izmjerile temperature vode, što ukazuje je li rad potreban ili nije. ▪ 5: `90% brzine crpke tijekom uzorkovanja` ▪ 6: `80% brzine crpke tijekom uzorkovanja` ▪ 7: `70% brzine crpke tijekom uzorkovanja` ▪ 8: `60% brzine crpke tijekom uzorkovanja`

Maksimalne vrijednosti ovise o vrsti jedinice:

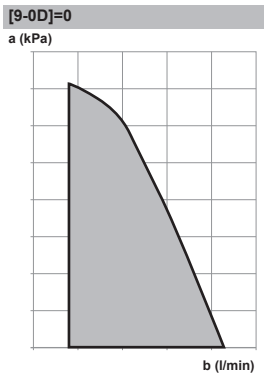



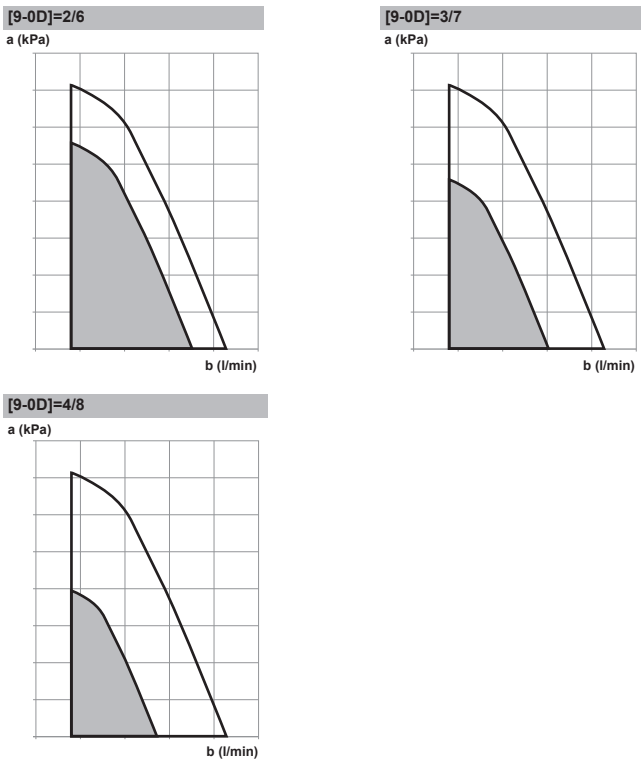

a Vanjski statički tlak
b Brzina protoka vode

Crpka izvan opsega

Kada je funkcija rada crpke onemogućena, crpka će se zaustaviti ako je vanjska temperatura viša od vrijednosti zadane sa `Temperatura isključivanja grijanja prostora` [4-02] ili ako vanjska temperatura padne ispod vrijednosti zadane sa `Temperatura isključivanja hlađenja prostora` [F-01]. Kada je ta funkcija omogućena, rad crpke moguć je pri svim vanjskim temperaturama.

#	Kod	Opis
[4.9]	[F-00]	Rad crpke: ▪ 0: onemogućen ako je vanjska temperatura viša od [4-02] ili niža od [F-01] ovisno o načinu grijanja/hlađenja. ▪ 1: moguć pri svim vanjskim temperaturama.

Povećanje oko 0°C

Upotrijebite ovu postavku za kompenzaciju mogućih gubitaka topline u zgradi zbog isparavanja otopljenog leda ili snijega. (npr. u zemljama s hladnim regijama).

Ako je vanjska temperatura 0°C, tijekom grijanja željena temperatura izlazne vode lokalno se povećava. Tu kompenzaciju možete odabrati upotrebom apsolutne željene temperature ili željene temperature ovisne o vremenskim prilikama (pogledajte donju ilustraciju).

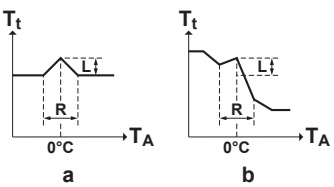

a Apsolutni željeni TIV
b Željeni TIV ovisan o vremenskim prilikama

#	Kod	Opis
[4.A]	[D-03]	Povećanje oko 0°C: ▪ 0: Ne ▪ 1: povećanje 2°C, raspon 4°C ▪ 2: povećanje 4°C, raspon 4°C ▪ 3: povećanje 2°C, raspon 8°C ▪ 4: povećanje 4°C, raspon 8°C

Prekoračenje

Ograničenje: Ova funkcija primjenjiva je samo u načinu grijanja.

Ova funkcija definira koliko se temperatura vode može podići iznad željene temperature izlazne vode prije isključenja kompresora. Kompresor će se ponovno pokrenuti kada temperatura izlazne vode padne ispod željene temperature izlazne vode.

#	Kod	Opis
[4.B]	[9-04]	Prekoračenje: ▪ 1°C~4°C

Protiv smrzavanja

Zaštita sobe od smrzavanja [1.4] sprečava prekomjerno hlađenje prostorije. Za više informacija o zaštiti sobe od smrzavanja, pogledajte "11.5.2 Prostorija" [▸ 179].

11.5.6 Spremnik

Pregled

U podizborniku su navedene sljedeće stavke:

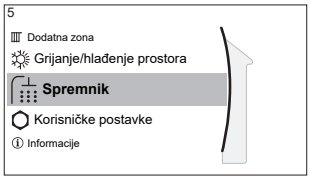

[5] Spremnik

Zaslon zadane vrijednosti

[5.1] Pojačani način rada

[5.5] Raspored

[5.6] Način zagrijavanja

[5.7] Dezinfekcija

[5.8] Maksimum

[5.9] Histereza

[5.B] Način zadane vrijednosti

[5.C] Krivulja VO

[5.D] Margina

[5.E] Vrsta krivulje ovisnosti o vremenu

INFORMACIJA

Kako biste omogućili odmrzavanje spremnika, preporučujemo minimalnu temperaturu spremnika od 35°C.

Zaslon zadane vrijednosti spremnika

Temperaturu spremnika možete postaviti koristeći se zaslonom zadane vrijednosti. Postignuta temperatura kućne vruće vode ovisi o toj zadanoj vrijednosti kao i o

trenutnoj temperaturi spremnika. Da biste doznali kako to učiniti, pogledajte "11.3.5 Zaslon zadane vrijednosti" [▸ 168].

Pojačani način rada

Pojačani način rada možete koristiti kako biste odmah počeli zagrijavati vodu na unaprijed zadanu vrijednost (zadana vrijednost temperature spremnika). Međutim, ako nije postavljen nijedan dodatni bivalentni generator topline osim električnog pomoćnog grijača, time će se trošiti dodatna energija. Ako je pojačani način rada aktivan, ⛹ će se pokazati na početnom zaslonu.

Za aktiviranje pojačanog načina rada

Aktivirajte ili deaktivirajte `Pojačani način rada` na sljedeći način:

1	Idite na [5.1]: `Spremnik` > `Pojačani način rada`	
2	Postavite pojačani način rada na `Isključeno` ili `Uključeno`.	

Primjer upotrebe: trenutačno trebate više vruće vode

Ako ste u sljedećoj situaciji:

- Već ste potrošili većinu raspoložive vruće vode.
- Ne možete pričekati da se spremnik zagrije sljedećom planiranom radnjom.

Tada možete aktivirati pojačani način rada KVV-a.

Prednost: Spremnik se odmah zagrijava do zadane vrijednosti temperature spremnika.

INFORMACIJA

Kada je aktivan pojačani način rada, postoji značajan rizik od problema vezanih za ugodu pri grijanju/hlađenju prostora i nedostatak kapaciteta. Ako se učestalo zagrijava kućna vruća voda, doći će do čestih i dugotrajnih prekida grijanja/hlađenja prostora.

Raspored

Plan temperature spremnika možete postaviti koristeći zaslon za planiranje. Za više informacija o ovom zaslonu, pogledajte "11.3.7 Zaslon plana: primjer" [▸ 169].

Način zagrijavanja

Kućna vruća voda može se pripremiti na 2 različita načina. Razlikuju se po načinu postavljanja željene temperature spremnika i načinu na koji se jedinica prema njoj odnosi.

#	Kod	Opis
[5.6]	[6-0D]	`Način zagrijavanja`: ▪ 0: `Samo ponovno zagrijavanje`: temperatura spremnika uvijek se održava na zadanoj vrijednosti odabranoj na zaslonu zadane vrijednosti spremnika. ▪ 3: `Planirani način ponovnog zagrijavanja`: temperatura spremnika varira ovisno o planu temperature spremnika.

Više pojedinosti potražite u priručniku za rukovanje.

Dezinfekcija

Funkcijom dezinfekcije dezinficira se voda unutar zavojnice izmjenjivača topline kućne vruće vode povremenim zagrijavanjem spremnika na određenu temperaturu.

OPREZ

Postavke funkcije dezinfekcije MORA konfigurirati instalater u skladu s primjenjivim zakonima.

#	Kod	Opis
[5.7.1]	[2-01]	`Aktivacija`: ▪ 0: `Ne` ▪ 1: `Da`
[5.7.2]	[2-00]	`Dan rada`: ▪ 0: `Svaki dan` ▪ 1: `Ponedjeljak` ▪ 2: `Utorak` ▪ 3: `Sri` ▪ 4: `Četvrtak` ▪ 5: `Petak` ▪ 6: `Subota` ▪ 7: `Nedjelja`
[5.7.3]	[2-02]	`Vrijeme pokretanja`
[5.7.4]	[2-03]	`Zadana vrijednost spremnika`: 60°C
[5.7.5]	[2-04]	`Trajanje`: 40~60 minuta

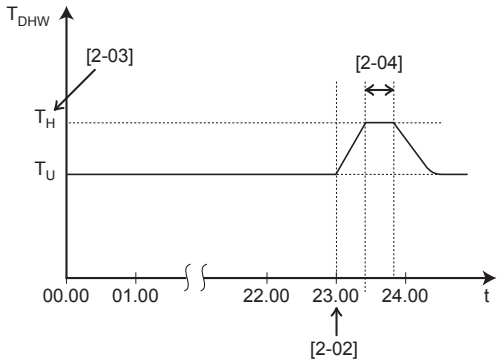

T_{DHW} Temperatura kućne vruće vode
T_U Korisnički zadana vrijednost temperature
T_H Gornja zadana vrijednost temperature [2-03]
t Vrijeme

UPOZORENJE

Budite svjesni činjenice da će temperatura kućne vruće vode na slavinama za vruću vodu nakon dezinfekcije biti jednaka vrijednosti odabranoj u lokalnoj postavci [2-03].

Kada ta visoka temperatura kućne vruće vode predstavlja potencijalni rizik od tjelesnih ozljeda, na izlazni priključak kućne vruće vode spremnika treba postaviti ventil za miješanje (lokalna nabava). Taj ventil za miješanje osigurat će da se temperatura vruće vode na slavini za vruću vodu nikada ne digne iznad zadane maksimalne vrijednosti. Ta maksimalna dopuštena temperatura vruće vode odabire se u skladu s primjenjivim zakonima.

OPREZ

Pobrinite se da vrijeme početka funkcije dezinfekcije [5.7.3] s definiranim trajanjem [5.7.5] NE bude prekinuto mogućim zahtjevom za kućnu vruću vodu.

NAPOMENA

Način rada za dezinfekciju. Čak i ako ISKLJUČITE grijanje spremnika ([C.3]: `Rad` > `Spremnik`), način rada za dezinfekciju ostati će aktivan. Međutim, ako ga ISKLJUČITE dok je dezinfekcija pokrenuta, pojavit će se pogreška AH.

INFORMACIJA

U slučaju pojave koda pogreške AH, te ako nije bilo prekida funkcije dezinfekcije zbog dotoka kućne vruće vode na slavinu, preporučuje se sljedeće:

- Preporučuje se programiranje pokretanja funkcije dezinfekcije najmanje 4 sata nakon posljednjeg očekivanog većeg dotoka vruće vode na slavinu. Ovo pokretanje može se postaviti putem postavki instalatera (funkcija dezinfekcije).

INFORMACIJA

Funkcija dezinfekcije se ponovno pokreće ako temperatura kućne vruće vode padne 5°C ispod ciljane temperature dezinfekcije za vrijeme trajanja postupka.

Maksimalna zadana vrijednost temperature KVV-a

Maksimalna temperatura kućne vruće vode koju korisnici mogu odabrati. Ovu postavku možete upotrijebiti za ograničavanje temperature vruće vode na slavinama.

INFORMACIJA

Tijekom dezinfekcije vode unutar zavojnice izmjenjivača topline kućne vruće vode povremenim zagrijavanjem spremnika na određenu temperaturu, temperatura KVV-a može premašiti tu maksimalnu temperaturu.

INFORMACIJA

Ograničite maksimalnu temperaturu vruće vode u skladu s primjenjivim zakonima.

#	Kod	Opis
[5.8]	[6-0E]	`Maksimum`: Maksimalna temperatura kućne vruće vode koju korisnici mogu odabrati. Ovu postavku možete upotrijebiti za ograničavanje temperature na slavinama vruće vode. Maksimalna temperatura NE odnosi se na funkciju dezinfekcije. Pogledajte funkciju dezinfekcije.

Histereza (histereza UKLJUČIVANJA toplinske crpke)

Primjenjivo kada je priprema kućne vruće vode samo ponovno zagrijavanje. Kada se temperatura spremnika spusti ispod temperature ponovnog zagrijavanja umanjeno za histerezu UKLJUČIVANJA crpke za grijanje, spremnik se zagrijava do temperature ponovnog grijanja.

#	Kod	Opis
[5.9]	[6-00]	Histereza UKLJUČIVANJA toplinske crpke ▪ 2°C~40°C

Način zadane vrijednosti

#	Kod	Opis
[5.B]	Nije dostupno	`Način zadane vrijednosti`: ▪ `Fiksno` ▪ `Ovisno o vremenskim prilikama`

#	Kod	Opis
[5.C]	[0-0E] [0-0D] [0-0C] [0-0B]	`Krivulja VO`: 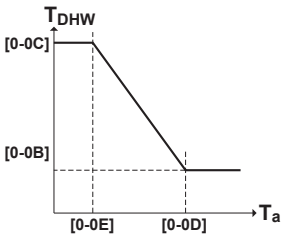 ▪ T_{DHW}: željena temperatura spremnika. ▪ T_a: (prosječna) vanjska temperatura u okolini ▪ [0-0E]: niska vanjska temperatura okoline: –40°C~5°C ▪ [0-0D]: visoka vanjska temperatura okoline: 10°C~25°C ▪ [0-0C]: željena temperatura spremnika kada je vanjska temperatura jednaka ili niža od niske temperature okoline: 45°C~[6-0E]°C ▪ [0-0B]: željena temperatura spremnika kada je vanjska temperatura jednaka ili raste iznad visoke temperature okoline: 35°C~[6-0E]°C

Margina

Tijekom grijanja kućne vruće vode možete postaviti sljedeću vrijednost histereze za rad toplinske crpke:

#	Kod	Opis
[5.D]	[6-01]	Temperaturna razlika koja određuje temperaturu ISKLJUČIVANJA toplinske crpke. Raspon: 0°C~10°C

Primjer: zadana vrijednost (T_U)>najviša temperatura toplinske crpke–[6-01] ($T_{HP\ MAX}$–[6-01])

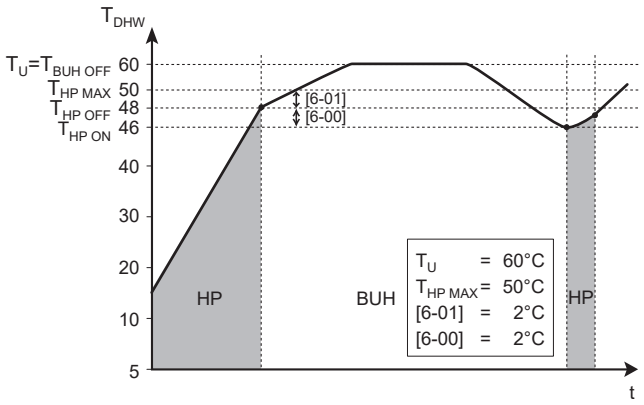

BUH Pomoćni grijač
HP Toplinska crpka. Ako je vrijeme potrebno toplinskoj crpki za zagrijavanje predugačko, može se pokrenuti dodatno zagrijavanje pomoćnim grijačem
$T_{BUH\ OFF}$ Temperatura ISKLJUČIVANJA pomoćnog grijača (T_U)
$T_{HP\ MAX}$ Maksimalna temperatura toplinske crpke kod osjetnika u spremniku
$T_{HP\ OFF}$ Temperatura ISKLJUČIVANJA toplinske crpke ($T_{HP\ MAX}$–[6-01])
$T_{HP\ ON}$ Temperatura UKLJUČIVANJA toplinske crpke ($T_{HP\ OFF}$–[6-00])
T_{DHW} Temperatura kućne vruće vode
T_U Korisnički zadana vrijednost temperature (putem korisničkog sučelja)
t Vrijeme

Primjer: zadana vrijednost (T_U)≤najviša temperatura toplinske crpke–[6-01] ($T_{HP\ MAX}$–[6-01])

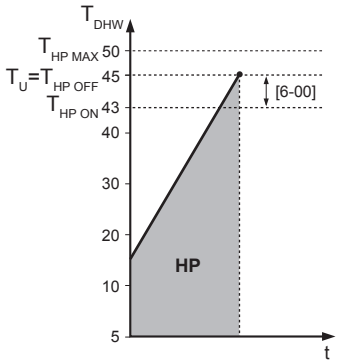

HP Toplinska crpka. Ako je vrijeme potrebno toplinskoj crpki za zagrijavanje predugačko, može se pokrenuti dodatno zagrijavanje pomoćnim grijačem
$T_{HP\ MAX}$ Maksimalna temperatura toplinske crpke kod osjetnika u spremniku
$T_{HP\ OFF}$ Temperatura ISKLJUČIVANJA toplinske crpke ($T_{HP\ MAX}$–[6-01])
$T_{HP\ ON}$ Temperatura UKLJUČIVANJA toplinske crpke ($T_{HP\ OFF}$–[6-00])
T_{DHW} Temperatura kućne vruće vode
T_U Korisnički zadana vrijednost temperature (putem korisničkog sučelja)
t Vrijeme

INFORMACIJA

Najviša temperatura toplinske crpke ovisi o temperaturi u okolini. Za više informacija pogledajte dio koji se odnosi na radni raspon.

Krivulja VO

Kada je aktivan rad ovisan o vremenskim prilikama, željena temperatura spremnika određuje se automatski, ovisno o prosječnoj vanjskoj temperaturi: niske vanjske temperature rezultirat će višim željenim temperaturama spremnika što je slavina za hladnu vodu hladnija, i obrnuto.

Pogledajte i odjeljak "11.4 Krivulja za rad ovisan o vremenskim prilikama" [▸ 173].

Vrsta krivulje ovisnosti o vremenu

Postoje 2 načina za definiranje krivulje za rad ovisan o vremenskim prilikama:

- `2 točke` (pogledajte "11.4.2 Krivulja s 2 zadane vrijednosti" [▸ 174])
- `Pomak nagiba` (pogledajte "11.4.3 Krivulja nagiba i pomaka" [▸ 175])

Pod [2.E] `Vrsta krivulje ovisnosti o vremenu` možete odabrati koji način želite upotrijebiti.

Pod [5.E] `Vrsta krivulje ovisnosti o vremenu` odabrani način prikazuje se samo za čitanje (ista vrijednost kao pod [2.E]).

#	Kod	Opis
[2.E] / [5.E]	Nije dostupno	▪ 0: `2 točke` ▪ 1: `Pomak nagiba`

11.5.7 Korisničke postavke

Pregled

U podizborniku su navedene sljedeće stavke:

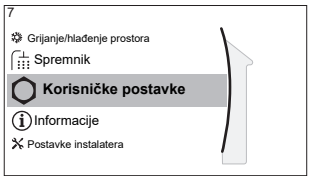

[7] `Korisničke postavke`

[7.1] `Jezik`

[7.2] `Vrijeme/datum`

[7.3] `Godišnji odmor`

[7.4] `Tihi način rada`

[7.5] `Cijena el. energije`

[7.6] `Cijena plina`

Jezik

#	Kod	Opis
[7.1]	Nije dostupno	Jezik

Vrijeme/datum

#	Kod	Opis
[7.2]	Nije dostupno	Postavljanje lokalnog vremena i datuma

INFORMACIJA

Standardno je postavljeno ljetno vrijeme, a format sata postavljen je na 24-satni prikaz. Želite li promijeniti te postavke, to možete učiniti u strukturi izbornika (`Korisničke postavke` > `Vrijeme/datum`) nakon inicijalizacije jedinice.

Godišnji odmor

O načinu rada za godišnji odmor

Tijekom godišnjeg odmora možete upotrijebiti način rada za godišnji odmor kako biste izbjegli svoje uobičajene rasporede da ih ne biste morali promijeniti. Dok je način rada za godišnji odmor aktivan, rad grijanja/hlađenja prostora i rad kućne vruće vode će biti isključen. Zaštita od smrzavanja prostorije i postupak dezinfekcije ostaju aktivni.

Tipičan postupak

Upotreba načina rada za godišnji odmor obično se sastoji od sljedećih faza:

1 Aktiviranje načina rada za godišnji odmor.

2 Postavljanje početnog datuma i završnog datuma vašeg godišnjeg odmora.

Za provjeru je li način rada za godišnji odmor aktiviran i/ili pokrenut

Ako je prikazana na početnom zaslonu, aktivan je način rada za godišnji odmor.

Konfiguriranje godišnjeg odmora

1	Aktivirajte način rada za godišnji odmor.	—
	▪ Idite na [7.3.1]: `Korisničke postavke` > `Godišnji odmor` > `Aktivacija`. 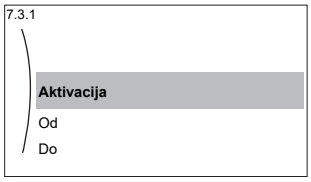	
	▪ Odaberite `Uključeno`.	
2	Postavite prvi dan svojeg godišnjeg odmora.	—
	▪ Idite na [7.3.2]: `Od`.	
	▪ Odaberite datum.	
	▪ Potvrdite promjene.	
3	Postavite zadnji dan svojeg godišnjeg odmora.	—
	▪ Idite na [7.3.3]: `Do`.	
	▪ Odaberite datum.	
	▪ Potvrdite promjene.	

Tihi način rada

O tihom načinu rada

Tihi način rada možete upotrijebiti kako biste stišali zvuk vanjske jedinice. Međutim, time se također smanjuje kapacitet grijanja/hlađenja sustava. Više je razina tihog načina rada.

Instalater može:

- Potpuno deaktivirati tihi način rada
- Ručno aktivirati razinu tihog načina rada
- Omogućiti korisniku programiranje plana tihog načina rada

- Konfigurirati ograničenja na temelju lokalne regulative

Ako je to instalater omogućio, korisnik može programirati plan tihog načina rada.

> **INFORMACIJA**
> Ako je vanjska temperatura ispod nule, NE preporučujemo upotrebu najtiše razine rada.

Za provjeru je li tihi način rada aktivan

Ako je prikazana na početnom zaslonu, aktivan je tihi način rada.

Za upotrebu tihog načina rada

1	Idite na [7.4.1]: `Korisničke postavke` > `Tihi način rada` > `Način rada`.	
2	Učinite nešto od sljedećeg:	—

Želite li...	Događa se sljedeće...	
Potpuno deaktivirati tihi način rada	Odaberite `Isključeno`.	
Ručno aktivirati razinu tihog načina rada	Odaberite primjenjivu razinu tihog načina rada. **Primjer:** `Najtiši način rada`.	
Upotrijebiti i programirati plan tihog načina rada	Odaberite `Automatsko`.	
	Idite na [7.4.2] `Raspored` i programirajte raspored. Za više informacija o planiranju, pogledajte "11.3.7 Zaslon plana: primjer" [▸ 169].	

Primjer upotrebe: dijete popodne spava

Ako ste u sljedećoj situaciji:

- Programirali ste raspored tihog načina rada:
  - Tijekom noći: `Najtiši način rada`.
  - Tijekom dana: `Isključeno` kako biste osigurali kapacitet grijanja/hlađenja sustava.
- Međutim, tijekom popodneva dijete spava i želite da sustav bude tih.

Onda možete učiniti sljedeće:

1	Idite na [7.4.1]: `Korisničke postavke` > `Tihi način rada` > `Način rada`.	
2	Odaberite `Najtiši način rada`.	

Prednost:

Vanjska jedinica radi na najtišoj razini.

Cijena električne energije i plina

Primjenjivo je samo u kombinaciji s dvovalentnom funkcijom. Pogledajte i "Bivalentni rad" [▸ 238].

#	Kod	Opis
[7.5.1]	Nije dostupno	`Cijena el. energije` > `Visoka`

#	Kod	Opis
[7.5.2]	Nije dostupno	Cijena el. energije > Srednja
[7.5.3]	Nije dostupno	Cijena el. energije > Niska
[7.6]	Nije dostupno	Cijena plina

INFORMACIJA

Cijena električne energije može se namjestiti samo ako je bivalentni rad UKLJUČEN ([9.C.1] ili [C-02]). Te se vrijednosti mogu namjestiti samo u strukturi izbornika [7.5.1], [7.5.2] i [7.5.3]. NE upotrebljavajte postavke pregleda.

Za postavljanje cijene plina

1	Idite na [7.6]: Korisničke postavke > Cijena plina.	
2	Odaberite odgovarajuću cijenu plina.	
3	Potvrdite promjene.	

INFORMACIJA

Vrijednosti cijena kreću se od 0,00~990 valuta/kWh (s 2 značajne vrijednosti).

Za postavljanje cijene električne energije

1	Idite na [7.5.1]/[7.5.2]/[7.5.3]: Korisničke postavke > Cijena el. energije > Visoka/Srednja/Niska.	
2	Odaberite odgovarajuću cijenu električne energije.	
3	Potvrdite promjene.	
4	Ponovite postupak za sve tri cijene električne energije.	—

INFORMACIJA

Vrijednosti cijena kreću se od 0,00~990 valuta/kWh (s 2 značajne vrijednosti).

INFORMACIJA

Ako raspored nije postavljen, u obzir se uzima **Visoka** za Cijena el. energije.

Za postavljanje programatora cijene električne energije

1	Idite na [7.5.4]: Korisničke postavke > Cijena el. energije > Raspored.	
2	Programirajte odabir koristeći zaslon za planiranje. Možete postaviti **Visoka**, **Srednja** i **Niska** cijene električne energije u skladu sa svojim dobavljačem električne energije.	—
3	Potvrdite promjene.	

INFORMACIJA

Vrijednosti odgovaraju vrijednostima cijene električne energije za **Visoka**, **Srednja** i **Niska** koje su prethodno postavljene. Ako raspored nije postavljen, u obzir se uzima cijena električne energije za **Visoka**.

Više o cijenama energije u slučaju poticaja za svaki kWh obnovljive energije

Prilikom postavljanja cijena energije može se u obzir uzeti i poticaj. Iako se tekući troškovi mogu povećati, uzimajući u obzir povrat novca, optimizirat će se ukupni troškovi rada.

NAPOMENA

Na kraju razdoblja poticaja obavezno izmijenite postavke cijena energije.

Za postavljanje cijene plina u slučaju poticaja za svaki kWh obnovljive energije

Izračunajte vrijednost cijene plina pomoću sljedeće formule:

- Stvarna cijena plina+(poticaj/kWh×0,9)

Da biste doznali više o postupku određivanja cijene plina, pogledajte "Za postavljanje cijene plina" [▸ 217].

Za postavljanje cijene električne energije u slučaju poticaja za svaki kWh obnovljive energije

Sljedećom formulom izračunajte vrijednost cijene električne energije:

- Stvarna cijena električne energije+poticaj/kWh

Da biste doznali više o postupku određivanja cijene električne energije, pogledajte "Za postavljanje cijene električne energije" [▸ 217].

Primjer

Ovo je primjer. Cijene i/ili vrijednosti navedene u primjeru NISU točne.

Podatak	Cijena/kWh
Cijena plina	4,08
Cijena električne energije	12,49
Poticaj za obnovljivu toplinu po kWh	5

Izračun cijene plina

Cijena plina=stvarna cijena plina+(Poticaj/kWh×0,9)

Cijena plina=4,08+(5×0,9)

Cijena plina=8,58

Izračun cijene električne energije

Cijena električne energije=stvarna cijena električne energije+Poticaj/kWh

Cijena električne energije=12,49+5

Cijena električne energije=17,49

Cijena	Vrijednost u trenutačnoj lokaciji
Plin: 4,08 /kWh	[7.6]=8.6
Električna energija: 12,49 /kWh	[7.5.1]=17

11.5.8 Obavijest

Pregled

U podizborniku su navedene sljedeće stavke:

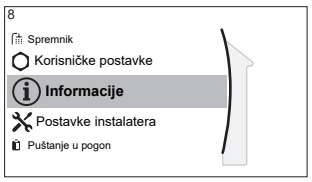

[8] Informacije

[8.1] Podaci energije

[8.2] Povijest kvarova

[8.3] Informacije o dobavljaču

[8.4] Osjetnici

[8.5] Aktuatori

[8.6] Načini rada

[8.7] O programu

[8.8] Stanje veze

[8.9] Radni sati

[8.A] Resetiraj

[8.B] Shema cjevovoda

Podaci o energiji

Pročitajte informacije o protoku energije kako biste provjerili i optimizirali potrošnju energije. Možete očitati potrošnju električne energije i proizvedenu toplinu podijeljenu na grijanje prostora, hlađenje prostora i grijanje spremnika. Dodatno se može se očitati toplina spremnika (koju osigurava npr. solarni sustav) koja se upotrebljava za grijanje prostora (Proizvedena toplina > Spremnik). Ta toplina NIJE uključena u zbroj proizvedene topline.

Na zaslonu protoka energije (Podaci energije > Energetski tok) vizualizirani su različiti protoci energije. Istaknutom strelicom prikazuje se trenutačni protok energije, npr. od spremnika do kruga za grijanje prostora.

Informacije o dobavljaču

Ovdje instalater može unijeti svoj broj za kontakt.

#	Kod	Opis
[8.3]	Nije dostupno	Brojevi koje korisnici mogu nazvati u slučaju problema.

Resetiraj

Resetirajte postavke konfiguracije pohranjene u MMI-u (korisničko sučelje unutarnje jedinice).

Primjer: Mjerenja energije, postavke za godišnji odmor.

INFORMACIJA

Time se ne resetiraju postavke konfiguracije i lokalne postavke unutarnje jedinice.

#	Kod	Opis
[8.A]	Nije dostupno	Resetiranje MMI EEPROM-a na tvorničke postavke

Shema cjevovoda

Na zaslonu sa shemom cjevovoda u stvarnom se vremenu vizualiziraju različite informacije o osjetnicima i aktuatorima u cjevovodu. Time se omogućuje brza i pregledna provjera sustava.

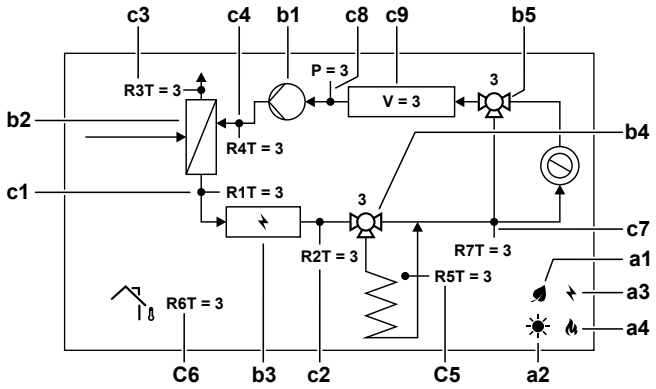

Stavka			Opis
a	**Izvori energije**		
	a1		Kompresor toplinske crpke radi.
	a2		Solarna energija je dostupna.
	a3		Pomoćni grijač je aktiviran.
	a4		Bojler je aktiviran
b	**Status aktuatora**		
	b1		Crpka radi.
	b2		Toplinska crpka radi.
	b3		Pomoćni grijač je aktiviran.
	b4		Ventil spremnika se okreće. Položaj ventila [%].
	b5		Mimovodni ventil se okreće. Položaj ventila [%].
c	**Vrijednosti osjetnika**		
	c1	R1T	Temperatura izlazne vode [°C]
	c2	R2T	Temperatura izlazne vode iza PG [°C]
	c3	R3T	Temperatura rashladnog sredstva u vodu za tekućinu [°C]
	c4	R4T	Temperatura povratne vode [°C]
	c5	R5T	Temperatura spremnika [°C]
	c6	R6T	Temperatura okoline [°C]
	c7	R7T	Temperatura izlazne vode iza spremnika [°C]
		P	Tlak vode [bar]
		V	Volumni protok vode [l/min]

Informacije koje se mogu očitati

U izborniku...	Možete očitati...
[8.1] `Podaci energije`	Proizvedenu energiju, potrošenu energiju i potrošeni plin, dijagram toka energije
[8.2] `Povijest kvarova`	Povijest kvarova
[8.3] `Informacije o dobavljaču`	Kontakt/broj korisničke službe

U izborniku...	Možete očitati...
[8.4] `Osjetnici`	Sobnu temperaturu, temperaturu spremnika ili kućne vruće vode, vanjsku temperaturu i temperaturu izlazne vode (ako je primjenjivo)
[8.5] `Aktuatori`	Status/način rada svakog pojedinog aktuatora **Primjer:** Crpka kućne vruće vode UKLJUČENO/ISKLJUČENO
[8.6] `Načini rada`	Trenutni način rada **Primjer:** Način odmrzavanja/vraćanja ulja
[8.7] `O programu`	Informacije o verziji sustava
[8.8] `Stanje veze`	Informacije o stanju povezanosti jedinice, sobnom termostatu, LAN adapteru i WLAN-u.
[8.9] `Radni sati`	Radni sati određenih komponenti sustava
[8.B] `Shema cjevovoda`	Informacije osjetnika i aktuatora u stvarnom vremenu o glavnim komponentama sustava

11.5.9 Postavke instalatera

Pregled

U podizborniku su navedene sljedeće stavke:

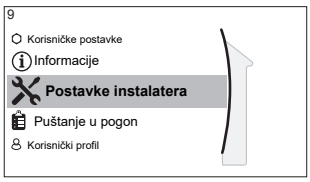

[9] Postavke instalatera

[9.1] Čarobnjak konfiguracije

[9.2] Kućna vruća voda

[9.3] Rezervni grijač

[9.5] Hitan slučaj

[9.6] Balansiranje

[9.7] Sprečavanje smrzavanja cijevi

[9.8] Napajanje po tarifnom modelu upravljane potrošnje

[9.9] Kontrola potrošnje snage

[9.A] Mjerenje energije

[9.B] Osjetnici

[9.C] Bivalentno

[9.D] Izlaz alarma

[9.E] Aut. pon. pokretanje

[9.F] Funkc. uštede snage

[9.G] Onemogućite zaštite

[9.H] Prinudno odmrzavanje

[9.I] Pregled lokalnih postavki

[9.N] Izvoz postavki MMI-a

[9.O] Inteligentno upravljanje spremnikom

[9.P] Dvozonski komplet

Čarobnjak za konfiguriranje

Nakon prvog uključivanja sustava na korisničkom sučelju pojavit će se čarobnjak za konfiguriranje koji će vas voditi kroz postupak. Na taj način možete postaviti najvažnije početne postavke. Na taj će način jedinica moći pravilno raditi. Detaljnije se postavke po potrebi mogu naknadno namjestiti putem strukture izbornika.

Za ponovno pokretanje čarobnjaka za konfiguriranje idite na **Postavke instalatera** > **Čarobnjak konfiguracije** [9.1].

Kućna vruća voda

Kućna vruća voda

Sustav uključuje spremnik za pohranu energije i može pripremiti kućnu vruću vodu. Ova postavka je samo za čitanje.

#	Kod	Opis
[9.2.1]	[E-05] [E-06] [E-07]	▪ **Integrirani** Pomoćni grijač služit će i za grijanje tople vode za kućanstvo.

Crpka KVV

#	Kod	Opis
[9.2.2]	[D-02]	`Crpka KVV`: ▪ 0: `Nema crpke KVV`: NIJE postavljena ▪ 1: `Trenutačno dostupna vruća voda`: postavljena za trenutačni dotok vruće vode na slavinu. Korisnik postavlja tempiranje rada crpke kućne vruće vode koristeći plan. Crpkom se može upravljati putem korisničkog sučelja. ▪ 2: `Dezinfekcija`: postavljena za dezinfekciju. Pokreće se kada je pokrenuta funkcija dezinfekcije spremnika. Nisu potrebne dodatne postavke.

Pogledajte i:

- "6.4.4 Crpka KVV-a za trenutačan dovod vruće vode" [▸ 57]
- "6.4.5 Crpka KVV-a za dezinfekciju" [▸ 58]

Plan KVV crpke

Programirajte plan za crpku KVV-a **(samo za lokalno nabavljenu crpku tople vode za kućanstvo za sekundaran povrat).**

Programirajte plan rada crpke kućne vruće vode kojim ćete odrediti vrijeme uključivanja i isključivanja crpke.

Dok je uključena, crpka radi i osigurava trenutačnu dostupnost vruće vode na slavini. Za uštedu energije crpku uključujte samo u onim dijelovima dana kada vam je vruća voda trenutačno potrebna.

Solarno

Ovom se postavkom određuje je li postavljen solarni sustav i u koje bi se svrhe trebala upotrebljavati solarna energije.

#	Kod	Opis
[9.2.4]	[D-07]	▪ 0: `Ništa`: NIJE postavljena ▪ 1: `Da (KVV)`: solarna energija upotrebljava se samo za zagrijavanje vruće vode. ▪ 2: `Da (KVV+SH)`: solarna energija upotrebljava se za grijanje vruće vode. Ako je osigurano dovoljno solarne energije, ona se može upotrijebiti i za grijanje prostora.

Pomoćni grijač

Osim vrste pomoćnog grijača, na korisničkom sučelju mora se postaviti njegov napon, konfiguracija i kapacitet.

Kapaciteti za različite korake pomoćnog grijača moraju biti postavljeni za mjerenje energije i/ili značajku potrošnje snage kako bi funkcija pravilno radila. Prilikom mjerenja vrijednosti otpora svakog grijača možete unijeti točan kapacitet grijača i tako dobiti točnije podatke o električnoj energiji.

Tip pomoćnog grijača

#	Kod	Opis
[9.3.1]	[E-03]	▪ 0: Ništa ▪ 2: 3V ▪ 3: 6V ▪ 4: 9W

Napon

- Za model 3V i 6V vrijednost je fiksirana na 230V, 1f.
- Za model 9W vrijednost je fiksirana na 400V, 3f.

#	Kod	Opis
[9.3.2]	[5-0D]	▪ 0: 230V, 1f ▪ 2: 400V, 3f

Konfiguracija

Pomoćni grijač može se konfigurirati na različite načine. U slučaju modela 3V, promjenjivo bira između 3 koraka dostupnog kapaciteta odgovarajući kapacitet za trenutne radne uvjete. U slučaju modela 6V i 9W moguće je izabrati korištenje pomoćnog grijača samo s 1 korakom ili pomoćnog grijača s 2 koraka. Ako se radi o pomoćnom grijaču s 2 koraka, drugi korak ovisi o ovoj postavci. Također se može odabrati veći kapacitet u drugom koraku u hitnom slučaju.

#	Kod	Opis
[9.3.3]	[4-0A]	▪ 0: relej 1 ▪ 1: relej 1 / relej 1+2 ▪ 2: relej 1 / relej 2 ▪ 3: relej 1 / relej 2 Hitan slučaj relej 1+2

INFORMACIJA

Postavke [9.3.3] i [9.3.5] su povezane. Promjena jedne postavke utječe na drugu. Promijenite li jednu, provjerite je li i druga u skladu s očekivanjima.

INFORMACIJA

Tijekom normalnog rada kada je [4-0A]=1, kapacitet drugog koraka pomoćnog grijača pri nazivnom naponu jednak je [6-03]+[6-04].

INFORMACIJA

Ako je [4-0A]=3 i aktivan je način rada u slučaju nužde, potrošnja struje drugog koraka pomoćnog grijača pri nazivnom naponu jednaka je [6-03]+[6-04].

INFORMACIJA

Ako je zadana vrijednost temperature 50°C i nije ugrađen pomoćni bojler, Daikin preporučuje da se NE onemogući drugi korak pomoćnog grijača jer će to izvršiti veliki utjecaj na vrijeme koje je potrebno jedinici za zagrijavanje spremnika.

INFORMACIJA

Kapaciteti prikazani na izborniku za odabir [4-0A] su točno prikazani samo za ispravan odabir koraka kapaciteta [6-03] i [6-04].

INFORMACIJA

Izračuni podataka o energiji jedinice bit će točni sam za postavke [6-03] i [6-04] koje odgovaraju kapacitetu trenutno instaliranog pomoćnog grijača. Primjer: za pomoćni grijač nazivnog kapaciteta 6 kW, prvi korak (2kW) i drugi korak (4kW) pravilno su zbrojeni na 6 kW.

Korak kapaciteta 1

#	Kod	Opis
[9.3.4]	[6-03]	▪ Kapacitet prvog koraka pomoćnog grijača pri nazivnom naponu.

Dodatni korak kapaciteta 2

#	Kod	Opis
[9.3.5]	[6-04]	▪ Razlika kapaciteta između drugog i prvog koraka pomoćnog grijača pri nazivnom naponu. Nazivna vrijednost ovisi o konfiguraciji pomoćnog grijača.

Maksimalni kapacitet

#	Kod	Opis
[9.3.9]	[4-07]	▪ Maksimalan kapacitet koji treba proizvesti pomoćni grijač. ▪ Raspon: 1 kW~3 kW, Korak 1 kW

Izjednačavanje

#	Kod	Opis
[9.3.6]	[5-00]	`Izjednačavanje`: deaktivirati pomoćni grijač (i podršku za grijanje iz spremnika u slučaju bivalentnog sustava) iznad temperature izjednačenja za grijanje prostora? ▪ 0: **Ne** ▪ 1: **Da**
[9.3.7]	[5-01]	`Temperatura izjednačenja`: vanjska temperatura ispod koje je dopušten rad pomoćnog grijača (i podrške za grijanje iz spremnika u slučaju bivalentnog sustava). Raspon: –15°C~35°C

INFORMACIJA

Primjenjivo ako vrijedi [5-00]=1:

Kada je temperatura okoline viša od 10°C, toplinska crpka radit će do 55°C. Konfiguriranjem više zadane vrijednosti s temperaturom okoline koja je viša od zadane temperature izjednačenja spriječiti će se asistencija pomoćnog grijača. Pomoćni grijač asistirat će SAMO ako povećate temperaturu izjednačenja [5-01] na potrebnu temperaturu u okolini koju trebate za dosezanje više zadane vrijednosti.

Rad

#	Kod	Opis
[9.3.8]	[4-00]	`Rezervni grijač`: ▪ 0: `Zabranjeno`: Rad pomoćnog grijača je onemogućen. ▪ 1: `Dopušteno`: Rad pomoćnog grijača je omogućen. ▪ 2: `Samo KVV`: Rad pomoćnog grijača omogućen je za kućnu vruću vodu, a onemogućen za grijanje prostora. NE upotrebljavajte ovu postavku kod zidnih jedinica (EHBH/X, ETBH/X, ELBH/X, EBBH/X) i monoblok jedinica (EB/DLA, EWA/YA).

INFORMACIJA

Kada se KVV presporo zagrijava toplinskom crpkom, to može negativno utjecati na ugodan rad kruga grijanja/hlađenja prostora. U tom slučaju dopustite pomoćnom grijaču da pomogne pri zagrijavanju KVV-a tako da postavite [4-00]=1 ili 2.

INFORMACIJA

Ako tijekom grijanja prostora trebate ograničiti rad pomoćnog grijača, ali smije raditi za grijanje kućne vruće vode, postavite [4-00] na 2.

U hitnom slučaju

Hitan slučaj

Ako toplinska crpka ne radi, pomoćni grijač ili bojler može poslužiti kao grijač u hitnom slučaju. On potom automatski ili ručno preuzima toplinske zahtjeve.

- Kada se `Hitan slučaj` postavi na `Automatsko` pokvari se toplinska crpka, pomoćni grijač ili bojler automatski preuzima proizvodnju tople vode za kućanstvo i grijanje prostora.
- Kada se `Hitan slučaj` postavi na `Ručno` i pokvari se toplinska crpka, proizvodnja kućne vruće vode i grijanje prostora se zaustavljaju.

  Za ručni oporavak putem korisničkog sučelja idite na zaslon glavnog izbornika `Neispravnost` i potvrdite može li pomoćni grijač preuzeti toplinske zahtjeve ili ne.
- Alternativno, kada se `Hitan slučaj` postavi na:
  - `auto SH smanjeno / KVV uklj.`, grijanje prostora se smanjuje ali je kućna vruća voda i dalje dostupna.
  - `auto SH smanjeno / KVV isklj.`, grijanje prostora se smanjuje i kućna vruća voda NIJE dostupna.
  - `auto SH normalno / KVV isklj.`, grijanje prostora radi normalno ali kućna vruća voda NIJE dostupna.

  Slično kao u načinu rada `Ručno`, jedinica može preuzeti puno opterećenje s pomoćnim grijačem ili bojlerom ako korisnik to aktivira putem zaslona `Neispravnost` na glavnom izborniku.

Kako bi se održala niska potrošnja energije, preporučujemo da postavku `Hitan slučaj` postavite na `auto SH smanjeno / KVV isklj.` ako objekt ostaje bez nadzora tijekom dužih razdoblja.

#	Kod	Opis
[9.5.1]	[4-06]	▪ **0: Ručno** ▪ 1: Automatsko ▪ 2: auto SH smanjeno / KVV uklj. ▪ 3: auto SH smanjeno / KVV isklj. ▪ 4: auto SH normalno / KVV isklj.

INFORMACIJA

Postavka automatskog rada u hitnom slučaju može se namjestiti samo u strukturi izbornika korisničkog sučelja.

INFORMACIJA

Dođe li do neispravnosti u radu toplinske crpke, a postavka **Hitan slučaj** namještena je na **Ručno**, sljedeće funkcije ostat će aktivne, čak i ako korisnik NE potvrdi rad u hitnom slučaju:

- Zaštita sobe od smrzavanja
- Isušivanje estriha za podno grijanje
- Sprečavanje smrzavanja cijevi za vodu

Međutim, funkcija dezinfekcije aktivirat će se SAMO ako korisnik potvrdi rad u hitnom slučaju putem korisničkog sučelja.

INFORMACIJA

Ako je bojler kao pomoćni izvor topline spojen na spremnik (putem bivalentne zavojnice ili putem priključka za povratni ispust), bojler, a NE pomoćni grijač radi kao grijač u slučaju nužde, neovisno o kapacitetu bojlera. U slučaju bojlera malog kapaciteta to može dovesti do pomanjkanja kapaciteta u slučaju nužde.

Ako je bojler izravno spojen na krug za grijanje prostora, on NE djeluje kao grijač u slučaju nužde.

Kompresor prinudno isklj.

Način rada **Kompresor prinudno isklj.** može se aktivirati kako bi se samo pomoćnom grijaču ili pomoćnom bojleru omogućila proizvodnja kućne vruće vode i grijanje prostora. Kad se aktivira taj način rada:

- Rad toplinske crpke NIJE moguć
- Hlađenje NIJE moguće

#	Kod	Opis
[9.5.2]	[7-06]	Aktiviranje načina rada **Kompresor prinudno isklj.**: ▪ 0: onemogućeno ▪ 1: omogućeno

Balansiranje

Prioriteti

#	Kod	Opis
[9.6.1]	[5-02]	`Prioritet grijanja prostora`: definira hoće li pomoćni grijač ili bojler pomoći u radu toplinske crpke tijekom pripreme kućne vruće vode. Ako na spremnik nije spojen pomoćni bojler: za optimalan rad i najnižu potrošnju snage izričito se preporučuje zadržavanje zadanih postavki (**0**). Ako je rad pomoćnog grijača ograničen ([4-00]=0), a vanjska temperatura niža od postavke [5-03], kućnu vruću vodu neće zagrijavati pomoćni grijač. Ako je na spremnik spojen pomoćni bojler: na temperaturama okoline nižim od [5-03] samo se bojler upotrebljava za grijanje kućne vruće vode.
[9.6.2]	[5-03]	`Prioritetna temperatura`: upotrebljava se za izračun vremena odgode recikliranja. Ako je [5-02]=1, definira vanjsku temperaturu ispod koje će pomoćni grijač sudjelovati u grijanju kućne vruće vode. [5-01] Temperatura izjednačenja i [5-03] Temperatura prioritetnog grijanja prostora odnose se na pomoćni grijač. Stoga morate postaviti [5-03] na jednaku ili nekoliko stupnjeva višu temperaturu nego [5-01].

Programatori vremena

Za istodobni zahtjev za grijanje prostora i kućne vruće vode.

[8-02]: `Vremenski programator anti-recikliranja`

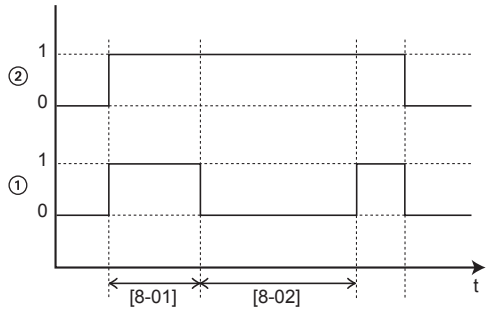

1 Grijanje kućne vruće vode putem toplinske crpke (1=aktivno, 0=nije aktivno)
2 Zahtjev toplinskoj crpki za toplu vodu (1=zahtjev, 0=nema zahtjeva)
t Vrijeme

[8-04]: `Dodatni vremenski programator` na [4-02]/[F-01]

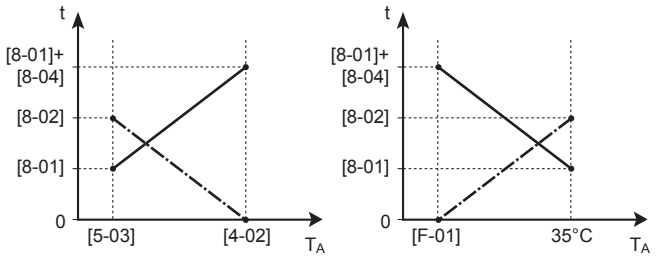

T_A Temperatura u okolini (vanjska temperatura)
t Vrijeme
`Vremenski programator anti-recikliranja`
Maksimalno vrijeme rada za grijanje kućne vruće vode

#	Kod	Opis
[9.6.4]	[8-02]	`Vremenski programator anti-recikliranja`: minimalno vrijeme između dva ciklusa za toplu vodu za kućanstvo. Stvarno vrijeme odgode recikliranja ovisi i o postavci [8-04]. Raspon: 0~10 sati **Primjedba:** Minimalno vrijeme iznosi 0,5 sata čak i ako je odabrana vrijednost 0.
[9.6.5]	[8-00]	`Minimalno vrijeme rada vremenskog programatora`: NE mijenjajte.
[9.6.6]	[8-01]	`Maksimalno vrijeme rada vremenskog programatora` rad tople vode za kućanstvo. Grijanje kućne vruće vode zaustavlja se čak i kada se NE postigne ciljana temperatura kućne vruće vode. Stvarno maksimalno vrijeme rada ovisi i o postavci [8-04]. ▪ Kada je `Kontrola=Sobni termostat`: ova unaprijed postavljena vrijednost uzima se u obzir samo ako postoji zahtjev za grijanje ili hlađenje prostora. Ako NE postoji zahtjev za grijanje/hlađenje prostora, spremnik se zagrijava dok ne dosegne zadanu vrijednost. ▪ Kada je `Kontrola≠Sobni termostat`: ova unaprijed postavljena vrijednost uvijek se uzima u obzir. Raspon: 5~95 minuta **Primjedba:** NIJE dopušteno postaviti [8-01] na vrijednost manju od 10 minuta.
[9.6.7]	[8-04]	`Dodatni vremenski programator`: Dodatno vrijeme rada za maksimalno vrijeme rada ovisno o vanjskoj temperaturi [4-02] ili [F-01]. Raspon: 0~95 minuta

Sprečavanje smrzavanja cijevi

Relevantno samo za instalacije s cijevima za vodu na otvorenom. Ova funkcija pokušava zaštiti cijevi za vodu na otvorenom od smrzavanja.

#	Kod	Opis
[9.7]	[4-04]	`Sprečavanje smrzavanja cijevi`: ▪ 2: `Isključeno` (samo za čitanje)

Napajanje po tarifnom modelu upravljane potrošnje

Dopušteni grijači tijekom električnog napajanja po preferencijalnoj stopi kWh

NEMOJTE upotrijebiti 1 ili 3. Ako se [D-00] postavi na 1 ili 3 kada je [D-01] postavljen na 1 ili 2, [D-00] će se resetirati na 0, jer sustav nije opremljen dodatnim grijačem. [D-00] postavite samo na vrijednosti navedene u donjoj tablici:

[D-00]	Pomoćni grijač	Kompresor
0	Prisilno ISKLJUČENO	Prisilno ISKLJUČENO
2	Dopušteno	

Načini rada Smart Grid

Dva ulazna Smart Grid kontakta (pogledajte "9.3.13 Smart Grid" [▸ 148]) mogu aktivirati sljedeće načine rada Smart Grid:

Smart Grid kontakt		[9.8.5] `Način rada s pametnom mrežom`
❶	❷	
0	0	`Slobodan rad`
0	1	`Prinudno isklj.`
1	0	`Preporučeno uklj.`
1	1	`Prinudno uklj.`

`Slobodan rad`:

Funkcija Smart Grid NIJE aktivna.

`Prinudno isklj.`:

- Jedinica prisilno isključuje kompresor i pomoćni grijač.

`Preporučeno uklj.`:

- Ako je zahtjev za grijanje/hlađenje prostora ISKLJUČEN i dostigne se zadana vrijednost temperature spremnika, jedinica može odabrati međupohranjivanje energije iz fotonaponskih panela u prostoriji (samo u slučaju kontrole sobnim termostatom) ili u spremniku umjesto odvođenja energije fotonaponskih panela u mrežu.

  U slučaju međupohranjivanja u prostoriju, prostorija će se zagrijavati ili hladiti do zadane vrijednosti ugodnosti. U slučaju međupohranjivanja u spremniku, spremnik će se zagrijavati do maksimalne temperature spremnika.
- Cilj je međupohrana energije iz fotonaponskih panela. Stoga je kapacitet jedinice ograničen na ono što pružaju fotonaponski paneli:

Ako je Smart Grid strujomjer...	Onda ograničenje...
Dostupan	Određuje jedinica na temelju ulaza Smart Grid strujomjera.
Nije dostupan	Određuje postavka [9.8.8] `Granična postavka kW`

`Prinudno uklj.`:

Slično postavci `Preporučeno uklj.`, ali nema ograničenja kapaciteta. Cilj je NE upotrebljavati mrežu u što većoj mjeri.

Rad u slučaju nužde. Ako je aktivan način rada u slučaju nužde, međupohranjivanje s električnim grijačem NIJE moguće u načinima rada `Prinudno uklj.` i `Preporučeno uklj.`.

#	Kod	Opis
[9.8.2]	[D-00]	**Ograničenje:** Primjenjivo samo ako [9.8.4] NIJE postavljeno na `Pametna mreža`. `Dopusti grijač`: koji grijači imaju dopuštenje za rad tijekom napajanja po preferencijalnoj stopi kWh? ▪ 0 `Ne`: nijedan ▪ 1 `Samo DG`: samo dodatni grijač ▪ 2 `Samo RG`: samo pomoćni grijač ▪ 3 `Sve`: Svi grijači Pogledajte i donju tablicu (dopušteni grijači tijekom električnog napajanja po preferencijalnoj stopi kWh). Postavka 2 ima smisla samo kada električno napajanje po preferencijalnoj stopi kWh pripada tipu 1 ili ako je modul za vodu priključen na zasebno električno napajanje po normalnoj stopi kWh (putem X12M/5-6), a pomoćni grijač NIJE priključen na električno napajanje po preferencijalnoj stopi kWh.
[9.8.3]	[D-05]	**Ograničenje:** Primjenjivo samo ako [9.8.4] NIJE postavljeno na `Pametna mreža`. `Dopusti pumpu`: ▪ 0 `Ne`: crpka je prinudno isključena ▪ 1 `Da`: nema ograničenja

#	Kod	Opis
[9.8.4]	[D-01]	Povezivanje na `Napajanje po tarifnom modelu upravljane potrošnje` ili na `Pametna mreža`: ▪ 0 `Ne`: vanjska jedinica priključena je na normalno električno napajanje. ▪ 1 `Otvoreno`: vanjska jedinica priključena je na napajanje po preferencijalnoj stopi kWh. Kada elektrodistributer pošalje signal napajanja po preferencijalnoj stopi kWh, kontakt će se prekinuti i jedinica će prijeći u način prisilne isključenosti. Kada se ponovo pusti signal, beznaponski kontakt će se zatvoriti i jedinica će iznova početi s radom. Stoga uvijek omogućite funkciju automatskog ponovnog pokretanja. ▪ 2 `Zatvoreno`: vanjska jedinica priključena je na napajanje po preferencijalnoj stopi kWh. Kada elektrodistributer pošalje signal napajanja po preferencijalnoj stopi kWh, kontakt će se zatvoriti i jedinica će prijeći u način prisilne isključenosti. Kada se ponovo pusti signal, beznaponski kontakt otvorit će se i jedinica će iznova početi s radom. Stoga uvijek omogućite funkciju automatskog ponovnog pokretanja. ▪ 3 `Pametna mreža`: na sustav je spojen Smart Grid
[9.8.5]	Nije dostupno	**Ograničenje:** Primjenjivo samo ako je [9.8.4]=`Pametna mreža`. Prikazuje način rada Smart Grid koji šalju 2 ulazna Smart Grid kontakta. `Način rada s pametnom mrežom`: ▪ `Slobodan rad` ▪ `Prinudno isklj.` ▪ `Preporučeno uklj.` ▪ `Prinudno uklj.` Pogledajte i donju tablicu (načini rada Smart Grid).
[9.8.6]	Nije dostupno	**Ograničenje:** Primjenjivo samo ako je [9.8.4]=`Pametna mreža`. Za postavljanje dopuštenja za električne grijače. `Dopusti električne grijače`: ▪ `Ne` ▪ `Da`

#	Kod	Opis
[9.8.7]	Nije dostupno	**Ograničenje:** Primjenjivo samo u slučaju kontrole sobnim termostatom i ako je [9.8.4]=`Pametna mreža`. Za postavljanje omogućenja međupohranjivanja u prostoriju. `Omogući pohranu u grijanje prostorije`: ▪ `Ne`: dodatna energija iz fotonaponskih panela pohranjuje se samo u spremniku (tj. zagrijava spremnik). ▪ `Da`: dodatna energija iz fotonaponskih panela pohranjuje se u spremniku i krugu za grijanje/hlađenje prostora (tj. zagrijava ili hladi prostoriju).
[9.8.8]	Nije dostupno	`Granična postavka kW` **Ograničenje:** Primjenjivo samo ako vrijedi: ▪ [9.8.4]=`Pametna mreža`. ▪ Nema dostupnog strujomjera za fotonaponske panele ([9.A.2] `Ulaz impulsa 2`=`Ništa`) Obično, kada je dostupan strujomjer događa se sljedeće: ▪ Strujomjer mjeri snagu koju proizvode fotonaponski paneli. ▪ Jedinica ograničava potrošnju snage tijekom načina rada Smart Grid "Preporučeno UKLJUČENO" kako bi trošila samo snagu koju pružaju fotonaponski paneli. Međutim, ako strujomjer nije dostupan, svejedno možete ograničiti potrošnju snage jedinice uz pomoć ove postavke (`Granična postavka kW`). Time se sprečava prekomjerna potrošnja i potreba za snagom iz električne mreže.

Kontrola potrošnje snage

Kontrola potrošnje snage

Pogledajte "6 Smjernice za primjenu" [▸ 34] za detaljne informacije o ovoj funkciji.

#	Kod	Opis
[9.9.1]	[4-08]	`Kontrola potrošnje snage`: ▪ 0 `Ne`: onemogućeno. ▪ 1 `Neprestano`: omogućeno: možete postaviti jednu vrijednost ograničenja snage (u A ili kW) na koju će potrošnja energije sustava biti konstantno ograničena. ▪ 2 `Ulazi`: omogućeno: možete postaviti do četiri vrijednosti za ograničenje energije (u A ili kW) na kojima će potrošnja energije sustava biti ograničena kada to odgovarajući digitalni ulaz zatraži.

#	Kod	Opis
[9.9.2]	[4-09]	`Vrsta`: ▪ 0 `Amp`: vrijednosti ograničenja postavljene su u A. ▪ 1 `kW`: vrijednosti ograničenja postavljene su u kW.

Ograničenje kada je [9.9.1]=`Neprestano` i [9.9.2]=`Amp`:

#	Kod	Opis
[9.9.3]	[5-05]	`Granica`: primjenjivo samo u slučaju načina neprekidnog ograničenja struje. 0 A~50 A

Ograničenje kada je [9.9.1]=`Ulazi` i [9.9.2]=`Amp`:

#	Kod	Opis
[9.9.4]	[5-05]	`Granica 1`: 0 A~50 A
[9.9.5]	[5-06]	`Granica 2`: 0 A~50 A
[9.9.6]	[5-07]	`Granica 3`: 0 A~50 A
[9.9.7]	[5-08]	`Granica 4`: 0 A~50 A

Ograničenje kada je [9.9.1]=`Neprestano` i [9.9.2]=`kW`:

#	Kod	Opis
[9.9.8]	[5-09]	`Granica`: primjenjivo samo u slučaju načina neprekidnog ograničenja snage. 0 kW~20 kW

Ograničenje kada je [9.9.1]=`Ulazi` i [9.9.2]=`kW`:

#	Kod	Opis
[9.9.9]	[5-09]	`Granica 1`: 0 kW~20 kW
[9.9.A]	[5-0A]	`Granica 2`: 0 kW~20 kW
[9.9.B]	[5-0B]	`Granica 3`: 0 kW~20 kW
[9.9.C]	[5-0C]	`Granica 4`: 0 kW~20 kW

Prioritetni grijač

#	Kod	Opis
[9.9.D]	[4-01]	**Kontrola potrošnje snage je ONEMOGUĆENA [4-08]=0** ▪ 0 `Ništa`: pomoćni i dodatni grijač mogu raditi istodobno. ▪ 1 `Dodatni grijač`: dodatni grijač ima prioritet. ▪ 2 `Rezervni grijač`: pomoćni grijač ima prioritet. **Kontrola potrošnje snage je OMOGUĆENA [4-08]=1/2** ▪ 0 `Ništa`: ovisno o razini ograničenja snage, prvo će se ograničiti dodatni grijač, a zatim pomoćni grijač. ▪ 1 `Dodatni grijač`: ovisno o razini ograničenja snage, prvo će se ograničiti pomoćni grijač, a zatim dodatni grijač. ▪ 2 `Rezervni grijač`: ovisno o razini ograničenja snage, prvo će se ograničiti dodatni grijač, a zatim pomoćni grijač.

Napomena: Ako je kontrola potrošnje snage ONEMOGUĆENA (za sve modele), postavka [4-01] određuje mogu li pomoćni i dodatni grijač raditi istodobno ili dodatni grijač/pomoćni grijač ima prioritet pred pomoćnim/dodatnim grijačem.

Ako je kontrola potrošnje snage OMOGUĆENA, postavka [4-01] određuje prioritet električnih grijača ovisno o primjenjivom ograničenju.

BBR16

Pogledajte "6.6.4 Ograničenje snage BBR16" [▸ 65] za detaljne informacije o ovoj funkciji.

INFORMACIJA

Ograničenje: BBR16 postavke vidljive su samo kada je švedski postavljen kao jezik korisničkog sučelja.

NAPOMENA

2 tjedna za promjenu. Nakon što se aktivira BBR16, imate samo 2 tjedna za mijenjanje njegovih postavki (`Aktivacija BBR16` i `Ograničenje napajanja BBR16`). Nakon 2 tjedna te postavke ostaju trajno aktivne u jedinici.

Napomena: ta je opcija drugačija od trajnog ograničenja snage koje se uvijek može promijeniti.

Aktivacija BBR16

#	Kod	Opis
[9.9.F]	[7-07]	`Aktivacija BBR16`: ▪ 0: onemogućeno ▪ 1: omogućeno

Ograničenje napajanja BBR16

#	Kod	Opis
[9.9.G]	[nije primjenjivo]	`Ograničenje napajanja BBR16`: Ova se postavka može mijenjati samo putem strukture izbornika. ▪ 0 kW~25 kW, korak 0,1 kW

Mjerenje energije

Mjerenje energije

Ako se energija mjeri s pomoću vanjskih strujomjera, konfigurirajte postavke u skladu s uputama u nastavku. Odaberite izlaz frekvencije impulsa svakog strujomjera u skladu sa specifikacijama strujomjera. Možete spojiti do 2 strujomjera s različitim frekvencijama impulsa. Ako se upotrebljava samo 1 ili nijedan strujomjer, odaberite `Ništa` da biste naznačili da se odgovarajući ulaz impulsa NE upotrebljava.

#	Kod	Opis
[9.A.1]	[D-08]	`Ulaz impulsa 1`: ▪ 0 `Ništa`: NIJE postavljen ▪ 1 `1/10kWh`: postavljeno ▪ 2 `1/kWh`: postavljeno ▪ 3 `10/kWh`: postavljeno ▪ 4 `100/kWh`: postavljeno ▪ 5 `1000/kWh`: postavljeno
[9.A.2]	[D-09]	`Ulaz impulsa 2`: ▪ 0 `Ništa`: NIJE postavljen ▪ 1 `1/10kWh`: postavljeno ▪ 2 `1/kWh`: postavljeno ▪ 3 `10/kWh`: postavljeno ▪ 4 `100/kWh`: postavljeno ▪ 5 `1000/kWh`: postavljeno

Osjetnici

Vanjski osjetnik

#	Kod	Opis
[9.B.1]	[C–08]	`Vanjski osjetnik`: kada je spojen opcionalni vanjski osjetnik temperature u okolini, mora se postaviti tip osjetnika. ▪ 0 `Ništa`: NIJE postavljen. Termistori na namjenskom sučelju za upravljanje ugodnošću i vanjskoj jedinici upotrebljavaju se za mjerenje. ▪ 1 `Vani`: priključen na tiskanu pločicu unutarnje jedinice koja mjeri **vanjsku temperaturu**. **Primjedba:** Za neke funkcije i dalje se upotrebljava osjetnik temperature na vanjskoj jedinici. ▪ 2 `Prostorija`: priključen na tiskanu pločicu unutarnje jedinice koja mjeri **unutarnju temperaturu**. Osjetnik temperature na namjenskom sučelju za upravljanje ugodnošću više se NE upotrebljava. **Primjedba:** Ova vrijednost upotrebljava se samo pri kontroli sobnim termostatom.

Pomak osjetnika

Primjenjivo SAMO ako je vanjski osjetnik vanjske temperature u okolini spojen i konfiguriran.

Možete kalibrirati vanjski osjetnik vanjske temperature u okolini. Možete pomaknuti vrijednost termistora. Ova postavka se može iskoristiti u situacijama kada se vanjski osjetnik vanjske temperature u okolini ne može postaviti na idealnom mjestu za instalaciju.

#	Kod	Opis
[9.B.2]	[2-0B]	`Pomak osjetnika`: pomak temperature u okolini mjeren na osjetniku vanjske temperature. ▪ –5°C~5°C, korak 0,5°C

Prosječno vrijeme

Programator vremena za izračun prosjeka ispravlja utjecaj varijacija u temperaturi u okolini. Izračun zadane vrijednosti ovisne o vremenskim prilikama provodi se na temelju prosječne vanjske temperature.

Određuje se prosječna vanjska temperatura u odabranom razdoblju.

#	Kod	Opis
[9.B.3]	[1-0A]	`Prosječno vrijeme`: ▪ 0: nema izračuna prosjeka ▪ 1: 12 sati ▪ 2: 24 sata ▪ 3: 48 sati ▪ 4: 72 sata

Bivalentni rad

Bivalentni rad

Primjenjivo samo ako postoji pomoćni bojler.

O bivalentnom radu

Ova funkcija služi za određivanje koji izvor grijanja može/će obavljati grijanje – sustav toplinske crpke ili pomoćni bojler – ili, ako je primjenjivo, hoće li dva izvora topline raditi paralelno.

#	Kod	Opis
[9.C.1]	[C-02]	`Bivalentno`: označuje služi li za grijanje prostora ili KVV-a još neki pomoćni izvor topline osim sustava toplinske crpke. ▪ 0 `Isključeno`: nije postavljen pomoćni bojler (plinski bojler, uljni plamenik) ▪ 1 `Izravno (SH)`: ovu vrijednost postavite ako je pomoćni bojler postavljen izravno u krug za grijanje prostora. ▪ 2 `Neizravno (KVV)`: ovu vrijednost postavite ako je pomoćni bojler spojen na spremnik i ako toplina koju stvara pomoćni bojler treba služiti samo za grijanje kućne vruće vode. ▪ 3 `Neizravno (KVV+SH)`: ovu vrijednost postavite ako je pomoćni bojler spojen na spremnik i ako toplina koju stvara pomoćni bojler treba služiti za grijanje kućne vruće vode, kao i za podršku grijanju prostora.

- Ako je onemogućena opcija `Bivalentno`: grijanje obavlja samo toplinska crpka unutar radnog raspona. Signal dopuštenja za pomoćni bojler je uvijek neaktivan.
- Ako je omogućena opcija `Izravno (SH)`: kada vanjska temperatura padne ispod temperature UKLJUČIVANJA bivalentnog rada (fiksne ili promjenjive na temelju cijena električne energije), automatski se zaustavlja grijanje prostora toplinskom crpkom, a signal dopuštenja za pomoćni bojler je aktivan.

NAPOMENA

Izravni rad (za GP) moguć je samo ako je grijanje prostora uključeno.

INFORMACIJA

Izravni rad (za GP) moguć je samo u slučaju 1 zone temperature izlazne vode s:

- kontrolom sobnim termostatom ILI
- kontrolom vanjskim sobnim termostatom.

- Ako je omogućena opcija `Neizravno (KVV)`: kada bojler radi učinkovitije od toplinske crpke (ne temelju energetske učinkovitosti i radnih temperatura) pomoćni bojler osigurava toplinu za kućnu vruću vodu, a toplinska crpka nastavlja osiguravati toplinu za krug za grijanje prostora.
- Ako je omogućena opcija `Neizravno (KVV+SH)`: bojler primarno preuzima ili podržava grijanje kućne vruće vode (na temelju energetske učinkovitosti i radnih temperatura). Nadalje, energija koju osigurava bojler dovoljna je da pokrije cjelokupnu potražnju za objekt (F-07]=0), a prebacivanje između rada toplinske crpke i rada bojlera za grijanje prostora određuje se izračunom učinkovitosti. Ako

je bojler namijenjen isključivo za podršku toplinskoj crpki ([F-07]=1), toplinska se crpka primarno upotrebljava za grijanje prostora, a bojler se aktivira kao podrška u slučaju nedostatnog kapaciteta.

Prebacivanje između sustava toplinske crpke, paralelnog bivalentnog rada (ako je primjenjivo) i pomoćnog bojlera temelji se na sljedećim postavkama:

- [C-03] i [C-04]
- Cijene električne energije i plina ([7.5.1], [7.5.2], [7.5.3] i [7.6]) ili faktor PE [7-03]
- [F-02] (samo za [C-02]=2/3)

[C-03], [C-04], T_{calc} i T_{lim}

Za prebacivanje grijanja prostora: prema gornjim postavkama sustav toplinske crpke izračunava vrijednost T_{calc} koja je promjenjiva između [C-03] i [C-03]+[C-04].

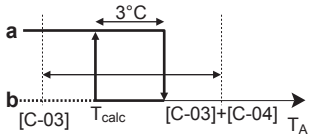

T_A Vanjska temperatura
T_{calc} Bivalentna temperatura UKLJUČIVANJA (promjenjivo). Ispod ove temperature pomoćni bojler uvijek će biti UKLJUČEN. T_{calc} nikada se ne može spustiti ispod [C-03] ili porasti iznad [C-03]+[C-04].
3°C Fiksna histereza kako bi se spriječilo previše prebacivanja između sustava toplinske crpke i pomoćnog bojlera
a Pomoćni bojler je aktivan
b Pomoćni bojler nije aktivan

Ako je vanjska temperatura…	Događa se sljedeće…	
	Grijanje prostora sustavom toplinske crpke…	Bivalentni signal za pomoćni bojler je…
Pada ispod T_{calc}	Stoji	Aktivno
Podiže se iznad T_{calc}+3°C	Pokreće se	Neaktivno

#	Kod	Opis
9.C.3	[C-03]	Raspon: –25°C~25°C (korak: 1°C)
9.C.4	[C-04]	Raspon: 2°C~10°C (korak: 1°C) Što je viša vrijednost [C-04], veća je preciznost prebacivanja između sustava toplinske crpke i pomoćnog bojlera.

Za određivanje vrijednosti [C-03] postupite na sljedeći način:

1 Sljedećom formulom odredite COP (= koeficijent učinkovitosti):

Formula	Primjer
COP = (cijena električne energije / cijena plina)[(a)] × učinkovitost bojlera	Ako je: ▪ Cijena električne energije: 20 c€/kWh ▪ Cijena plina: 6 c€/kWh ▪ Učinkovitost bojlera: 0,9 Onda vrijedi: COP=(20/6)×0,9=**3**

[(a)] Obavezno upotrijebite iste mjerne jedinice za cijenu električne energije i cijenu plina (primjer: oboje c€/kWh).

2 Vrijednost [C-03] odredite s pomoću grafikona. Primjerice, pogledajte legendu tablice.

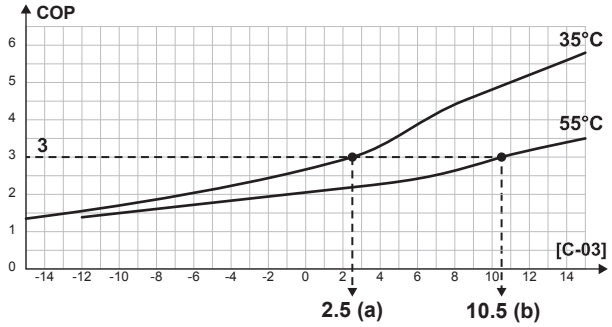

a [C-03]=2,5 kada je COP=3 i LWT=35°C
b [C-03]=10,5 kada je COP=3 i LWT=55°C

NAPOMENA

Obavezno postavite vrijednost [5-01] tako da je najmanje 1°C viša od vrijednosti [C-03].

Za prebacivanje grijanja KVV-a:

Sustav toplinske crpke izračunava vrijednost T_{lim} na temelju vanjske temperature i prethodno definirane vrijednosti COP. Kada temperatura spremnika dosegne T_{lim}, bojler se postavlja kao primarni izvor topline. Hoće li se bojler aktivirati ovisi o postavkama inteligentnog upravljanja spremnikom.

Cijene električne energije i plina, faktor PE [7-03]

INFORMACIJA

Za postavljanje vrijednosti cijena električne energije i plina NE upotrebljavajte postavke pregleda. Umjesto toga, postavite ih u strukturi izbornika ([7.5.1], [7.5.2], [7.5.3] i [7.6]). Više o postavljanju cijena električne energije pročitajte u priručniku za rukovanje i u referentnom vodiču za korisnika.

INFORMACIJA

Solarne ploče. Ako upotrebljavate solarne ploče, postavite vrijednost cijene električne energije vrlo nisko kako biste potaknuli upotrebu toplinske crpke.

#	Kod	Opis
[7.5.1]	Nije dostupno	`Korisničke postavke` > `Cijena el. energije` > `Visoka`
[7.5.2]	Nije dostupno	`Korisničke postavke` > `Cijena el. energije` > `Srednja`
[7.5.3]	Nije dostupno	`Korisničke postavke` > `Cijena el. energije` > `Niska`
[7.6]	Nije dostupno	`Korisničke postavke` > `Cijena plina`
[9.J.2]	[7-03]	Ako cijene električne energije i plina nisu poznate, za izračun se umjesto njih upotrebljava faktor PE (faktor primarne energije). Niže vrijednosti faktora PE rezultiraju povećanom upotrebom toplinske crpke. Više vrijednosti faktora PE rezultiraju povećanom upotrebom pomoćnog bojlera.

Učinkovitost bojlera

Ovisno o bojleru koji se upotrebljava, učinkovitost trebate izabrati na sljedeći način:

#	Kod	Opis
[9.C.2]	[7-05]	▪ 0: `Vrlo visoka` ▪ 1: `Visoka` ▪ 2: `Srednja` ▪ 3: `Niska` ▪ 4: `Vrlo niska`

Izlaz alarma

Izlaz alarma

#	Kod	Opis
[9.D]	[C–09]	`Izlaz alarma`: pokazuje logiku izlaza alarma tijekom kvara. ▪ 0 `Nenormalno`: izlaz alarma pokrenut će se uključivanjem alarma. Namještanjem ova postavke omogućuje se razlikovanje između detekcije alarma i detekcije prekida napajanja. ▪ 1 `Normalno`: izlaz alarma NEĆE se pokrenuti uključivanjem alarma. Pogledajte i tablicu u nastavku (logika izlaza alarma).

Logika izlaza alarma

[C-09]	Alarm	Nema alarma	Nema napajanja jedinice
0	Zatvoren izlaz	Otvoren izlaz	Otvoren izlaz
1	Otvoren izlaz	Zatvoren izlaz	

Automatsko ponovno pokretanje

Aut. pon. pokretanje

Kada se ponovo uspostavi napajanje nakon nestanka struje, funkcija automatskog ponovnog pokretanja primjenjuje postavke korisničkog sučelja kakve su bile prije nestanka struje. Stoga se preporučuje da funkcija uvijek bude omogućena.

Ako je napajanje po preferencijalnoj stopi kWh takvog tipa da se napajanje prekida, uvijek omogućite funkciju automatskog ponovnog pokretanja. Kontinuirana kontrola unutarnje jedinice može se zajamčiti neovisno o statusu električnog napajanja po preferencijalnoj stopi kWh tako što će se unutarnja jedinica priključiti na zasebno električno napajanje po normalnoj stopi kWh.

#	Kod	Opis
[9.E]	[3-00]	`Aut. pon. pokretanje`: ▪ 0: `Ručno` ▪ 1: `Automatsko`

Funkcija uštede energije

Funkc. uštede snage

Definira može li se prekinuti napajanje vanjske jedinice (interno kontrolom unutarnje jedinice) tijekom stanja mirovanja (nema zahtjeva za grijanje/hlađenje prostora ni za kućnu vruću vodu). Konačna odluka o dopuštanju prekida u napajanju vanjske jedinice tijekom mirovanja ovisi o temperaturi okoline, stanju kompresora i minimalnim vrijednostima na unutarnjim programatorima vremena.

Kako bi se omogućila postavka funkcije uštede energije, [E-08] se treba omogućiti na korisničkom sučelju.

#	Kod	Opis
[9.F]	[E-08]	`Funkc. uštede snage` za vanjsku jedinicu: ▪ 0: Ne ▪ 1: Da

Onemogućavanje zaštita

INFORMACIJA

Zaštitne funkcije – "Način rada s instalaterom na licu mjesta". Softver je opremljen zaštitnim funkcijama, kao što je zaštita od smrzavanja prostorije. Jedinica automatski izvodi ove funkcije kada je to potrebno.

Tijekom instalacije ili servisiranja, takvo ponašanje je nepoželjno. Stoga se zaštitne funkcije mogu onemogućiti:

- **Pri prvom uključivanju:** Zaštitne funkcije su standardno isključene. Nakon 12 sati one će se automatski omogućiti.
- **Nakon toga:** Instalater može ručno onemogućiti zaštitne funkcije uključivanjem postavke [9.G]: `Onemogućite zaštite`=Da. Nakon što je posao završen, on može omogućiti zaštitne funkcije uključivanjem postavke [9.G]: `Onemogućite zaštite`=Ne.

#	Kod	Opis
[9.G]	Nije dostupno	`Onemogućite zaštite`: ▪ 0: Ne ▪ 1: Da

Prinudno odmrzavanje

Prinudno odmrzavanje

Ručno pokrenite postupak odmrzavanja. Prinudno odmrzavanje pokrenut će se samo kad se ispune barem sljedeći uvjeti:

- Jedinica je u načinu grijanja i radi već nekoliko minuta
- Vanjska temperatura okoline dovoljno je niska
- Temperatura na zavojnici izmjenjivača topline vanjske jedinice dovoljno je niska

#	Kod	Opis
[9.H]	Nije dostupno	Želite li pokrenuti postupak odmrzavanja? ▪ `Natrag` ▪ OK

NAPOMENA

Prinudno pokretanje odmrzavanja. Prinudno odmrzavanje možete pokrenuti tek ako grijanje radi neko već neko vrijeme.

Pregled lokalnih postavki

Skoro se sve postavke mogu namjestiti uz pomoć strukture izbornika. Ako se zbog nekog razloga postavka mora promijeniti uz pomoć pregleda postavki, njemu se može pristupiti u pregledu lokalnih postavki [9.I]. Pogledajte odjeljak "Za izmjenu postavki pregleda" [▸ 162].

Izvoz postavki MMI-a

O izvozu postavki konfiguracije

Izvezite postavke konfiguracije jedinice na USB memorijski uređaj putem MMI-a (korisničko sučelje unutarnje jedinice). Te se postavke mogu poslati našem servisnom odjelu prilikom rješavanja problema.

#	Kod	Opis
[9.N]	Nije dostupno	`Vaše postavke MMI-a izvest će se na povezani uređaj za pohranu`: ▪ `Natrag` ▪ `OK`

Za izvoz postavki MMI-a

1	Otvorite ploču korisničkog sučelja i umetnite USB memorijski uređaj. 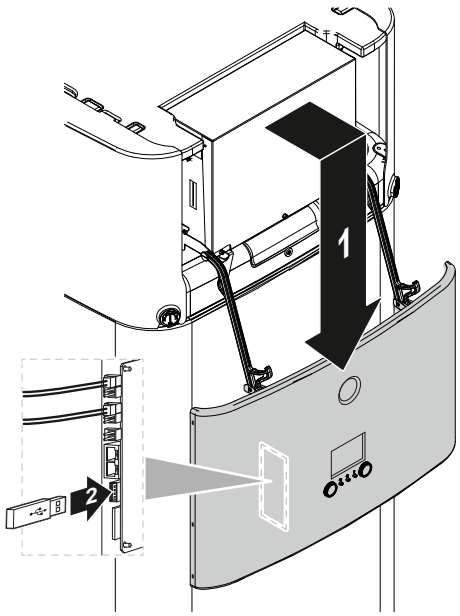 	—
2	U korisničkom sučelju idite na [9.N] `Izvoz postavki MMI-a`.	
3	Odaberite **OK**.	
4	Izvadite USB memorijski uređaj i zatvorite ploču korisničkog sučelja.	—

Inteligentni upravitelj spremnikom

Funkcije inteligentnog upravitelja spremnikom omogućuju učinkovitu i fleksibilnu upotrebu energije pohranjene u spremniku za pohranu energije jedinice za proizvodnju kućne vruće vode i za grijanje prostora.

Kada se temperatura spremnika povisi iznad temperature potrebne za osiguravanje dovoljne količine kućne vruće vode, dobivena energija može se upotrijebiti za

podršku grijanju prostora. Tu energiju može osigurati solarni sustav ili pomoćni bojler priključen na spremnik. Potonje je poželjno ako je pomoćni grijač u postojećim uvjetima učinkovitiji od toplinske crpke. Kako bi se osigurala optimalna potrošnja energije, treba prilagoditi nekoliko parametara u skladu s individualnim postavkama sustava.

NAPOMENA

Kako biste osigurali siguran rad sustava, NEMOJTE isključivati KVV kada je potrebno grijanje prostora.

Histereza bojlera sa spremnikom

#	Kod	Opis
[9.O.1]	[7-0D]	Raspon: 2°C~20°C (korak: 0,5°C)

Histereza bojlera spremnika određuje promjenu između grijanja prostora pomoću toplinske crpke (dok bojler predgrijava spremnik) i grijanja prostora putem podrške za grijanje iz spremnika (dok bojler može ili ne mora raditi).

To vrijedi samo kada je dopuštena upotreba energije iz spremnika za grijanje prostora ([C-02]=3), a izračunom učinkovitosti procijenjeno je da je pomoćni bojler učinkovitiji za grijanje prostora. Kod nižih vrijednosti histereze bojlera spremnika, sustav se češće prebacuje između dva načina rada. Više vrijednosti histereze dovode do povećanog rada bojlera, a podrška za grijanje prostora pokreće se samo pri višim temperaturama spremnika.

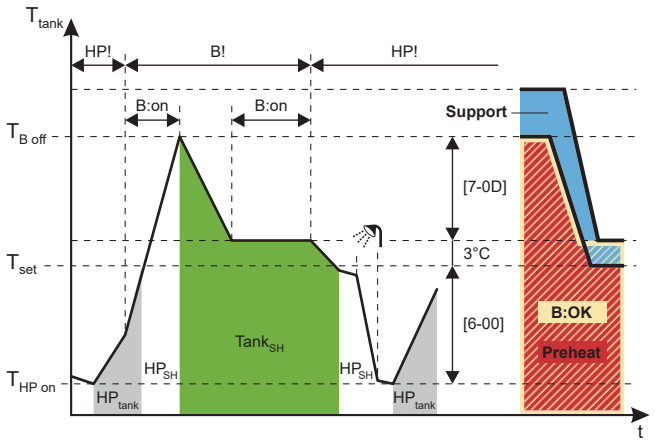

B Bojler
HP Toplinska crpka
HP_{tank} Grijanje spremnika toplinskom crpkom
HP_{SH} Grijanje prostora toplinskom crpkom
$Tank_{SH}$ Grijanje prostora putem podrške za grijanje iz spremnika
T_{tank} Temperatura spremnika
T_{set} U ovom primjeru: zadana vrijednost spremnika (može se razlikovati ovisno o zadanoj vrijednosti grijanja prostora)
$T_{B\ Off}$ Temperatura isključenja bojlera (T_{set}+3+[7-0D])
$T_{HP\ on}$ Temperatura UKLJ. grijanja spremnika TC-a (zadana vrijednost spremnika–[6-00])
HP! TC učinkovitiji prema izračunu učinkovitosti za grijanje prostora
B! Bojler učinkovitiji prema izračunu učinkovitosti za grijanje prostora
B:on Bojler uključen
B:OK Uključenje bojlera dopušteno
Support Stanje spremnika: `Podrška`
Preheat Stanje spremnika: `Predgrijanje`

Histereza besplatne energije spremnika

#	Kod	Opis
[9.O.2]	[7-0E]	Raspon: 2°C~22°C (korak: 0,5°C)

Histerezom besplatne energije spremnika definira se granična temperatura spremnika iznad koje se toplinska crpka i bojler zaustavljaju ako je osigurana solarna energija i aktivan je solarni prioritet ([C-00]=0).

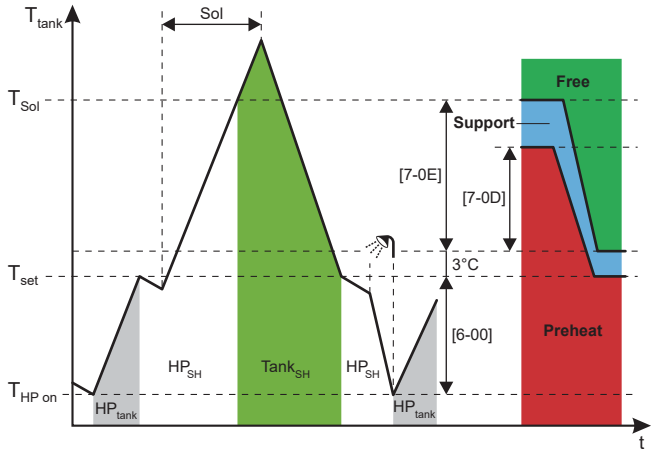

HP	Toplinska crpka
Sol	Ulaz solarne energije
HP_{tank}	Grijanje spremnika radom toplinske crpke
HP_{SH}	Grijanje prostora radom toplinske crpke
T_{tank}	Temperatura spremnika
$Tank_{SH}$	Grijanje prostora putem podrške za grijanje iz spremnika
T_{set}	U ovom primjeru: zadana vrijednost spremnika (može se razlikovati ovisno o zadanoj vrijednosti grijanja prostora)
T_{Sol}	Temperatura isključenja TC-a (i bojlera) (T_{set}+3+[7-0E])
$T_{HP\ on}$	Temperatura UKLJ. grijanja spremnika TC-a (zadana vrijednost spremnika–[6-00])
Free	Stanje spremnika: `Besplatna energija`
Support	Stanje spremnika: `Podrška`
Preheat	Stanje spremnika: `Predgrijanje`

NAPOMENA

Ako su dostupni i solarna energija i neizravni pomoćni bojler, uvjerite se da je [7-0E] > [7-0D].

Ograničenje kapaciteta spremnika

#	Kod	Opis
[9.O.3]	[F-0E]	Ograničavanjem kapaciteta koji se upotrebljava za podršku za grijanje iz spremnika spriječit će se da funkcija podrške za grijanje uzme previše energije iz spremnika u kratkom vremenu. Raspon: 0 kW~63 kW (korak: 1 kW)

Kapacitet treba ograničiti na kapacitet koji pruža toplinska crpka.

Izračun učinkovitosti

#	Kod	Opis
[9.O.4]	[F-07]	▪ 0 **Da:** pomoćni bojler dovoljno je velik da pokrije potrebe za grijanjem u objektu pa se stoga može smatrati dodatnim primarnim izvorom topline. Zato se odabir između rada pomoćnog bojlera i toplinske crpke treba obaviti uz pomoć izračuna učinkovitosti. ▪ 1 **Ne:** pomoćni je bojler premalen da pokrije potražnju u objektu i upotrebljava se isključivo kao pomoćni izvor topline. Zato je toplinska crpka jedini dostupni primarni izvor topline.

NAPOMENA

Ako omogućite izračun učinkovitosti, uvjerite se da je kapacitet instaliranog pomoćnog bojlera dovoljno velik da pokrije potrebe za grijanjem prostora u objektu. Omogućavanje funkcije za premaleni bojler može uzrokovati nepoželjno i potencijalno štetno ponašanje uključivanja/isključivanja toplinske crpke!

Neprestano grijanje

Funkcija neprekidnog grijanja omogućuje grijanje prostora i tijekom odmrzavanja jedinice, pa se time može povećati ugodnost grijanja prostora. Temperature grijanja prostora tijekom odmrzavanja ovise o stvarnim temperaturama spremnika.

#	Kod	Opis
[9.O.5]	[F-08]	▪ 0 **Ne:** grijanje prostora prekida se dok toplinska crpka provodi postupak odmrzavanja. ▪ 1 **Da:** grijanje prostora osigurava se iz energije pohranjene u spremniku dok toplinska crpka provodi postupak odmrzavanja.

Izjednačavanje

#	Kod	Opis
[9.O.6]	[5-00]	`Izjednačavanje`: deaktivirati pomoćni grijač (i podršku za grijanje iz spremnika u slučaju bivalentnog sustava) iznad temperature izjednačenja za grijanje prostora? ▪ 0: **Ne** ▪ 1: **Da**
[9.O.7]	[5-01]	`Temperatura izjednačenja`: vanjska temperatura ispod koje je dopušten rad pomoćnog grijača (i podrške za grijanje iz spremnika u slučaju bivalentnog sustava). Raspon: –15°C~35°C

Solarni prioritet

#	Kod	Opis
[9.O.8]	[C-00]	▪ 0 **Da**: kada je osigurana solarna energija i temperatura spremnika je iznad granične temperature, isključuje se toplinska crpka i bojler. ▪ 1 **Ne**: toplinska crpka i bojler također mogu raditi dok je osigurana solarna energija.

Dvozonski komplet

Uz dolje navedene postavke obavezno postavite i [7-02]=1 (odnosno [4.4] `Broj zona` = `Dvostruka zona`) kada je instaliran dvozonski komplet.

Također pogledajte "6.2.3 Više prostorija – dvije zone TIV-a" [▸ 45] i "**Broj zona**" [▸ 202].

Dvozonski komplet postavljen

#	Kod	Opis
[9.P.1]	[E-0B]	`Dvozonski komplet postavljen`: ▪ 0 **Ne**: Sustav ima samo glavnu zonu. ▪ 1 Nije dostupno ▪ 2 **Da**: Postavlja se dvozonski komplet kako bi se dodala dodatna zona temperature.

Tip sustava dvozonskog kompleta

#	Kod	Opis
[9.P.2]	[E-0C]	Vrsta dvozonskog sustava ▪ 0 Bez hidrauličkog separatora / nema izravne crpke 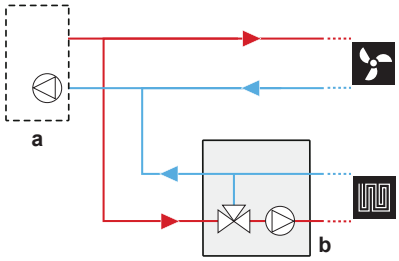 ▪ 1 S hidrauličkim separatorom / nema izravne crpke 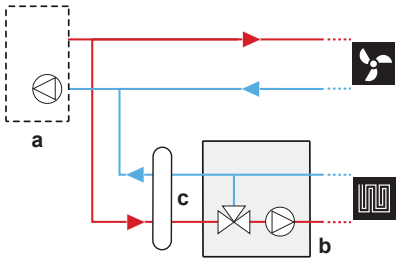 ▪ 2 S hidrauličkim separatorom / s izravnom crpkom 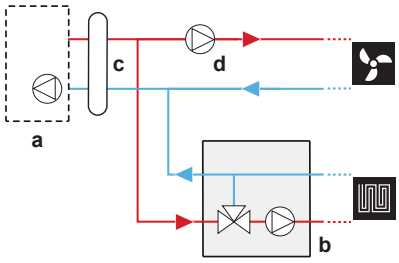 **a**: Unutarnja jedinica; **b**: Stanica za miješanje; **c**: Hidraulički separator; **d**: Izravna crpka

Fiksni PWM crpke za dodatnu zonu

Ovom postavkom može se fiksirati brzina crpke za dodatnu zonu.

#	Kod	Opis
[9.P.3]	[7-0A]	Fiksni PWM crpke za dodatnu zonu: Fiksna brzina crpke za dodatnu (izravnu) zonu. ▪ 20~95% (zadano: 95)

Fiksni PWM crpke za glavnu zonu

Ovom postavkom može se fiksirati brzina crpke za glavnu zonu.

#	Kod	Opis
[9.P.4]	[7-0B]	Fiksni PWM crpke za glavnu zonu: Fiksna brzina crpke za glavnu (miješanu) zonu. ▪ 20~95% (zadano: 95)

Vrijeme okretanja ventila za miješanje

Ako je u kombinaciji s kontrolerom EKMIKPOA ugrađen ventil za miješanje nezavisnog proizvođača, vrijeme okretanja ventila mora se odgovarajuće namjestiti.

Za ovu postavku MORA biti isključeno grijanje/hlađenje prostora i rad spremnika: [C.2] `Grijanje/hlađenje prostora`=0 (`Isključeno`) i [C.3] `Spremnik`=0 (`Isključeno`). Pogledajte odjeljak "11.5.12 Rad" [▸ 250].

#	Kod	Opis
[9.P.5]	[7-0C]	`Vrijeme okretanja ventila za miješanje`: Vrijeme u sekundama za okretanje ventila za miješanje s jedne na drugu stranu. ▪ 20~300 s (zadano: 125)

Ako je postavljen dvozonski komplet, deblokirajte njegove crpke i ventil za miješanje

#	Kod	Opis
[9.I]	[3-0D]	Ako je postavljen dvozonski komplet, deblokirajte njegove crpke i ventil za miješanje ▪ 0: `onemogućeno` ▪ 1: `omogućeno`

NAPOMENA

Jedinica se ponovno pokreće čim se spoji dvozonski komplet. Preporučujemo da se nakon ponovnog pokretanja jedinice postavi [3-0D]=1.

11.5.10 Puštanje u pogon

Pregled

U podizborniku su navedene sljedeće stavke:

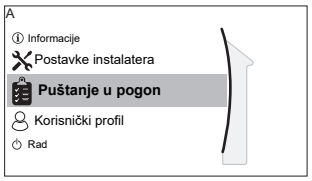

[A] `Puštanje u pogon`

[A.1] `Probni rad`

[A.2] `Probni rad aktuatora`

[A.3] `Odzračivanje`

[A.4] `GIP sušenje estriha`

O puštanju u pogon

Pogledajte: "12 Puštanje u rad" [▸ 255]

11.5.11 Korisnički profil

[B] `Korisnički profil`: pogledajte "Mijenjanje korisničke razine dopuštenja" [▸ 161].



[B] `Korisnički profil`

11.5.12 Rad

Pregled

U podizborniku su navedene sljedeće stavke:

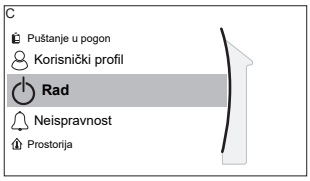

[C] Rad

[C.2] Grijanje/hlađenje prostora

[C.3] Spremnik

Za omogućavanje/onemogućavanje funkcija

U izborniku rada možete odvojeno omogućavati ili onemogućavati funkcije jedinice.

#	Kod	Opis
[C.2]	Nije dostupno	Grijanje/hlađenje prostora: ▪ 0: Isključeno ▪ 1: Uključeno
[C.3]	Nije dostupno	Spremnik: ▪ 0: Isključeno ▪ 1: Uključeno

11.5.13 WLAN

INFORMACIJA

Ograničenje: Postavke WLAN-a prikazuju se samo kada je umetak za WLAN ili WLAN modul ugrađen.

O umetku za WLAN ili WLAN modulu

Umetak za WLAN ili WLAN modul (potrebna je samo jedna od te dvije opcije) povezuje sustav s internetom. Korisnik može potom upravljati sustavom putem aplikacije ONECTA.

Za to su potrebne sljedeće komponente **u slučaju umetka za WLAN**:

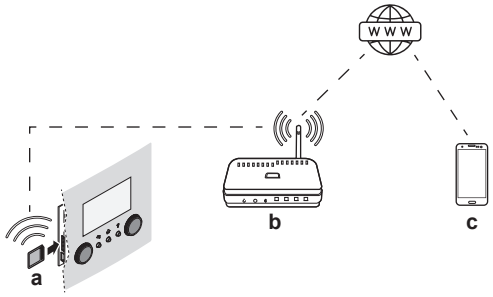

Za to su potrebne sljedeće komponente **u slučaju WLAN modula**:

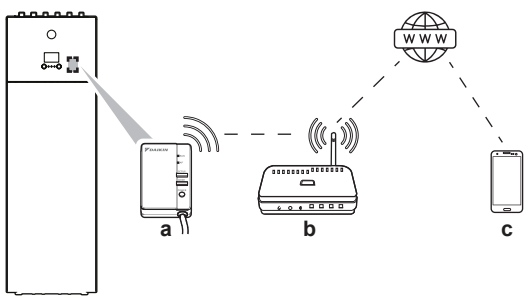

a	Umetak za WLAN	Umetak za WLAN treba umetnuti u korisničko sučelje. Pogledajte priručnik za postavljanje umetka za WLAN.
	WLAN modul	Instalater mora ugraditi WLAN modul na unutarnju jedinicu (s unutarnje strane prednje ploče). Pogledajte: ▪ Priručnik za postavljanje WLAN modula ▪ Knjižica s dodacima za opcionalnu opremu
b	Usmjerivač	Lokalna nabava.
c	Pametni telefon + aplikacija	Aplikacija ONECTA mora biti instalirana na korisnikovom pametnom telefonu. Pogledajte: http://www.onlinecontroller.daikineurope.com/

Konfiguracija

Za konfiguriranje aplikacije ONECTA slijedite upute u aplikaciji. Dok to radite, na korisničkom sučelju potrebne su sljedeće radnje i informacije ([D.1]~[D.6]):

[D.1] `Omogući način rada AP`: aktivirajte umetak za WLAN/WLAN modul kao pristupnu točku.

#	Kod	Opis
[D.1]	Nije dostupno	Tom će se postavkom generirati nasumični SSID i šifra (+ QR kod) koji su potrebni za aplikaciju ONECTA:  Ovaj će se zaslon automatski zatvoriti nakon 10 min ili kada pritisnete ⌂ ili ↰ (i potvrdite): 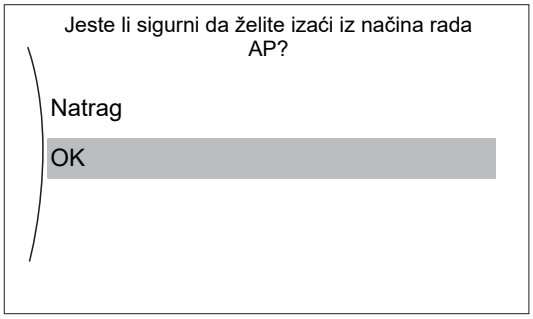

[D.2] `Ponovno pokreni`: ponovno pokrenite umetak za WLAN/WLAN modul.

#	Kod	Opis
[D.2]	Nije dostupno	`Ponovno pokreni pristupnik`: ▪ `Natrag` ▪ `OK`

[D.3] `WPS`: priključite umetak za WLAN/WLAN modul na usmjerivač.

#	Kod	Opis
[D.3]	Nije dostupno	`WPS`: ▪ `Ne` ▪ `Da`

INFORMACIJA

Ovu funkciju možete upotrebljavati samo ako je podržana verzijom softvera WLAN-a i verzijom softvera aplikacije ONECTA.

[D.4] `Ukloni iz oblaka`: uklonite umetak za WLAN/WLAN modul iz oblaka.

#	Kod	Opis
[D.4]	Nije dostupno	`Ukloni iz oblaka`: ▪ `Ne` ▪ `Da`

[D.5] `Veza s kućnom mrežom`: očitajte status veze s kućnom mrežom.

#	Kod	Opis
[D.5]	Nije dostupno	`Veza s kućnom mrežom`: ▪ `Prekinuta veza s` [WLAN_SSID] ▪ `Povezano s` [WLAN_SSID]

[D.6] `Veza s oblakom`: očitajte status veze s oblakom.

#	Kod	Opis
[D.6]	Nije dostupno	`Veza s oblakom`: ▪ `Nije povezano` ▪ `Povezano`

11.6 Struktura izbornika: pregled korisničkih postavki

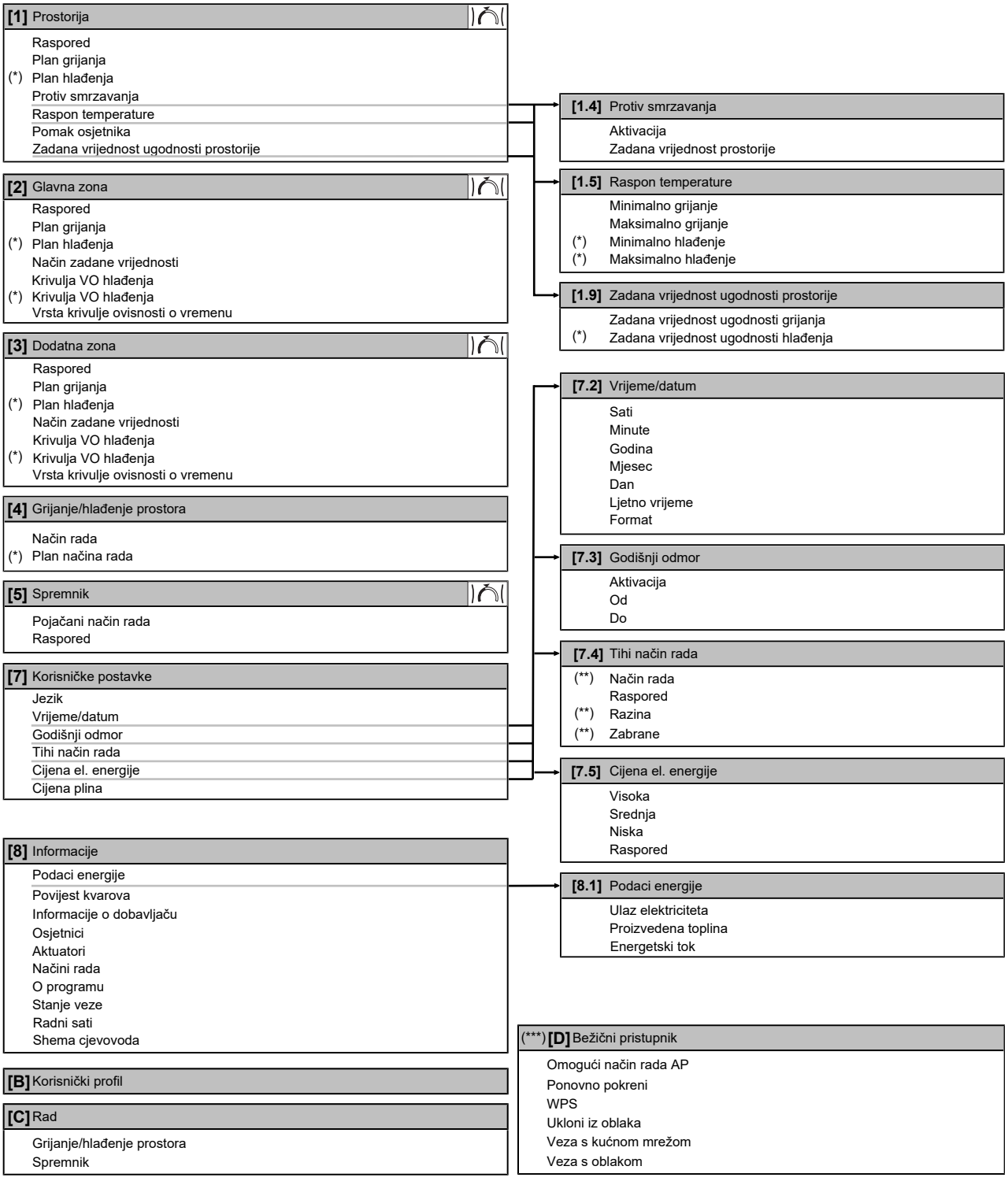

Zaslon zadane vrijednosti
(*) Vrijedi samo za modele kod kojih je moguće hlađenje
(**) Dostupno samo instalateru
(***) Primjenjivo samo kada je instaliran WLAN

INFORMACIJA

Postavke će se vidjeti ili se neće vidjeti ovisno o odabranim postavkama instalatera i tipu jedinice.

11.7 Struktura izbornika: pregled postavki instalatera

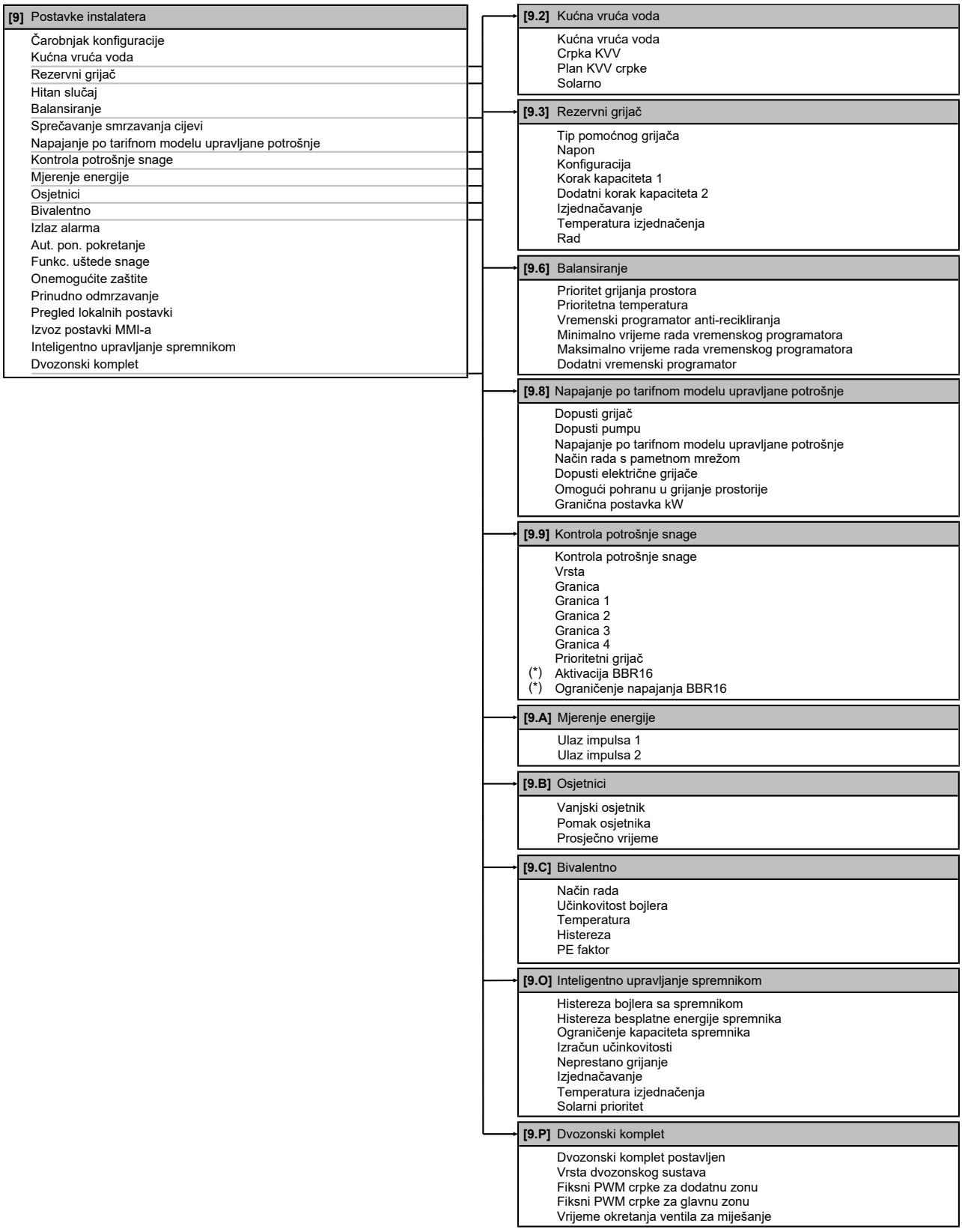

(*) Dostupno samo na švedskom jeziku.

INFORMACIJA

Postavke će se vidjeti ili se neće vidjeti ovisno o odabranim postavkama instalatera i tipu jedinice.

12 Puštanje u rad

NAPOMENA

Opći popis provjera za puštanje u rad. Pored uputa za puštanje u rad u ovom poglavlju, dostupan je također i opći popis provjera za puštanje u rad na našem portalu Daikin Business Portal (potrebna je autorizacija).

Opći popis provjera za puštanje u rad je nadopuna uputama u ovom poglavlju i može služiti kao smjernica i predložak izvještaja tijekom puštanja u rad i primopredaje korisniku.

NAPOMENA

Crpka je opremljena sigurnosnom rutinom protiv blokiranja. To znači da crpka radi u kratkom razdoblju svaka 24 sata tijekom dugih razdoblja neaktivnosti kako bi se osiguralo da se ne zaglavi. Da bi se ta funkcija izvršavala, jedinica mora biti priključena na napajanje tijekom cijele godine.

NAPOMENA

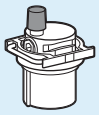

Uvjerite se da je ventil za automatsko odzračivanje u hidrauličkom bloku u otvorenom položaju.

Svi ventili za automatsko odzračivanje moraju ostati otvoreni nakon puštanja u pogon.

INFORMACIJA

Zaštitne funkcije – "Način rada s instalaterom na licu mjesta". Softver je opremljen zaštitnim funkcijama, kao što je zaštita od smrzavanja prostorije. Jedinica automatski izvodi ove funkcije kada je to potrebno.

Tijekom instalacije ili servisiranja, takvo ponašanje je nepoželjno. Stoga se zaštitne funkcije mogu onemogućiti:

- **Pri prvom uključivanju:** Zaštitne funkcije su standardno isključene. Nakon 12 sati one će se automatski omogućiti.
- **Nakon toga:** Instalater može ručno onemogućiti zaštitne funkcije uključivanjem postavke [9.G]: `Onemogućite zaštite`=`Da`. Nakon što je posao završen, on može omogućiti zaštitne funkcije uključivanjem postavke [9.G]: `Onemogućite zaštite`=`Ne`.

U ovom poglavlju

12.1 Pregledni prikaz: Puštanje u rad ... 256
12.2 Mjere opreza kod puštanja u rad ... 256
12.3 Popis provjera prije puštanja u rad ... 256
12.4 Popis provjera tijekom puštanja u rad ... 257
12.4.1 Minimalna brzina protoka ... 258
12.4.2 Funkcija odzračivanja ... 258
12.4.3 Probni rad ... 260
12.4.4 Probni rad aktuatora ... 261
12.4.5 Isušivanje estriha za podno grijanje ... 262
12.4.6 Za postavljanje bivalentnih izvora topline ... 266
12.4.7 Za promjenu važnih postavki za optimizirani rad sustava ... 266

12.1 Pregledni prikaz: Puštanje u rad

U ovom poglavlju opisano je što morate učiniti i znati kako biste sustav nakon postavljanja i konfiguriranja pustili u rad.

Tipičan postupak

Puštanje u rad obično se sastoji od sljedećih faza:

1 Provjera "Kontrolnog popisa prije puštanja u pogon".
2 Obavljanje postupka odzračivanja.
3 Obavljanje probnog rada sustava.
4 Po potrebi obavljanje probnog rada za jedan ili više aktuatora.
5 Po potrebi pokretanje programa isušivanja estriha za podno grijanje.

12.2 Mjere opreza kod puštanja u rad

NAPOMENA

UVIJEK rukujte jedinicom s termistorima i/ili tlačnim osjetnicima/sklopkama. U PROTIVNOM, kao posljedica može izgorjeti kompresor.

NAPOMENA

UVIJEK prije rukovanja jedinicom završite cjevovod rashladnog sredstva. U PROTIVNOM, kompresor će se oštetiti.

INFORMACIJA

Tijekom prvog razdoblja rada jedinice potrebna snaga može biti viša od navedene na nazivnoj pločici jedinice. Ova pojava događa se zbog kompresora kojemu je za stabilan rad i stabilnu potrošnju električne energije potrebno vrijeme neprekidnog rada od 50 sati.

12.3 Popis provjera prije puštanja u rad

1 Nakon postavljanja jedinice, provjerite stavke navedene dolje.
2 Zatvorite jedinicu.
3 Uključite napajanje jedinice.

☐	Pročitajte cjelovite upute za postavljanje koje su navedene u **referentnom vodiču za instalatera**.
☐	**Unutarnja jedinica** pravilno je postavljena. ▪ Provjerite jesu li svi dijelovi poklopca pravilno nasjeli. ▪ Provjerite jesu li dijelovi za fiksiranje zatvoreni.
☐	**Stalci za prijevoz** Provjerite je li kabelska vezica izmjenjivača topline uklonjena. Samo za modele s spremnicima od 500 l.
☐	**Vanjska jedinica** pravilno je postavljena.

☐	Sljedeća **lokalna ožičenja** postavljena su u skladu s ovim dokumentom i važećim zakonima: ▪ između ploče za lokalnu opskrbu i vanjske jedinice ▪ Između unutarnje i vanjske jedinice ▪ Između ploče za lokalnu opskrbu i unutarnje jedinice ▪ Između unutarnje jedinice i ventila (ako je primjenjivo) ▪ Između unutarnje jedinice i sobnog termostata (ako je primjenjivo)
☐	Sustav je pravilno **uzemljen** i terminali uzemljenja su zategnuti.
☐	**Osigurači** ili lokalno postavljeni zaštitni uređaji postavljaju se u skladu su s ovim dokumentom i NE smiju biti premošteni.
☐	**Napon napajanja** mora odgovarati naponu na identifikacijskoj naljepnici uređaja.
☐	NEMA **olabavljenih spojeva** niti oštećenih električnih dijelova u razvodnoj kutiji.
☐	NEMA **oštećenih dijelova** niti **priklještenih cijevi** unutar unutarnje i vanjske jedinice.
☐	Uključen je **prekidač pomoćnog grijača** F1B (lokalna nabava).
☐	**Rashladno sredstvo** NE curi.
☐	**Cijevi rashladnog sredstva** (plina i tekućine) toplinski su izolirane.
☐	Postavljene su cijevi odgovarajuće veličine i **cijevi** su pravilno izolirane.
☐	Voda **NE curi** unutar unutarnje jedinice. Sve električne komponente i priključci su suhi.
☐	**Zaporni ventili** pravilno su ugrađeni i potpuno otvoreni.
☐	Ventili za **automatsko odzračivanje** su otvoreni.
☐	Kada se otvori **ventil za ograničenje tlaka** (krug za grijanje prostora) iz njega izlazi voda. MORA izlaziti čista voda.
☐	U svim uvjetima zajamčena je **minimalna zapremnina vode**. Pogledajte odjeljak "Za provjeru zapremnine vode i brzine protoka" pod naslovom "8.5 Priprema vodovodnih cijevi" [▸ 106].
☐	**Spremnik** je napunjen do vrha.

12.4 Popis provjera tijekom puštanja u rad

☐	Za provjeru je li **minimalna brzina protoka** zajamčena u svim uvjetima tijekom rada pomoćnog grijača/postupka odmrzavanja. Pogledajte odjeljak "Za provjeru zapremnine vode i brzine protoka" pod naslovom "8.5 Priprema vodovodnih cijevi" [▸ 106].
☐	Za postupak **odzračivanja.**
☐	Izvođenje **pokusnog rada**.
☐	Za **probni rad aktuatora**.
☐	Za provođenje (pokretanje) **isušivanja estriha za podno grijanje** (prema potrebi).
☐	Za postavljanje **bivalentnog izvora topline**.
☐	Za promjenu važnih **postavki za optimiziran rad sustava**.

12.4.1 Minimalna brzina protoka

Namjena

Za ispravan rad jedinice važno je provjeriti je li postignuta minimalna brzina protoka. Prema potrebi promijenite postavku mimovodnog ventila.

Minimalna potrebna brzina protoka
12 l/min

Za provjeru minimalne brzine protoka

1	Provjerite hidrauličku konfiguraciju kako biste doznali koje se petlje za grijanje prostora mogu zatvoriti uz pomoć mehaničkih, elektroničkih ili drugih ventila.	—
2	Zatvorite sve petlje za grijanje prostora koje se mogu zatvoriti.	—
3	Pokrenite probni rad crpke (pogledajte odjeljak "12.4.4 Probni rad aktuatora" [▸ 261]).	—
4	Očitajte brzinu protoka[a]. Ako je brzina protoka premala: ▪ Odzračite. ▪ Provjerite funkciju motora ventila za M1S i M2S. Prema potrebi zamijenite motor ventila.	—

[a] Tijekom probnog rada crpke jedinica može raditi ispod minimalne potrebne brzine protoka.

12.4.2 Funkcija odzračivanja

Namjena

Kod prvog puštanja u pogon i postavljanja jedinice vrlo je važno ukloniti sav zrak iz kruga vode. Dok je funkcija odzračivanja aktivna, crpka radi bez stvarnog rada jedinice i započinje uklanjanje zraka iz kruga vode.

NAPOMENA

Prije pokretanja odzračivanja otvorite dva ventila za ručno odzračivanje i provjerite je li krug u dovoljnoj mjeri napunjen vodom. S postupkom odzračivanja možete započeti samo ako voda istječe kroz ventil nakon otvaranja.

NAPOMENA

Zbog sigurnosnih razloga funkcija odzračivanja ne radi pri vrlo visokim temperaturama spremnika.

Ručni ili automatski

Postoje 2 načina odzračivanja:

- Ručni: možete postaviti malu ili veliku brzinu rada crpke. Možete postaviti položaj dvaju ventila za miješanje (ventil spremnika i mimovodni ventil). Odzračivanje se mora izvršiti kako na krugu za grijanje prostora tako i na krugu spremnika (kućna vruća voda).
- Automatski: jedinica automatski mijenja brzinu rada crpke i fiksira dva ventila za miješanje (ventil spremnika i mimovodni ventil) u srednjem položaju.

Tipičan postupak

Odzračivanje sustava treba se sastojati od:

1 Uklanjanja zraka iz jedinice uz pomoć ventila za ručno ispuštanje zraka

2 Ručnog odzračivanja
3 Automatskog odzračivanja
4 Uklanjanje zraka iz jedinice uz pomoć ventila za ručno ispuštanje zraka

INFORMACIJA

Započnite s ručnim odzračivanjem. Kad se ukloni gotovo sav zrak, pokrenite automatsko odzračivanje. Ako je potrebno, više puta pokrenite automatsko odzračivanje dok ne budete sigurni da je zrak potpuno uklonjen iz sustava. Tijekom funkcije odzračivanja NE vrijedi ograničenje brzine crpke [9-0D].

INFORMACIJA

Započnite odzračivanjem jedinice uz pomoć ventila za ručno ispuštanje zraka. Funkciju ručnog odzračivanja možete pokrenuti samo ako voda istječe kroz ventil nakon što ga otvorite. Kad se ukloni gotovo sav zrak, pokrenite automatsko odzračivanje. Ako je potrebno, više puta pokrenite automatsko odzračivanje dok ne budete sigurni da je zrak potpuno uklonjen iz sustava. Tijekom funkcije odzračivanja NE vrijedi ograničenje brzine crpke [9-0D].

Naposljetku otvorite dva ventila za ručno odzračivanje i provjerite je li krug u dovoljnoj mjeri napunjen vodom.

Funkcija odzračivanja automatski se zaustavlja nakon 30 minuta.

INFORMACIJA

Za najbolje rezultate, svaki krug odzračite zasebno.

Za uklanjanje zraka iz jedinice uz pomoć ventila za ručno ispuštanje zraka

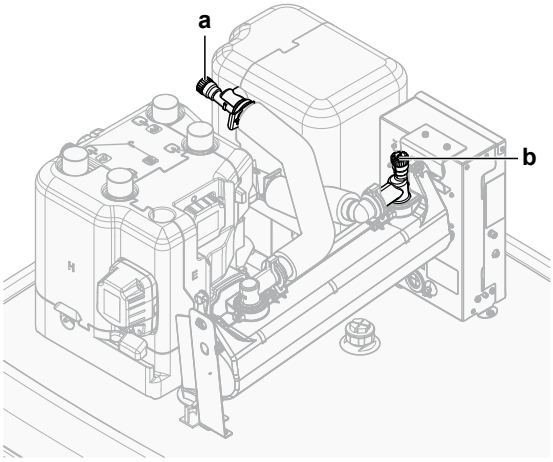

a, b Ventil za ručno ispuštanje zraka

1 Spojite crijevo na ventil za ručno ispuštanje zraka **a**. Usmjerite slobodni kraj dalje od jedinice.

2 Otvorite ventil okrećući ga dok zrak prestane izlaziti, zatim ga ponovno zatvorite.

3 Ako je ugrađen opcionalni pomoćni grijač, ponovite korake 1 i 2 za ventil **b**.

Za ručno odzračivanje

Uvjeti: Uvjerite se da je sav rad onemogućen. Idite na [C]: `Rad` i isključite `Grijanje/hlađenje prostora` i `Spremnik`.

1	Korisničku razinu dopuštenja postavite na `Instalater`. Pogledajte odjeljak "Mijenjanje korisničke razine dopuštenja" [▸ 161].	—

2	Idite na [A.3]: **Puštanje u pogon** > **Odzračivanje**.	
3	U izborniku, postavite **Vrsta** = **Ručno**.	
4	Odaberite **Pokreni odzračivanje**.	
5	Odaberite **OK** za potvrdu. **Rezultat:** Odzračivanje započinje. Automatski se zaustavlja kada je spremna.	
6	Tijekom ručnog rada: ▪ Možete promijeniti brzinu crpke. ▪ Morate promijeniti krug. Kako biste promijenili te postavke tijekom odzračivanja, otvorite izbornik i idite u [A.3.1.5]: **Postavke**.	
	▪ Pomaknite se u **Krug** i postavite na **Prostor**/**Spremnik**.	
	▪ Pomaknite se u **Brzina crpke** i postavite na **Niska**/**Visoka**.	
7	Za ručno zaustavljanje odzračivanja:	—
	1 Otvorite izbornik i idite u **Zaustavi odzračivanje**.	
	2 Odaberite **OK** za potvrdu.	

Za automatsko odzračivanje

Uvjeti: Uvjerite se da je sav rad onemogućen. Idite na [C]: **Rad** i isključite **Grijanje/hlađenje prostora** i **Spremnik**.

1	Korisničku razinu dopuštenja postavite na **Instalater**. Pogledajte odjeljak "Mijenjanje korisničke razine dopuštenja" [▸ 161].	—
2	Idite na [A.3]: **Puštanje u pogon** > **Odzračivanje**.	
3	U izborniku, postavite **Vrsta** = **Automatsko**.	
4	Odaberite **Pokreni odzračivanje**.	
5	Odaberite **OK** za potvrdu. **Rezultat:** Odzračivanje započinje. Po završetku rada automatski se zaustavlja.	
6	Za ručno zaustavljanje odzračivanja:	—
	1 U izborniku idite na **Zaustavi odzračivanje**.	
	2 Odaberite **OK** za potvrdu.	

12.4.3 Probni rad

Namjena

Obavite probni rad jedinice i pratite temperaturu izlazne vode i temperaturu spremnika kako biste provjerili radi li jedinica pravilno. Treba obaviti sljedeće probne radove:

- Grijanje
- Hlađenje (ako je primjenjivo)
- Spremnik

Obavljanje probnog rada

Uvjeti: Uvjerite se da je sav rad onemogućen. Idite na [C]: `Rad` i isključite `Grijanje/hlađenje prostora` i `Spremnik`.

1	Korisničku razinu dopuštenja postavite na `Instalater`. Pogledajte odjeljak "Mijenjanje korisničke razine dopuštenja" [▸ 161].	—
2	Idite na [A.1]: `Puštanje u pogon` > `Probni rad`.	
3	Odaberite test s popisa. **Primjer:** `Grijanje`.	
4	Odaberite `OK` za potvrdu. **Rezultat:** Probni rad započinje. Automatski se zaustavlja kada je spreman (±30 min).	
	Za ručno zaustavljanje probnog rada:	—
	1 U izborniku idite na `Zaustavite probni rad`.	
	2 Odaberite `OK` za potvrdu.	

INFORMACIJA

Ako je temperatura vanjskog prostora izvan radnog opsega, jedinica možda NEĆE raditi ili možda NEĆE isporučiti nazivni kapacitet.

Za praćenje temperatura izlazne vode i spremnika

Tijekom probnog rada pravilan rad jedinice može se provjeriti nadziranjem temperature izlazne vode (način grijanja/hlađenja) i temperature spremnika (način tople vode za kućanstvo).

Za nadzor temperatura:

1	U izborniku idite na `Osjetnici`.	
2	Odaberite informacije o temperaturi.	

12.4.4 Probni rad aktuatora

Namjena

Izvršite probni rad aktuatora za potvrdu rada različitih aktuatora. Primjerice, kada odaberete `Crpka`, započet će probni rad crpke.

Za probni rad aktuatora

Uvjeti: Uvjerite se da je sav rad onemogućen. Idite na [C]: `Rad` i isključite `Grijanje/hlađenje prostora` i `Spremnik`.

1	Korisničku razinu dopuštenja postavite na Instalater. Pogledajte odjeljak "Mijenjanje korisničke razine dopuštenja" [▸ 161].	—
2	Idite na [A.2]: `Puštanje u pogon` > `Probni rad aktuatora`.	
3	Odaberite test s popisa. **Primjer:** `Crpka`.	

4	Odaberite **OK** za potvrdu. **Rezultat:** Probni rad aktuatora započinje. Automatski se zaustavlja kada je spreman (±30 min).		
	Za ručno zaustavljanje probnog rada:		—
	1	U izborniku idite na **Zaustavite probni rad**.	
	2	Odaberite **OK** za potvrdu.	

Mogući probni radovi aktuatora

NAPOMENA

Za probni rad pomoćnog grijača pobrinite se da barem jedan od dvaju ventila za miješanje jedinice bude otvoren tijekom ispitivanja. U suprotnom može se aktivirati rastavna toplinska sklopka pomoćnog grijača.

INFORMACIJA

Pazite da temperatura izlazne vode pomoćnog grijača nije viša od 40°C, u suprotnom se test pomoćnog grijača neće pokrenuti.

- Test za **Pomoćni grijač 1**
- Test za **Pomoćni grijač 2**
- Test za **Crpka**

INFORMACIJA

Prije obavljanja probnog rada uvjerite se da je sav zrak ispušten. Također izbjegavajte smetnje u krugu vode tijekom probnog rada.

- Test za **Zaporni ventil**
- Test za **Signal KVV-a**
- Test za **Bivalentni signal**
- Test za **Izlaz alarma**
- Test za **Signal za H/G**
- Test za **Crpka KVV**
- Test za **Ventil spremnika**
- Test za **Mimovodni ventil**
- Test za **Izravna crpka dvozonskog kompleta** (dvozonski komplet EKMIKPOA ili EKMIKPHA)
- Test za **Crpka za miješanje dvozonskog kompleta** (dvozonski komplet EKMIKPOA ili EKMIKPHA)
- Test za **Ventil za miješanje dvozonskog kompleta** (dvozonski komplet EKMIKPOA ili EKMIKPHA)

12.4.5 Isušivanje estriha za podno grijanje

O isušivanju estriha za podno grijanje

Namjena

Funkcija isušivanja estriha podnog grijanja (PG) koristi se za isušivanje estriha sustava podnog grijanja tijekom izgradnje neke građevine.

NAPOMENA

Dužnost je instalatera:

- obratiti se proizvođaču estriha zbog uputa o maksimalnoj dopuštenoj temperaturi vode kako bi se izbjeglo pucanje estriha,
- programirati plan isušivanja estriha za podno grijanje prema početnim uputama za grijanje proizvođača estriha,
- redovno provjeravati pravilan rad postavljanja,
- provesti ispravan program koji je u skladu s vrstom upotrijebljenog estriha.

Isušivanje estriha za podno grijanje prije ili tijekom postavljanja vanjske jedinice

Funkcija isušivanja estriha za podno grijanje (PG) može se izvršiti bez dovršetka vanjske instalacije. U tom slučaju pomoćni grijač obavit će isušivanje estriha i dovoditi izlaznu vodu bez rada toplinske crpke.

Isušivanje estriha za podno grijanje nakon postavljanja vanjske jedinice

Ako je vanjska temperatura okoline i postavka [4-02]> 25°C pomoćni grijač obavit će isušivanje estriha i dovoditi izlaznu vodu bez rada toplinske crpke.

Za programiranje plana isušivanja estriha za podno grijanje

Trajanje i temperatura

Instalater može programirati najviše 20 koraka. Za svaki korak treba unijeti:

1. trajanje u satima, do 72 sata,
2. željenu temperatura izlazne vode, do 55°C.

Primjer:

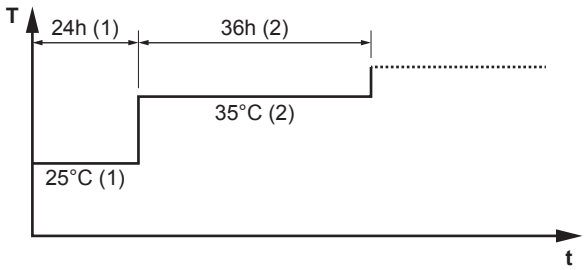

T Željena temperatura izlazne vode (15~55°C)
t Trajanje (1~72 h)
(1) 1. korak radnje
(2) 2. korak radnje

Koraci

1	Korisničku razinu dopuštenja postavite na `Instalater`. Pogledajte odjeljak "Mijenjanje korisničke razine dopuštenja" [▸ 161].	—
2	Idite na [A.4.2]: `Puštanje u pogon` > `GIP sušenje estriha` > `Program`.	
3	Programiranje plana: Za dodavanje novog koraka odaberite sljedeći prazan redak i promijenite mu vrijednost. Za brisanje koraka i svih koraka ispod njega, trajanje smanjite na "–".	—
	▪ Pomičite se kroz plan.	
	▪ Namjestite trajanje (između 1 i 72 sata) i temperature (između 15°C i 55°C).	

4	Pritisnite lijevi kotačić za spremanje plana.	

Za izvođenje programa isušivanja estriha za podno grijanje

INFORMACIJA

- Ako je `Hitan slučaj` postavljeno na `Ručno` ([9.5]=0), i jedinica se aktivira kako bi započela rad u hitnom slučaju, prije pokretanja će se na korisničkom sučelju pojaviti upit za potvrdu. Funkcija isušivanja estriha za podno grijanje aktivna je čak i ako korisnik NE potvrdi rad u hitnom slučaju.
- Tijekom isušivanja estriha za podno grijanje NE vrijedi ograničenje brzine crpke [9-0D].

NAPOMENA

Želite li provesti isušivanje estriha za podno grijanje, obavezno onemogućite zaštitu sobe od smrzavanja ([2-06]=0). Zaštita je standardno omogućena ([2-06]=1). Međutim, zbog načina rada "instalater na lokaciji" (pogledajte odjeljak "Puštanje u pogon"), zaštita sobe od smrzavanja automatski će biti onemogućena 12 sati nakon prvog uključivanja napajanja.

Ako isušivanje estriha ipak treba provesti po isteku prvih 12 sati od uključivanja, ručno onemogućite zaštitu sobe od smrzavanja namještanjem postavke [2-06] na "0" i OSTAVITE ju u onemogućenom stanju sve do završetka isušivanja estriha. Zanemarivanjem ove napomene može se prouzročiti pucanje estriha.

NAPOMENA

Da bi isušivanja estriha za podno grijanje moglo započeti, treba namjestiti sljedeće postavke:

- [4-00]=1
- [C-02]=0
- [D-01]=0
- [4-08]=0
- [4-01]≠1

Koraci

Uvjeti: Plan za isušivanje estriha za podno grijanje je programiran. Pogledajte odjeljak "Za programiranje plana isušivanja estriha za podno grijanje" [▸ 263].

Uvjeti: Uvjerite se da je sav rad onemogućen. Idite na [C]: `Rad` i isključite `Grijanje/hlađenje prostora` i `Spremnik`.

1	Korisničku razinu dopuštenja postavite na `Instalater`. Pogledajte odjeljak "Mijenjanje korisničke razine dopuštenja" [▸ 161].	—
2	Idite na [A.4]: `Puštanje u pogon` > `GIP sušenje estriha`.	
3	Odaberite `Pokreni GIP sušenja estriha`.	
4	Odaberite `OK` za potvrdu. **Rezultat:** Program isušivanja estriha za podno grijanje započinje. Po završetku rada automatski se zaustavlja.	

5	Ručno zaustavljanje programa isušivanja estriha za podno grijanje:		—
	1	Otvorite izbornik i idite u **Zaustavi GIP sušenje estriha**.	
	2	Odaberite **OK** za potvrdu.	

Za očitavanje stanja isušivanja estriha za podno grijanje

Uvjeti: Provodite program isušivanja estriha za podno grijanje.

1	Pritisnite tipku za vraćanje natrag. **Rezultat:** Prikazat će se grafikon koji ističe trenutačni korak plana isušivanja estriha, ukupno preostalo vrijeme i trenutačna željena temperatura izlazne vode.		
2	Pritisnite lijevi kotačić za otvaranje strukture izbornika i za:		
	1	Prikaz statusa osjetnika i aktuatora.	—
	2	Prilagodite trenutačni program	—

Zaustavljanje programa isušivanja estriha za podno grijanje (PG)

Pogreška U3

Ako se program zaustavi zbog pogreške ili isključenja prekidača rada, na korisničkom sučelju prikazat će se pogreška U3. Za pojašnjenje kodova pogreške pogledajte "15.4 Rješavanje problema na osnovi kodova grešaka" [▸ 280].

U slučaju nestanka struje ne generira se pogreška U3. Kada se ponovno uspostavi napajanje, jedinica automatski ponovno pokreće posljednji korak i nastavlja program.

Zaustavite sušenje estriha za PG

Ručno zaustavljanje programa isušivanja estriha za podno grijanje:

1	Idite na [A.4.3]: **Puštanje u pogon** > **GIP sušenje estriha**	—
2	Odaberite **Zaustavi GIP sušenje estriha**.	
3	Odaberite **OK** za potvrdu. **Rezultat:** Isušivanje estriha za podno grijanje se zaustavlja.	

Očitavanje statusa estriha za podno grijanje (PG)

Kada se program zaustavi zbog pogreške, isključenja rada ili smetnji u napajanju, možete očitati stanje isušivanja estriha za podno grijanje:

1	Idite na [A.4.3]: **Puštanje u pogon** > **GIP sušenje estriha** > **Status**	
2	Vrijednost možete očitati ovdje: **Zaustav. na** + korak u kojem je zaustavljeno isušivanje estriha za podno grijanje.	—
3	Izmijenite i ponovo pokrenite izvršenje programa[(a)].	—

[(a)] Ako se program isušivanja estriha za podno grijanje (PG) zaustavi zbog nestanka struje, a zatim se napajanje električnom energijom nastavi, program će automatski ponovno pokrenuti zadnji primijenjeni korak.

12.4.6 Za postavljanje bivalentnih izvora topline

Kod sustava bez neizravnog pomoćnog bojlera priključenog na spremnik obavezno se mora postaviti električni pomoćni grijač kako bi se osigurao siguran rad u svim uvjetima.

Modeli s povratnim ispustom

Za modele s povratnim ispustom uvijek se mora postaviti pomoćni grijač (EKECBUA*).

Za modele s povratnim ispustom, tvornička postavka koda polja [C-02] namještena je na 0.

Bivalentni modeli

Za bivalentne modele, tvornička postavka koda polja [C-02] namještena je na 2. Pretpostavlja se da je spojen vanjski izvor topline za bivalentni rad kojim se može upravljati (više informacija potražite u referentnom vodiču za instalatera).

Ako nema vanjskog izvora topline za bivalentni rad kojim se može upravljati, mora se postaviti pomoćni grijač (EKECBUA*), a kod polja [C-02] postavlja se na 0.

SAVJET: ako je kod polja [C-02] postavljen na 0 a pomoćni grijač nije spojen, odašilje se greška UA 17 na AL 3 * ECH2O.

12.4.7 Za promjenu važnih postavki za optimizirani rad sustava

NAPOMENA

Uvjerite se da je obavezni pomoćni grijač ugrađen na jedinicama koje nisu bivalentne. Izostanak pomoćnog grijača uzrokovat će previsoke brzine protoka i pogrešno ponašanje jedinice.

Promjena postavki ograničenja crpke

Ograničenje brzine crpke [9-0D] određuje maksimalnu brzinu crpke. Ne upotrebljavajte vrijednost 4 ili 8 kako biste zadržali stvarni protok unutar očekivanih granica.

#	Kod	Opis
[4.7]	[9-0D]	**Ograničenje:** Prikazuje se samo kada dvozonski komplet (EKMIKPOA ili EKMIKPHA) NIJE postavljen. `Ograničenje crpke`

Za više informacija o mogućim vrijednostima pogledajte "11.5.5 Grijanje/hlađenje prostora" [▸ 198].

Promjena načina zagrijavanja i zadane vrijednosti temperature za spremnik

Pri isporuci je `Način zagrijavanja` za spremnik postavljen u način rada `Samo ponovno zagrijavanje`. Način rada `Samo ponovno zagrijavanje` = ECO način rada - nema rada pomoćnog grijača, također ne ako toplinska crpka ne radi.

Ako su potrebne temperature spremnika veće od 45°C pri višim temperaturama okoline >25°C promijenite `Način zagrijavanja` u način rada `Planirani način ponovnog zagrijavanja`.

Kako se mijenja `Način zagrijavanja`:

1	Idite na: [5] `Spremnik` > [5.6] `Način zagrijavanja`	
2	Postavite način zagrijavanja na: `Planirani način ponovnog zagrijavanja`	

Kako se programira raspored i zadana vrijednost temperature:

1	Idite na: [5] `Spremnik` -> [5.5] `Raspored`	
2	Programirajte raspored za `Ponedjeljak`	—
	1 Odaberite `Ponedjeljak`. 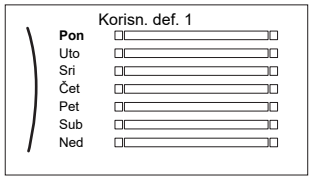	
	2 Odaberite `Uredi`. 	
	3 Lijevim kotačićem odaberite unos pa ga potom uredite desnim kotačićem. Postavite raspored za dan u tjednu kao 00:00 i odaberite željenu zadanu vrijednost temperature. Plava boja pokazuje da je raspored grijanja na snazi cijeli dan.	
	4 Potvrdite promjene. **Rezultat:** Raspored za ponedjeljak je definiran. Vrijednost posljednje radnje valjana je do sljedeće programirane radnje. U ovom primjeru ponedjeljak je prvi programirani dan. Stoga je posljednja programirana radnja valjana do prve radnje sljedećeg ponedjeljka.	
3	Kopirajte raspored na ostale radne dane	—
	1 Odaberite `Ponedjeljak`. 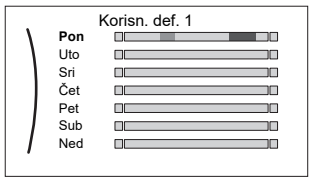	
	2 Odaberite `Kopiraj`. 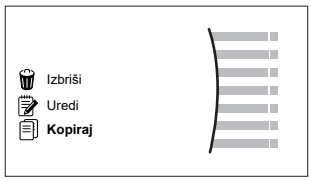 **Rezultat:** Pored kopiranog dana prikazuje se "C".	
	3 Odaberite `Utorak`.	
	4 Odaberite `Zalijepi`.	
	5 Ponovite ovaj postupak za sve ostale dane u tjednu.	—

Više pojedinosti potražite u priručniku za rukovanje.

13 Predaja korisniku

Kada se završi pokusni rad i jedinica ispravno radi, korisniku obavezno objasnite sljedeće:

- Upišite trenutačne postavke u tablicu postavki instalatera (u priručnik za rukovanje).
- Provjerite ima li korisnik tiskanu dokumentaciju i zamolite ga/je da je čuva za buduću upotrebu. Obavijestite korisnika/cu da cjelovitu dokumentaciju može pronaći na URL-u navedenom ranije u ovom priručniku.
- Objasnite korisniku kako se pravilno upravlja sustavom i što mora napraviti u slučaju problema.
- Pokažite korisniku što da radi kako bi održavao jedinicu.
- Upoznajte korisnika sa savjetima za uštedu energije kako je opisano u priručniku za rukovanje.

14 Održavanje i servisiranje

NAPOMENA

Kontrolni popis općeg održavanja/pregleda. Uz upute za održavanje u ovom poglavlju, dostupan je i standardni kontrolni popis za održavanje na Daikin Business Portal (potrebna je autentifikacija).

Kontrolni popis općeg održavanja/pregleda nadopuna je uputama u ovom poglavlju i može se upotrebljavati kao smjernica i predložak za izvještavanje tijekom održavanja.

NAPOMENA

Održavanje MORA provoditi ovlašteni instalater ili servisni tehničar.

Preporučujemo da obavite održavanje najmanje jednom godišnje. Međutim, važeći zakonski propisi mogu zahtijevati kraće rokove održavanja.

U ovom poglavlju

14.1 Pregled: održavanje i servisiranje ... 269
14.2 Mjere opreza pri održavanju ... 269
14.3 Godišnje održavanje ... 269
14.3.1 Godišnje održavanje vanjske jedinice: upute ... 269
14.3.2 Godišnje održavanje unutarnje jedinice: pregled ... 270
14.3.3 Godišnje održavanje unutarnje jedinice: upute ... 270

14.1 Pregled: održavanje i servisiranje

U ovom poglavlju sadržane su informacije o:

- Godišnjem održavanju vanjske jedinice
- Godišnje održavanje unutarnje jedinice

14.2 Mjere opreza pri održavanju

OPASNOST: OPASNOST OD STRUJNOG UDARA

OPASNOST: OPASNOST OD OPEKLINA/OPARINA

NAPOMENA: Opasnost od elektrostatičkog pražnjenja

Prije obavljanja bilo kakvog održavanja ili servisnih radova dodirnite metalni dio jedinice kako biste uklonili statički elektricitet i zaštitili tiskanu pločicu.

14.3 Godišnje održavanje

14.3.1 Godišnje održavanje vanjske jedinice: upute

Izmjenjivač topline

Izmjenjivač topline vanjske jedinice može se začepiti prašinom, nečistoćama lišćem i drugim. Preporučujemo čišćenje izmjenjivača topline jednom godišnje. Začepljeni

izmjenjivač topline može dovesti do preniskog ili previsokog tlaka što će rezultirati lošijim performansama.

14.3.2 Godišnje održavanje unutarnje jedinice: pregled

OPASNOST: OPASNOST OD OPEKLINA/OPARINA

Voda u spremniku i svi spojeni cjevovodi mogu biti vrlo vrući.

- Tlak vode
- Magnetski filtar/odvajač prljavštine
- Ventil za ograničenje tlaka vode
- Crijevo sigurnosnog ventila
- Razvodna kutija
- Razina vode u spremniku

14.3.3 Godišnje održavanje unutarnje jedinice: upute

Tlak vode – krug za grijanje/hlađenje prostora

Tlak vode održavajte iznad 1 bar. Ako je niži, dodajte vode.

Magnetski filtar/odvajač prljavštine

NAPOMENA

Radovi održavanja opcionalnog magnetskog filtra/odvajača prljavštine moraju se obavljati jedanput godišnje. Slijedite upute u priručniku opcionalne opreme.

Ventil za ograničenje tlaka vode

Otvorite ventil i provjerite radi li ispravno. **Voda može biti vrlo vruća!**

Kontrolne točke su sljedeće:

- Protok vode koji dolazi od sigurnosnog ventila dovoljno je visok, nema sumnje na blokadu ventila ili između cijevi.
- Prljava voda izlazi iz odušnog ventila:
  - držite ventil otvorenim dok ispuštena voda više NE bude sadržavala nečistoće
  - isperite sustav

Preporučujemo učestalije izvođenje ovih postupaka održavanja.

Razvodna kutija

- Obavite temeljit vizualni pregled razvodne kutije i potražite očite nedostatke kao što su olabavljeni spojevi ili neispravno ožičenje.
- Ommetrom provjerite ispravan rad sklopnika K1M, K2M, K3M i K5M (ovisno o vašoj instalaciji). Svi kontakti ovih sklopnika moraju biti u otvorenom položaju kada je napajanje isključeno.

UPOZORENJE

Ako je unutarnje ožičenje oštećeno, mora ga zamijeniti proizvođač, njegov ovlašteni serviser ili slična stručna osoba.

Razina vode u spremniku

Izvršite vizualnu provjeru razine vode u spremniku.

1 Otvorite sljedeće (pogledajte odjeljak "7.2.4 Za otvaranje unutarnje jedinice" [▸ 81]):

1	Ploča korisničkog sučelja	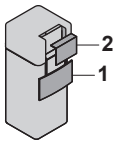
2	Razvodna kutija	

2 Provjerite je li vidljiv crveni indikator razine. Ako NIJE, dodajte vodu u spremnik (pogledajte "8.6.7 Za punjenje spremnika" [▸ 117]).

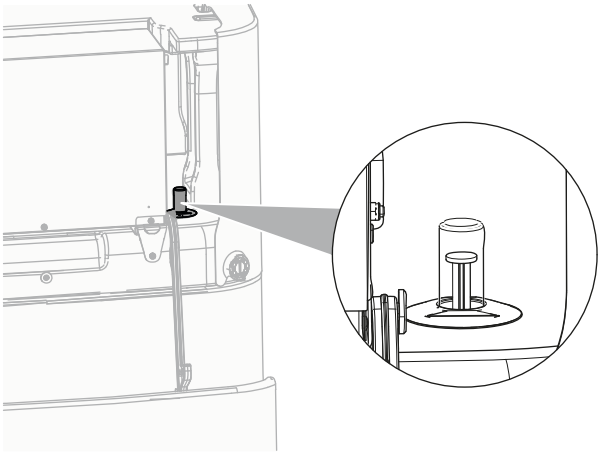

15 Otklanjanje smetnji

Kontakt

Ako se jave simptomi u nastavku, problem možete pokušati riješiti i sami. Za sve druge probleme obratite se svom instalateru. Broj za kontakt/korisničku službu možete pronaći putem korisničkog sučelja.

1	Idite na [8.3]: `Informacije` > `Informacije o dobavljaču`.	

U ovom poglavlju

15.1 Pregledni prikaz: Otklanjanje smetnji ... 272
15.2 Mjere opreza kod otklanjanja smetnji ... 272
15.3 Rješavanje problema na temelju simptoma ... 273
15.3.1 Simptom: jedinica NE grije i ne hladi prema očekivanom ... 273
15.3.2 Simptom: vruća voda NE dostiže željenu temperaturu ... 275
15.3.3 Simptom: kompresor se NE pokreće (grijanje prostora ili grijanje kućne vruće vode) ... 275
15.3.4 Simptom: sustav proizvodi šum krkljanja nakon puštanja u pogon ... 276
15.3.5 Simptom: crpka je blokirana ... 277
15.3.6 Simptom: crpka proizvodi buku (kavitacija) ... 277
15.3.7 Simptom: sigurnosni ventil se otvara ... 278
15.3.8 Simptom: ventil za ograničenje tlaka vode curi ... 278
15.3.9 Simptom: prostor se NE zagrijava dovoljno pri niskim vanjskim temperaturama ... 279
15.3.10 Simptom: Funkcija dezinfekcije spremnika NIJE ispravno dovršena (pogreška AH) ... 280
15.4 Rješavanje problema na osnovi kodova grešaka ... 280
15.4.1 Prikaz teksta pomoći u slučaju kvara ... 280
15.4.2 Kodovi pogrešaka: pregled ... 281

15.1 Pregledni prikaz: Otklanjanje smetnji

U ovom je poglavlju opisano što trebate učiniti u slučaju problema.

Sadrži informacije o sljedećim temama:

- Rješavanje problema na temelju simptoma
- Rješavanje problema na osnovi kodova pogreški

Prije otklanjanja smetnji

Obavite temeljit vizualni pregled jedinice i potražite očite greške kao što su olabavljeni spojevi ili neispravno ožičenje.

15.2 Mjere opreza kod otklanjanja smetnji



OPASNOST: OPASNOST OD STRUJNOG UDARA



OPASNOST: OPASNOST OD OPEKLINA/OPARINA

UPOZORENJE

- Kada obavljate pregled na razvodnoj kutiji jedinice, UVIJEK provjerite je li jedinica odvojena s električne mreže. Isključite odgovarajući prekidač.
- Ako je aktivirana sigurnosna naprava, zaustavite uređaj i pronađite zašto je sigurnosna naprava aktivirana prije nego je resetirate. NIKADA nemojte zaobilaziti sigurnosne uređaje i ne mijenjajte njihove vrijednosti s tvornički zadanih postavki. Ako ne možete pronaći uzrok problema, obratite se dobavljaču.

UPOZORENJE

Spriječite opasnosti zbog nehotičnog resetiranja rastavne toplinske sklopke: napajanje ovog uređaja se NE SMIJE dovoditi putem vanjskog sklopnog uređaja, kao što je programator, niti priključiti na strujni krug koji redovito uključuje i isključuje komunalna služba.

15.3 Rješavanje problema na temelju simptoma

15.3.1 Simptom: jedinica NE grije i ne hladi prema očekivanom

Mogući uzroci	Korektivni postupci
Postavka temperature NIJE točna	Provjerite postavku temperature na daljinskom upravljaču. Pogledajte Priručnik za rukovanje.
Protok vode je preslab	Provjerite i potvrdite sljedeće: ▪ Svi zaporni ventili kruga vode potpuno su otvoreni. ▪ Filtar vode je čist. Očistite ako je potrebno. ▪ U sustavu nema zraka. Odzračite ako je potrebno. Sustav možete odzračiti ručno (pogledajte "Za ručno odzračivanje" [▶ 259]) ili upotrijebite funkciju automatskog odzračivanja (pogledajte "Za automatsko odzračivanje" [▶ 260]). ▪ Tlak vode je >1 bar. ▪ Ekspanzijska posuda NIJE oštećena. ▪ Ventil (ako je dio opreme) kruga vode koji ide prema ekspanzijskoj posudi je otvoren. ▪ Otpor u krugu vode NIJE previsok za crpku (pogledajte ESP krivulju u poglavlju "Tehnički podaci"). Ako se problem javlja i nakon provođenja svih prethodno navedenih provjera, obratite se dobavljaču. U nekim slučajevima normalno je da jedinica upotrebljava slab protok vode.

Mogući uzroci	Korektivni postupci
Zapremnina vode u instalaciji je premala	Sa sigurnošću utvrdite da je zapremnina vode u instalaciji iznad minimalno potrebne vrijednosti (pogledajte "8.5.2 Za provjeru zapremnine vode i brzine protoka" [▶ 109]).

Mogući uzroci	Korektivni postupci
Postavka temperature NIJE točna	Provjerite postavku temperature na daljinskom upravljaču. Pogledajte Priručnik za rukovanje.
Protok vode je preslab	Provjerite i potvrdite sljedeće: ▪ Svi zaporni ventili kruga vode potpuno su otvoreni. ▪ Filtar vode je čist. Očistite ako je potrebno. ▪ U sustavu nema zraka. Odzračite ako je potrebno. Sustav možete odzračiti ručno (pogledajte "Za ručno odzračivanje" [▶ 259]) ili upotrijebite funkciju automatskog odzračivanja (pogledajte "Za automatsko odzračivanje" [▶ 260]). ▪ Tlak vode je >1 bar. ▪ Ekspanzijska posuda NIJE oštećena. ▪ Ventil (ako je dio opreme) kruga vode koji ide prema ekspanzijskoj posudi je otvoren. ▪ Otpor u krugu vode NIJE previsok za crpku (pogledajte ESP krivulju u poglavlju "Tehnički podaci"). Ako se problem javlja i nakon provođenja svih prethodno navedenih provjera, obratite se dobavljaču. U nekim slučajevima normalno je da jedinica upotrebljava slab protok vode.
Protok vode je previsok (nema grijanja prostora)	Provjerite i potvrdite sljedeće: ▪ Obvezni pomoćni grijač ugrađen je na jedinicama koje nisu bivalentne (izostanak pomoćnog grijača uzrokovat će previsoke brzine protoka i pogrešno ponašanje jedinice.). ▪ Za promjenu postavki ograničenja crpke ([9-0D] na 3/7 ili 2/6. Ne upotrebljavajte postavke 4/8.
Zapremnina vode u instalaciji je premala	Sa sigurnošću utvrdite da je zapremnina vode u instalaciji iznad minimalno potrebne vrijednosti (pogledajte "8.5.2 Za provjeru zapremnine vode i brzine protoka" [▶ 109]).

15.3.2 Simptom: vruća voda NE dostiže željenu temperaturu

Mogući uzroci	Korektivni postupci
Jedan od senzora temperature spremnika je u kvaru.	Za poduzimanje odgovarajuće korektivne radnje pogledajte servisni priručnik jedinice.
Pomoćni bojler ne radi ispravno.	Ako je pomoćni bojler spojen izravno na spremnik, osigurajte sljedeće: ▪ bojler radi ispravno, ▪ kapacitet bojlera je dovoljan.

Mogući uzroci	Korektivni postupci
Spremnik tople vode ne zagrijava se do zadane vrijednosti >45°C ako je temperatura spremnika viša od 30°C, a temperatura okoline viša od 25°C.	Ako se spremnik za toplu vodu ne zagrijava, pobrinite se za sljedeće: ▪ zadana vrijednost temperature spremnika mora se promijeniti na 45°C. Ako se traži zadana vrijednost temperature spremnika viša od 45°C, pobrinite se za sljedeće: ▪ način zagrijavanja za kontrolu kućne vruće vode mora se promijeniti iz `Samo ponovno zagrijavanje` u `Planirani način ponovnog zagrijavanja`. ▪ raspored i zadana vrijednost temperature moraju se definirati za planirani način ponovnog zagrijavanja. Više podataka pogledajte pod naslovom "12.4.7 Za promjenu važnih postavki za optimizirani rad sustava" [▶ 266].

15.3.3 Simptom: kompresor se NE pokreće (grijanje prostora ili grijanje kućne vruće vode)

Mogući uzroci	Korektivni postupci
Kompresor se ne može pokrenuti ako je temperatura vode preniska. Jedinica će upotrijebiti pomoćni grijač kako bi postigle minimalnu temperaturu vode (12°C), nakon čega se kompresor može pokrenuti.	Ako se ne pokreće ni pomoćni grijač, provjerite i uvjerite se u sljedeće: ▪ Napajanje pomoćnog grijača pravilno je ožičeno. ▪ Toplinska zaštita pomoćnog grijača NIJE aktivirana. ▪ Sklopnici pomoćnog grijača NISU u kvaru. Ako se problem i dalje javlja, obratite se svom dobavljaču.

Mogući uzroci	Korektivni postupci
Postavke napajanja po preferencijalnoj stopi kWh i električni priključci se NE podudaraju	Ovo bi se trebalo podudarati s priključcima kako je objašnjeno pod naslovima: ▪ "9.3.2 Za priključivanje glavnog električnog napajanja" [▸ 129] ▪ "9.1.4 O napajanju po preferencijalnoj stopi kWh" [▸ 121] ▪ "9.1.5 Pregled električnih priključaka osim vanjskih aktuatora" [▸ 121]
Elektrodistributer šalje signal preferencijalne stope kWh	U korisničkom sučelju idite na [8.5.B] **Informacije** > **Aktuatori** > **Prisilni isključeni kontakt**. Ako je stavka **Prisilni isključeni kontakt** postavljena na **Uključeno**, jedinica radi prema preferencijalnoj stopi kWh. Čekajte povratak napajanja (maksimalno 2 sata).
Pokretanje proizvodnje kućne vruće vode (uključujući dezinfekciju) i grijanja prostora planirano je u isto vrijeme.	Promijenite raspored kako se ta dva načina rada ne bi pokretala istodobno.

15.3.4 Simptom: sustav proizvodi šum krkljanja nakon puštanja u pogon

Mogući uzrok	Korektivni postupci
U sustavu ima zraka.	Odzračite sustav.[a]
Nepravilno hidrauličko uravnoteženje.	Posao koji mora obaviti instalater: 1 Provedite hidrauličko uravnoteženje kako biste osigurali pravilnu raspodjelu protoka između uređaja za isijavanje. 2 Ako hidrauličko uravnoteženje nije dovoljno, promijenite postavke ograničenja crpke ([9-0D] i [9-0E] ako je primjenjivo).
Razni kvarovi.	Provjerite prikazuje li se 🔔 ili ⚠ na početnom zaslonu korisničkog sučelja. Više podataka o kvaru pronađite pod naslovom "15.4.1 Prikaz teksta pomoći u slučaju kvara" [▸ 280].

[a] Preporučujemo da odzračivanje izvršite uz pomoć funkcije odzračivanja na jedinici (to mora obaviti instalater). Ako odzračujete uređaje za isijavanje topline ili kolektore, imajte na umu sljedeće:

UPOZORENJE

Odzračivanje uređaja za isijavanje topline ili kolektora. Prije odzračivanja uređaja za isijavanje topline ili kolektora, provjerite prikazuje li se ili na početnom zaslonu korisničkog sučelja.

- Ako se ne prikazuje, možete odmah obaviti odzračivanje.
- Ako se prikazuje, uvjerite se da je prostorija u kojoj želite obaviti odzračivanje dovoljno ventilirana. **Reason:** u slučaju puknuća, rashladno sredstvo može istjecati u krug vode, a potom i u prostoriju prilikom odzračivanja uređaja za isijavanje topline ili kolektora.

15.3.5 Simptom: crpka je blokirana

Mogući uzroci	Korektivni postupci
Ako je jedinica dugo bila isključena, kamenac bi mogao blokirati rotor crpke.	Izvadite vijak kućišta statora pa odvijačem zakrećite keramičko vratilo rotora u jednu i u drugu stranu dok se rotor ne deblokira.[a] **Napomena:** NE primjenjujte prekomjernu silu. 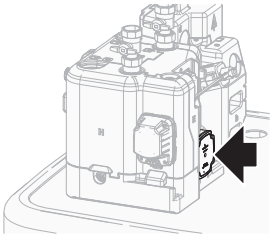 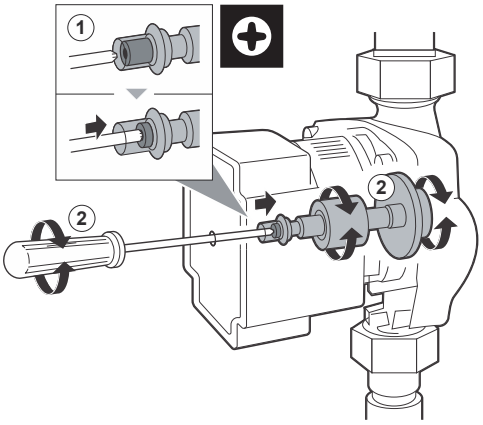

[a] Ako se rotor crpke ne može deblokirati na taj način, morat ćete rastaviti crpku i rukom okretati rotor.

15.3.6 Simptom: crpka proizvodi buku (kavitacija)

Mogući uzroci	Korektivni postupci
U sustavu ima zraka	Ručno odzračite sustav (pogledajte "Za ručno odzračivanje" [▶ 259]) ili upotrijebite funkciju automatskog odzračivanja (pogledajte "Za automatsko odzračivanje" [▶ 260]).

Mogući uzroci	Korektivni postupci
Tlak vode na ulazu crpke je prenizak	Provjerite i potvrdite sljedeće: ▪ Tlak vode je >1 bar. ▪ Osjetnik tlaka vode nije oštećen. ▪ Ekspanzijska posuda NIJE oštećena. ▪ Ventil (ako je dio opreme) kruga vode koji ide prema ekspanzijskoj posudi je otvoren. ▪ Postavka predtlaka ekspanzijske posude je točna.

15.3.7 Simptom: sigurnosni ventil se otvara

Mogući uzroci	Korektivni postupci
Ventil (ako je dio opreme) kruga vode koji ide prema ekspanzijskoj posudi je zatvoren.	Otvorite ventil.
Dobavna visina kruga vode je previsoka	Dobavna visina kruga vode je razlika u visini između unutarnje jedinice i najviše točke kruga vode. Ako je unutarnja jedinica smještena na najvišoj točki instalacije, tada se za visinu instalacije uzima 0 m. Maksimalna dobavna visina kruga vode je 10 m. Provjerite zahtjeve za postavljanje.

15.3.8 Simptom: ventil za ograničenje tlaka vode curi

Mogući uzroci	Korektivni postupci
Nečistoća blokira izlaz sigurnosnog ventila za vodu	Provjerite ispravan rad sigurnosnog ventila okretanjem crvenog gumba na ventilu u smjeru suprotnom od kazaljki na satu: ▪ Ako NE čujete kuckanje, obratite se svom dobavljaču. ▪ Ako voda nastavi istjecati iz jedinice, najprije zatvorite ulazne i izlazne zaporne ventile za vodu pa se zatim obratite svom dobavljaču.

15.3.9 Simptom: prostor se NE zagrijava dovoljno pri niskim vanjskim temperaturama

Mogući uzroci	Korektivni postupci
Rad pomoćnog grijača nije aktiviran	Provjerite sljedeće: ▪ Omogućen je način rada pomoćnog grijača. Idite na: [9.3.8]: **Postavke instalatera** > **Rezervni grijač** > **Rad** [4-00] ▪ Uključen je prekidač za nadstrujnu zaštitu pomoćnog grijača. Ako nije, uključite ga. ▪ Toplinska zaštita pomoćnog grijača NIJE aktivirana. Ako je aktivirana, provjerite sljedeće, a zatim pritisnite gumb za resetiranje u razvodnoj kutiji: - Tlak vode - Ima li u sustavu zraka - Rad odzračivanja
Pomoćni bojler ne radi ispravno.	Ako je pomoćni bojler spojen izravno na spremnik i aktivirana je podrška za grijanje prostora, osigurajte sljedeće: ▪ bojler radi ispravno, ▪ kapacitet bojlera je dovoljan.
Temperatura izjednačenja pomoćnog grijača nije pravilno konfigurirana	Povisite temperaturu izjednačenja kako bi se na višim vanjskim temperaturama uključio pomoćni grijač. Idite na: [9.3.7]: **Postavke instalatera** > **Rezervni grijač** > **Temperatura izjednačenja** [5-01]
U sustavu ima zraka.	Sustav odzračite ručno ili automatski. Pogledajte funkciju odzračivanja u poglavlju "12 Puštanje u rad" [▸ 255].
Preveliki kapacitet toplinske crpke upotrebljava se za grijanje kućne vruće vode	Provjerite jesu li postavke **Prioritet grijanja prostora** konfigurirane na odgovarajući način: ▪ Uvjerite se da je opcija **Prioritet grijanja prostora** omogućena. Idite na [9.6.1]: **Postavke instalatera** > **Balansiranje** > **Prioritet grijanja prostora** [5-02] ▪ Povisite "temperaturu prioritetnog grijanja prostora" kako bi se na višim vanjskim temperaturama uključio pomoćni grijač. Idite na [9.6.3]: **Postavke instalatera** > **Balansiranje** > **Prioritetna temperatura** [5-03]

15.3.10 Simptom: Funkcija dezinfekcije spremnika NIJE ispravno dovršena (pogreška AH)

Mogući uzroci	Korektivni postupci
Funkcija dezinfekcije prekinuta je dotokom kućne vruće vode na slavinu	Programirajte pokretanje funkcije dezinfekcije kada se u sljedeća 4 sata NE očekuje dotok kućne vruće vode na slavinu.
Velik dotok kućne vruće vode na slavinu dogodio se malo prije planiranog pokretanja funkcije dezinfekcije	Ako je u stavci [5.6] `Spremnik` > `Način zagrijavanja` odabran način rada `Samo ponovno zagrijavanje`, preporučuje se programiranje pokretanja funkcije dezinfekcije najmanje 4 sata nakon posljednjeg očekivanog većeg dotoka tople vode na slavinu. Ovo pokretanje može se postaviti putem postavki instalatera (funkcija dezinfekcije).
Dezinfekcija je zaustavljena ručno: [C.3] `Rad` > `Spremnik` je isključen tijekom dezinfekcije.	NE zaustavljajte rad spremnika tijekom dezinfekcije.

15.4 Rješavanje problema na osnovi kodova grešaka

Ako jedinica naiđe na problem, korisničko sučelje prikazuje kôd greške. Važno je razumjeti problem i poduzeti protumjere prije poništavanja koda greške. To treba obaviti ovlašteni instalater ili vaš lokalni dobavljač.

Ovo poglavlje daje vam pregled većine mogućih kodova grešaka i njihovih opisa kako se pojavljuju na korisničkom sučelju.

INFORMACIJA

U servisnom priručniku pogledajte:

- Cjelovit popis kodova grešaka
- Više smjernica za rješavanje problema za svaku pogrešku

15.4.1 Prikaz teksta pomoći u slučaju kvara

U slučaju kvara, na početnom će se zaslonu ovisno o ozbiljnosti pojaviti sljedeće:

- 🔔: pogreška
- ⚠: kvar

Možete dobiti kratki i dugi opis kvara na sljedeći način:

1	Pritisnite lijevi kotačić za otvaranje glavnog izbornika i idite na stavku `Neispravnost`. **Rezultat:** Na zaslonu se prikazuje kratki opis pogreške i kôd pogreške.	
2	Pritisnite **?** na zaslonu pogreške. **Rezultat:** Na zaslonu se prikazuje dugački opis pogreške.	**?**

15.4.2 Kodovi pogrešaka: pregled

Kodovi pogrešaka jedinice

Kôd pogreške	Opis	
7H-01		Problem u protoku vode
7H-04		Problem u protoku vode tijekom proizvodnje kućne vruće vode
7H-05		Problem u protoku vode tijekom grijanja/ ispitivanja
7H-06		Problem u protoku vode tijekom hlađenja/ odmrzavanja
7H-07		Problem u protoku vode. Deblokiranje crpke aktivno
7H-08		Nepravilnost crpke tijekom rada (povratna informacija crpke)
80-00		Problem s osjetnikom temperature povratne vode
81-00		Problem s osjetnikom temperature izlazne vode
81-01		Neispravan termistor miješane vode.
81-06		Nepravilnost termistora temperature ulazne vode (unutarnja jedinica)
81-07		Temperatura miješane izlazne vode nakon nepravilnosti termistora spremnika (DLWA2)
89-01		Zaštita od zaleđivanja izmjenjivača topline aktivirana tijekom odmrzavanja (pogreška)
89-02		Zaštita od zaleđivanja izmjenjivača topline aktivirana tijekom grijanja / KVV. (upozorenje)
89-03		Zaštita od zaleđivanja izmjenjivača topline aktivirana tijekom odmrzavanja (upozorenje)
89-05		Zaštita od zaleđivanja izmjenjivača topline aktivirana tijekom hlađenja. (pogreška)
89-06		Zaštita od zaleđivanja izmjenjivača topline aktivirana tijekom odmrzavanja. (upozorenje)
8F-00		Neuobičajeno povećanje temperature izlazne vode (KVV)
8H-00		Neuobičajeno povećanje temperature izlazne vode
8H-01		Pregrijavanje/prekomjerno hlađenje u krugu miješane vode
8H-02		Pregrijavanje u krugu miješane vode (termostat)
8H-03		Pregrijavanje u krugu vode (termostat)
8H-08		Pregrijavanje u krugu vode

Kôd pogreške	Opis	
A1-00		Problem u otkrivanju prolaska kroz nulu
A5-00		VJ: Problem s visokim tlakom tijekom hlađenja / prekida napajanja pri vršnom opterećenju / zaštite od smrzavanja
AA-01		Pregrijavanje pomoćnog grijača ili kabel napajanja PG-a nije povezan
AH-00		Funkcija dezinfekcije spremnika nije ispravno dovršena
AJ-03		Potrebno je previše vremena za zagrijavanje KVV
C0-00		Kvar osjetnika protoka
C4-00		Problem s osjetnikom temperature izmjenjivača topline
C5-00		Nepravilnost termistora izmjenjivača topline
CJ-02		Problem s osjetnikom sobne temperature
E1-00		VJ: Tiskana pločica neispravna
E2-00		Pogreška detekcije struje odvoda
E3-00		VJ: Pokretanje visokotlačne sklopke (VS)
E3-24		Nepravilan rad osjetnika visokog tlaka
E4-00		Neuobičajen usisni tlak
E5-00		VJ: Pregrijavanje motora inverterskog kompresora
E6-00		VJ: Nespravno pokretanje kompresora
E7-00		VJ: Kvar motora ventilatora vanjske jedinice
E8-00		VJ: Previsok ulazni napon
E9-00		Kvar na elektroničkom ekspanzijskom ventilu
EA-00		VJ: Problem pri prebacivanju između hlađenja i grijanja
EC-00		Neuobičajeno povećanje temperature u spremniku
EC-04		Prethodno grijanje spremnika
F3-00		VJ: Neispravna temperatura cijevi za ispuštanje
F6-00		VJ: Neuobičajeno visok tlak pri hlađenju
FA-00		VJ: Neuobičajeno visok tlak, pokretanje VS
H0-00		VJ: Problem sa osjetnikom napona/struje
H1-00		Problem s vanjskim osjetnikom temperature
H3-00		VJ: Kvar visokotlačne sklopke (VS)

Kôd pogreške		Opis
H4-00		Kvar niskotlačne sklopke
H5-00		Kvar zaštite od preopterećenja kompresora
H6-00		VJ: Kvar osjetnika za detekciju položaja
H8-00		VJ: Kvar sustava ulaza kompresora (UK)
H9-00		VJ: Kvar termistora vanjskog zraka
HC-01		Problem s osjetnikom temperature drugog spremnika
HC-09		Problem s osjetnikom temperature spremnika
HJ-10		Nepravilan rad osjetnika tlaka vode
J3-00		VJ: Kvar termistora cijevi za ispuštanje
J3-10		Nepravilan rad termistora ulaza kompresora
J5-00		Kvar termistora usisne cijevi
J6-00		VJ: Kvar termistora izmjenjivača topline
J6-07		VJ: Kvar termistora izmjenjivača topline
J8-00		Kvar termistora rashladne tekućine
JA-00		VJ: Kvar osjetnika visokog tlaka
JC-00		Nepravilan rad osjetnika niskog tlaka
JC-01		Nepravilan tlak isparivača
L1-00		Kvar tiskane pločice INV
L3-00		VJ: Problem s povećanjem temperature u kutiji s električnim komponentama
L4-00		VJ: Neispravno povećanje temperature lamele za distribuciju topline invertera
L5-00		VJ: Iznenadno preopterećenje invertera (DC)
L8-00		Kvar izazvan toplinskom zaštitom u tiskanoj pločici invertera
L9-00		Sprečavanje zaključavanja kompresora
LC-00		Kvar u sustavu komunikacije vanjske jedinice
P1-00		Neuravnoteženo napajanje zbog ispada faze
P3-00		Neuobičajena istosmjerna struja
P4-00		VJ: Kvar osjetnika temperature lamele za distribuciju topline
PJ-00		Neusklađena postavka kapaciteta
U0-00		VJ: Nedostatak rashladnog sredstva
U1-00		Kvar zbog obrnute faze / ispada faze

Kôd pogreške	Opis	
U2-00		VJ: Neispravan napon napajanja
U3-00		Funkcija isušivanja estriha za podno grijanje nije pravilno dovršena
U4-00		Problem u komunikaciji između unutarnje i vanjske jedinice
U5-00		Problem u komunikaciji s korisničkim sučeljem
U6-38		Problem u komunikaciji između proširenja i hydroboxa
U7-00		VJ: Neispravan prijenos između glavnog CPU-a i INV CPU-a
U8-02		Prekid veze sa sobnim termostatom
U8-03		Nema veze sa sobnim termostatom
U8-04		Nepoznati USB uređaj
U8-05		Neispravnost datoteke
U8-06		Problem u komunikaciji MMI-ja/dvozonskog kompleta
U8-07		Komunikacijska greška P1P2
U8-09		Verzija softvera MMI {version_MMI_software} / pogreška kompatibilnosti unutarnje jedinice [version_IU_modelname]
U8-11		Prekid veze s bežičnim pristupnikom
UA-00		Problem usklađivanja unutarnje i vanjske jedinice
UA-17		Problem s vrstom spremnika
UA-59		Nepravilnost kombinacije HPSU/hydro
UF-00		Detekcija zamjene cjevovoda ili lošeg komunikacijskog ožičenja.



INFORMACIJA

U slučaju pojave koda pogreške AH, te ako nije bilo prekida funkcije dezinfekcije zbog dotoka kućne vruće vode na slavinu, preporučuje se sljedeće:

- Preporučuje se programiranje pokretanja funkcije dezinfekcije najmanje 4 sata nakon posljednjeg očekivanog većeg dotoka vruće vode na slavinu. Ovo pokretanje može se postaviti putem postavki instalatera (funkcija dezinfekcije).



NAPOMENA

Kada je minimalni protok vode niži od onog navedenog u donjoj tablici, jedinica će privremeno prestati s radom, a na korisničkom sučelju prikazat će se pogreška 7H-01. Nakon nekog vremena pogreška će se automatski resetirati, a jedinica će nastaviti s radom.

Minimalna potrebna brzina protoka
12 l/min

INFORMACIJA

Pogreška AJ-03 automatski se resetira u trenutku kada se spremnik normalno zagrijava.

INFORMACIJA

Ako se pojavi pogreška U8-04, ona se može resetirati nakon uspješnog ažuriranja softvera. Ako se softver ne ažurira uspješno, svoj USB uređaj morate postaviti na format FAT32.

INFORMACIJA

Korisničko sučelje prikazat će kako se resetira kôd pogreške.

16 Zbrinjavanje otpada

NAPOMENA

NEMOJTE pokušati sami rastaviti sustav: rastavljanje sustava, obrada rashladnog sredstva, ulja i drugih dijelova MORA biti u skladu s važećim propisima. Uređaji se u specijaliziranom pogonu MORAJU obraditi za ponovnu upotrebu, recikliranje i uklanjanje.

U ovom poglavlju

16.1 Za ispumpavanje 286
16.2 Za pražnjenje spremnika 287
16.2.1 Za pražnjenje spremnika bez priključenog solarnog sustava koji nije pod tlakom 287
16.2.2 Za pražnjenje spremnika s priključenim solarnim sustavom koji nije pod tlakom 290

16.1 Za ispumpavanje

Primjer: Radi zaštite okoliša obavite ispumpavanje prilikom premještanja ili odlaganja jedinice.

OPASNOST: OPASNOST OD EKSPLOZIJE

Ispumpavanje – Curenje rashladnog sredstva. Ako želite prepumpati sustav, a postoji curenje u krugu rashladnog sredstva:

- NEMOJTE koristiti funkciju automatskog ispumpavanja kojom možete sve rashladno sredstvo iz sustava skupiti u vanjsku jedinicu. **Moguća posljedica:** Samoizgaranje i eksplozija kompresora zbog ulaska zraka u kompresor tijekom rada.
- Koristite zasebni sustav sakupljanja tako da jedinica kompresora NE mora raditi.

NAPOMENA

Tijekom postupka ispumpavanja zaustavite kompresor prije uklanjanja cjevovoda rashladnog sredstva. Ako tijekom ispumpavanja kompresor i dalje radi i zaporni ventil je otvoren, u sustav će se usisati zrak. Neuobičajeni tlak u krugu rashladnog sredstva može rezultirati kvarom kompresora ili oštećenjem sustava.

NAPOMENA

Prije ispumpavanja. Prije upotrebe funkcije automatskog ispumpavanja jedinice namjestite sljedeće postavke:

- Postavite [C-07]=0 (ili [2.9]: `Glavna zona` > `Kontrola` = `Izlazna voda`)
- Postavite [E-08]=0 (ili [9.F]: `Postavke instalatera` > `Funkc. uštede snage` = `Ne`)

Postupkom ispumpavanja rashladno sredstvo potpuno će se izvući iz sustava u vanjsku jedinicu.

1. Uklonite poklopac ventila sa zapornog ventila tekućine i zapornog ventila plina.
2. Postavite razdjelnik na zaporni ventil plina.
3. Pokrenite ispumpavanje putem korisničkog sučelja ugrađenog u unutarnju jedinicu:

1	Korisničku razinu dopuštenja postavite na `Instalater`. Pogledajte odjeljak "Mijenjanje korisničke razine dopuštenja" [▸ 161].	—

2	Idite na [A.5]: `Puštanje u pogon` > `Ispumpavanje`.	
3	Odaberite `Ispumpavanje`.	
4	Odaberite **OK** za potvrdu. **Rezultat:** Započinje ispumpavanje. Po završetku rada automatski se zaustavlja.	
	Za ručno zaustavljanje ispumpavanja:	—
	1 U izborniku idite na `Zaustavi ispumpavanje`.	
	2 Odaberite **OK** za potvrdu.	

4 Nakon 5 do 10 minuta (nakon samo 1 ili 2 minute u slučaju vrlo niskih temperatura u okolini (<–10°C)), zatvorite zaporni ventil tekućine s pomoću imbus ključa.

5 Na manometru provjerite je li dosegnut vakuum.

6 Nakon 2-3 minute zatvorite zaporni ventil plina i zaustavite ispumpavanje.

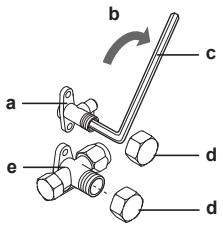

a Zaporni ventil tekućine
b Smjer zatvaranja
c Šesterokutni ključ
d Poklopac ventila
e Zaporni ventil plina

16.2 Za pražnjenje spremnika

OPASNOST: OPASNOST OD OPEKLINA/OPARINA

Voda u spremniku i svi spojeni cjevovodi mogu biti vrlo vrući.

16.2.1 Za pražnjenje spremnika bez priključenog solarnog sustava koji nije pod tlakom

Za pripremu pražnjenja kada nije dostupan opcionalni komplet za punjenje i pražnjenje

1 Odvijte tiplu preljevnog konektora.

2 Odvojite preljevni konektor.

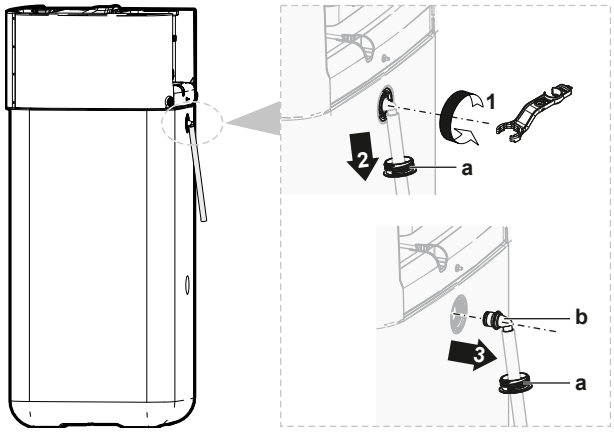

a Preljevni konektor
b Tipla

3 Spojite slobodni kraj crijeva za pražnjenje preljevnog konektora na odgovarajući odvod.

Za pripremu pražnjenja kada je dostupan opcionalni komplet za punjenje i pražnjenje

1 Skinite poklopac konektora s tipli na prednjoj strani.

2 Odvijte tiplu gornjeg konektora s prednje strane.

3 Umetnite tiplu u komplet za punjenje i pražnjenje te je učvrstite kopčom koja se nalazi u dodatnom kompletu.

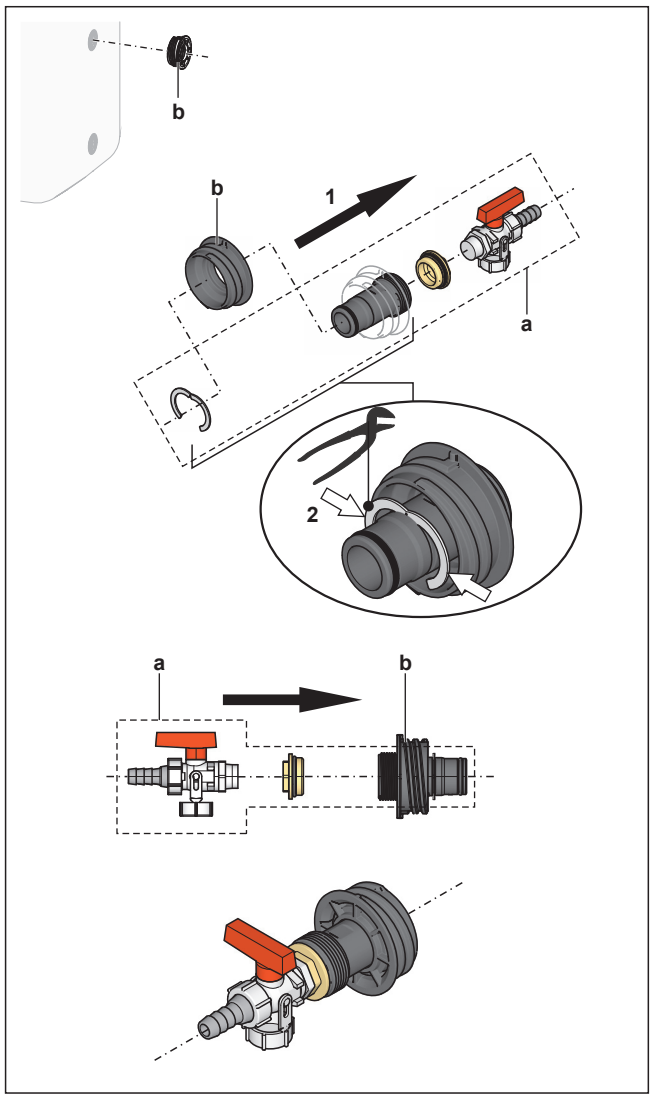

a Komplet za punjenje i pražnjenje
b Tipla

4 Spojite slobodni kraj crijeva za pražnjenje na odgovarajući odvod.

Za pražnjenje spremnika

NAPOMENA
Voda odmah nadire iz spremnika kada se ukloni brtveni čep priključka za pražnjenje. Izlivenu tekućinu obavezno prikupite na odgovarajući način.

1 Postavite odgovarajuću pliticu ispod priključka za pražnjenje kako biste prikupili izlivenu vodu.

2 Odvijte tiplu i uklonite brtveni čep pa otvor ODMAH zatvorite prethodno pripremljenom tiplom s priključkom za pražnjenje.

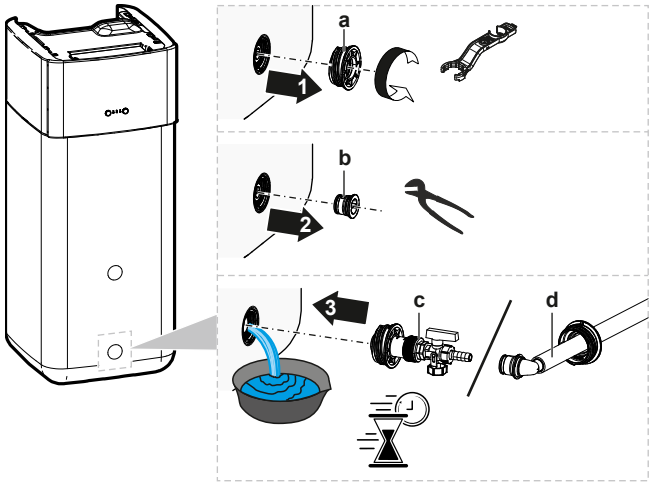

a Tipla
b Brtveni čep
c Tipla s priključkom za pražnjenje (opcionalni komplet za punjenje i pražnjenje)
d Tipla s priključkom za pražnjenje (preljevni konektor)

16.2.2 Za pražnjenje spremnika s priključenim solarnim sustavom koji nije pod tlakom

NAPOMENA

Spremnik možete isprazniti samo putem priključka za pražnjenje ako je dostupan opcionalni komplet za punjenje i pražnjenje (opisan u nastavku). U suprotnom ga ispraznite crpkom i crijevom putem povratnog priključka solarnog sustava.

1 Prebacite ventil priključka za pražnjenje u prikazani položaj.

2 Postavite odgovarajuću pliticu ispod priključka za pražnjenje kako biste prikupili izlivenu vodu.

3 Uklonite kopču i brtveni čep.

4 Umetnite komplet za punjenje i pražnjenje te ga učvrstite kopčom.

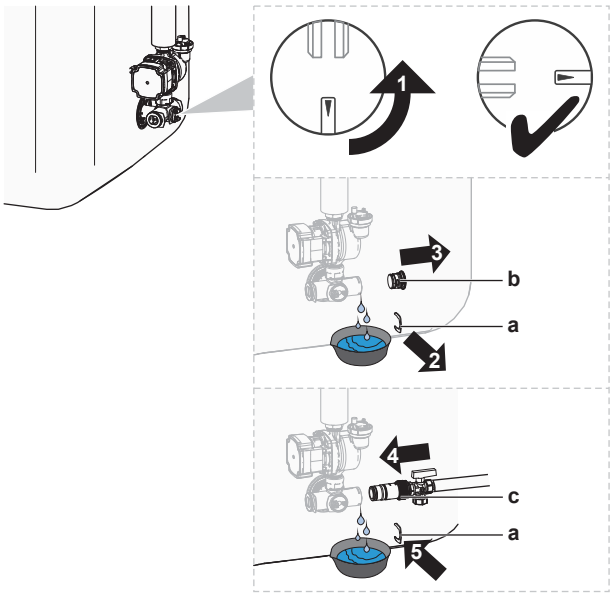

a Kopča
b Brtveni čep
c Komplet za punjenje i pražnjenje

5 Otvorite ventil kompleta za punjenje i pražnjenje.

6 Prebacite ventil priključka za pražnjenje u standardni položaj.

17 Tehnički podatci

Dio najnovijih tehničkih podataka dostupan je na regionalnoj mrežnoj stranici Daikin (s javnim pristupom). **Svi** najnoviji tehnički podatci dostupni su na stranici Daikin Business Portal (potrebna autentifikacija).

U ovom poglavlju

17.1 Shema cjevovoda: vanjska jedinica 292
17.2 Shema cjevovoda: unutarnja jedinica 293
17.3 Shema ožičenja: vanjska jedinica 294
17.4 Shema ožičenja: unutarnja jedinica 296
17.5 ESP krivulja: Unutarnja jedinica 302
17.6 Nazivna pločica: unutarnja jedinica 302

17.1 Shema cjevovoda: vanjska jedinica

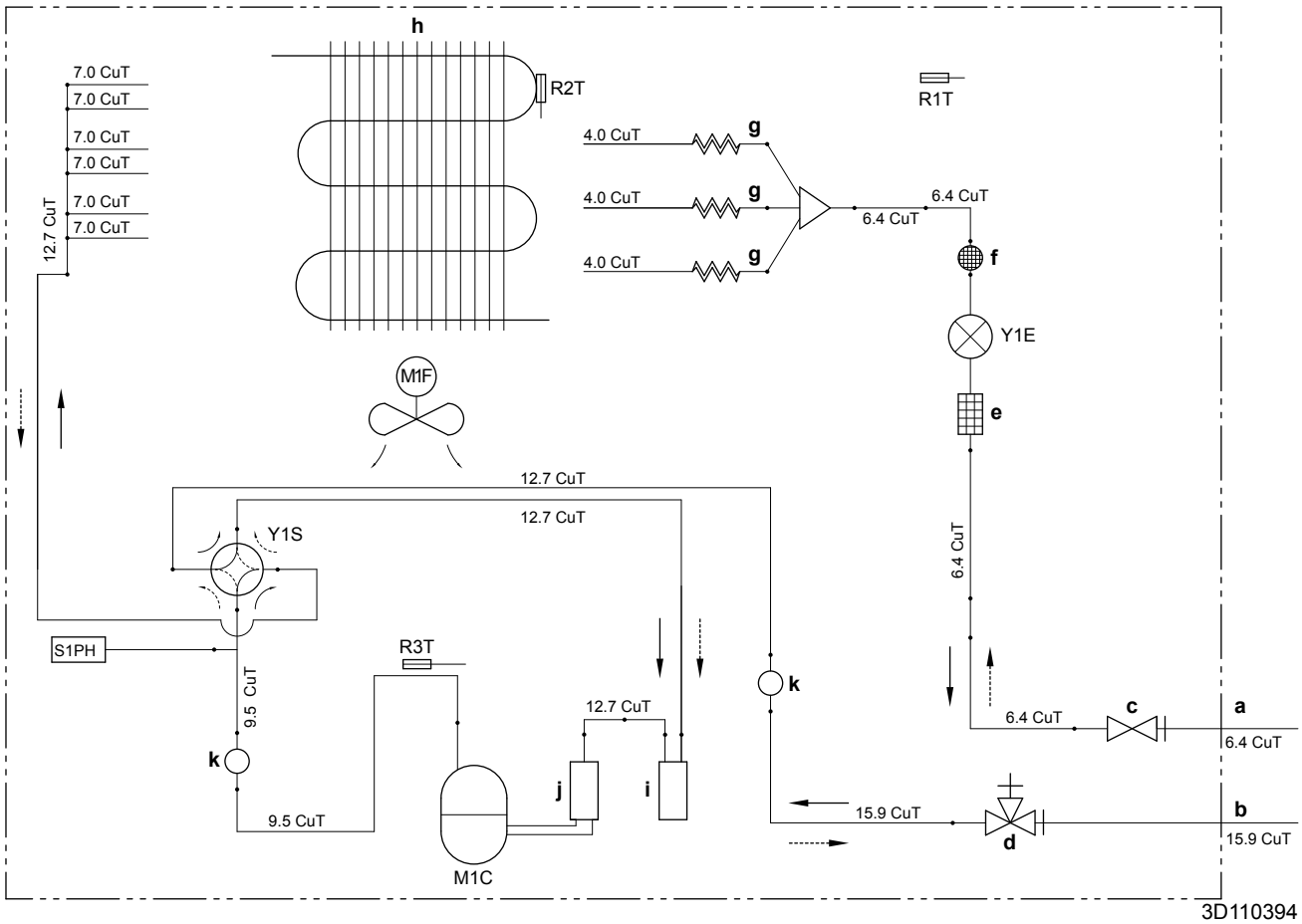

a Vanjski cjevovod (tekućina: spoj s proširenjem Ø6,4 mm)
b Vanjski cjevovod (plin: spoj s proširenjem Ø15,9 mm)
c Zaporni ventil (tekućina)
d Zaporni ventil sa servisnim priključkom (plin)
e Filtar
f Prigušivač s filtrom
g Kapilarna cijev
h Izmjenjivač topline
i Akumulator
j Akumulator kompresora
k Prigušivač

M1C Kompresor
M1F Ventilator
R1T Termistor (vanjski zrak)
R2T Termistor (izmjenjivač topline)
R3T Termistor (ispust kompresora)
S1PH Visokotlačna sklopka (automatsko resetiranje)
Y1E Elektronički ekspanzijski ventil
Y1S Elektromagnetski ventil (4-putni ventil) (UKLJUČENO: hlađenje)
Grijanje
Hlađenje

17.2 Shema cjevovoda: unutarnja jedinica

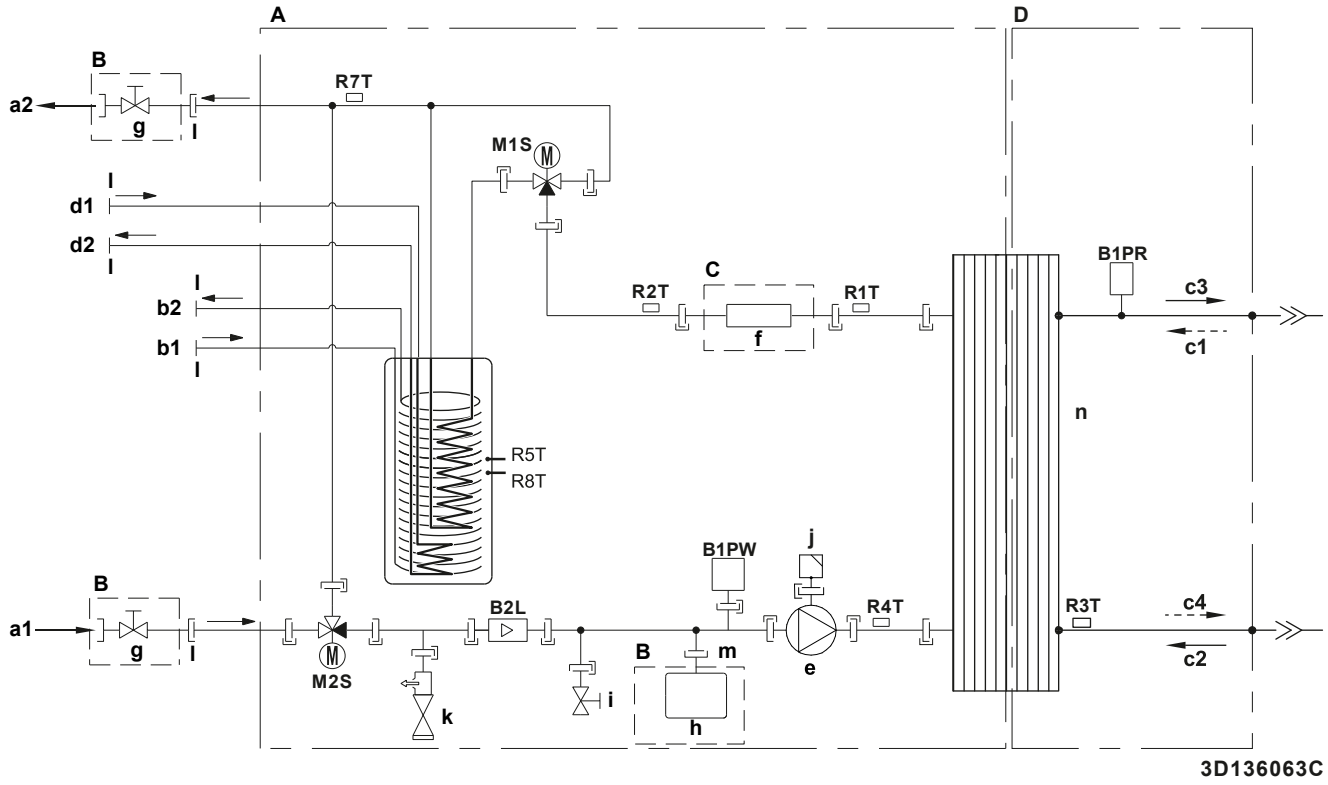

A Unutarnja jedinica
B Lokalno postavljen
C Opcionalno
D Strana rashladnog sredstva
a1 ULAZ vode – grijanje/hlađenje prostora (navojni spoj, 1")
a2 IZLAZ vode – grijanje/hlađenje prostora (navojni spoj, 1")
b1 ULAZ hladne vode – KVV (navojni spoj, 1")
b2 IZLAZ vruće vode – KVV (navojni spoj, 1")
c1 ULAZ plinovitog rashladnog sredstva (način grijanja, kondenzator)
c2 ULAZ tekućeg rashladnog sredstva (način hlađenja; isparivač)
c3 IZLAZ plinovitog rashladnog sredstva (način hlađenja; isparivač)
c4 IZLAZ tekućeg rashladnog sredstva (način grijanja, kondenzator)
d1 ULAZ vode iz bivalentnog izvora topline (navojni spoj, 1")
d2 IZLAZ vode u bivalentni izvor topline (navojni spoj, 1")
e Crpka
f Pomoćni grijač
g Zaporni ventil, žensko-ženski 1"
h Ekspanzijska posuda
i Ispusni ventil
j Ventil za automatsko odzračivanje
k Sigurnosni ventil
l Vanjski navoj 1"
m Vanjski navoj 3/4"
n Pločasti izmjenjivač topline
B2L Osjetnik protoka
B1PR Osjetnik tlaka rashladnog sredstva
B1PW Osjetnik tlaka vode za grijanje prostora
M1S Ventil spremnika
M2S Mimovodni ventil
R1T Termistor (pločasti izmjenjivač topline - IZLAZ vode)
R2T Termistor (pomoćni grijač – IZLAZ vode)
R3T Termistor (na strani rashladne tekućine)
R4T Termistor (ulazna voda)
R5T, R8T Termistor (spremnik)
R7T Termistor (spremnik - IZLAZ vode)
Navojni spoj
Holender spoj s proširenjem cijevi
Brzospojni priključak
Tvrdo lemljeni spoj

17.3 Shema ožičenja: vanjska jedinica

Pogledajte u shemu unutarnjeg ožičenja isporučenu uz jedinicu (s unutarnje strane gornje ploče). Upotrebljavane kratice navedene su dolje.

(1) Shema spajanja

Engleski	Prijevod
Connection diagram	Shema spajanja

(2) Napomene

Engleski	Prijevod
Notes	Napomene
	Povezivanje
X1M	Glavni priključak
	Uzemljenje
	Lokalna nabava
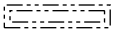	Opcija
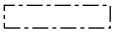	Razvodna kutija
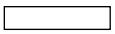	TISKANA PLOČICA
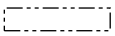	Ožičenje ovisi o modelu
	Zaštitno uzemljenje
	Vanjska žica

NAPOMENE:

1 Pazite da prilikom rukovanja zaštitnim uređajem S1PHne dođe do kratkog spoja.

2 Pogledajte tablicu kombinacija i priručnik opcija o spajanju ožičenja za X6A, X28A i X77A.

3 Boje: BLK: crna; RED: crvena; BLU: plava; WHT: bijela; GRN: zelena; YLW: žuta

(3) Legenda

AL*		Priključnica
C*		Kondenzator
DB*		Mosni ispravljač
DC*		Priključnica
DP*		Priključnica
E*		Priključnica
F1U		Osigurač T 6,3 A 250 V
FU1, FU2		Osigurač T 3,15 A 250 V
FU3		Osigurač T 30 A 250 V
H*		Priključnica
IPM*		Inteligentni modul napajanja

L		Priključnica
LED 1~5		Indikator
LED A		Pilot svjetlo
L*		Reaktor
M1C		Motor kompresora
M1F		Motor ventilatora
MR*		Magnetski relej
N		Priključnica
PCB1		Tiskana pločica (glavna)
PS		Prekidno napajanje
Q1L		Toplinska zaštita
Q1DI	#	Prekidač dozemnog spoja
Q*		Bipolarni tranzistor s izoliranom upravljačkom elektrodom (IGBT)
R1T		Termistor (zrak)
R2T		Termistor (izmjenjivač topline)
R3T		Termistor (ispust)
RTH2		Otpornik
S		Priključnica
S1PH		Visokotlačna sklopka
S2~80		Priključnica
SA1		Odvodnik prenapona
SHM		Nepomična ploča priključne stezaljke
U, V, W		Priključnica
V3, V4, V401		Varistor
X*A		Priključnica
X*M		Priključna stezaljka
Y1E		Elektronički ekspanzijski ventil
Y1S		Elektromagnetski ventil (4-putni ventil)
Z*C		Filtar šuma (feritna jezgra)
Z*F		Filtar šuma

* Opcionalno
\# Lokalna nabava

17.4 Shema ožičenja: unutarnja jedinica

Pogledajte u shemu unutarnjeg ožičenja isporučenu uz jedinicu (unutar pokrova razvodne kutije unutarnje jedinice). Upotrebljavane kratice navedene su dolje.

Napomene koje treba pročitati prije pokretanja jedinice

Engleski	Prijevod
Notes to go through before starting the unit	Napomene koje treba pročitati prije pokretanja jedinice
X1M	Glavni terminal
X12M	Terminali vanjskog ožičenja za AC
X15M	Terminali vanjskog ožičenja za DC
X6M	Terminal za napajanje pomoćnog grijača
—·—·—·—	Uzemljenje
– – – – – – –	Lokalna nabava
①	Više mogućnosti ožičenja
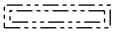	Opcija
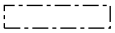	Nije ugrađeno u razvodnu kutiju
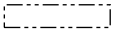	Ožičenje ovisi o modelu
	TISKANA PLOČICA
Backup heater power supply	Napajanje pomoćnog grijača
☐ 3V (1N~, 230 V, 3 kW)	☐ 3V (1N~, 230 V, 3 kW)
☐ 6V (1N~, 230 V, 6 kW)	☐ 6V (1N~, 230 V, 6 kW)
☐ 6WN/9WN (3N~, 400 V, 6/9 kW)	☐ 6WN/9WN (3N~, 400 V, 6/9 kW)
User installed options	Korisničke opcije
☐ Backup heater	☐ Pomoćni grijač
☐ Remote user interface	☐ Namjensko sučelje za upravljanje ugodnošću (BRC1HHDA služi kao sobni termostat)
☐ Ext. indoor thermistor	☐ Vanjski termistor unutarnje temperature
☐ Ext outdoor thermistor	☐ Vanjski termistor vanjske temperature
☐ Demand PCB	☐ Komunikacijska tiskana pločica
☐ Smart Grid kit	☐ Komplet Smart Grid
☐ WLAN adapter module	☐ Modul WLAN adaptera
☐ WLAN cartridge	☐ Umetak za WLAN
☐ Bizone mixing kit	☐ Dvozonski komplet za miješanje
☐ Safety thermostat	☐ Sigurnosni termostat
Main LWT	Temperatura glavne izlazne vode
☐ On/OFF thermostat (wired)	☐ Termostat za UKLJUČENJE/ISKLJUČENJE (žičani)

Engleski	Prijevod
☐ On/OFF thermostat (wireless)	☐ Termostat za UKLJUČENJE/ISKLJUČENJE (bežični)
☐ Ext. thermistor	☐ Vanjski termistor
☐ Heat pump convector	☐ Konvektor toplinske crpke
Add LWT	Temperatura dodatne izlazne vode
☐ On/OFF thermostat (wired)	☐ Termostat za UKLJUČENJE/ISKLJUČENJE (žičani)
☐ On/OFF thermostat (wireless)	☐ Termostat za UKLJUČENJE/ISKLJUČENJE (bežični)
☐ Ext. thermistor	☐ Vanjski termistor
☐ Heat pump convector	☐ Konvektor toplinske crpke

Položaj u razvodnoj kutiji

Engleski	Prijevod
Position in switch box	Položaj u razvodnoj kutiji
SWB1	Glavna razvodna kutija
SWB2	Razvodna kutija pomoćnog grijača

Legenda

A1P		Glavna tiskana pločica
A2P	*	Termostat za UKLJUČENJE/ISKLJUČENJE (PC=strujni krug)
A3P	*	Konvektor toplinske crpke
A8P	*	Komunikacijska tiskana pločica
A11P		MMI (= korisničko sučelje unutarnje jedinice) – glavna tiskana pločica
A14P	*	Tiskana pločica namjenskog sučelja za upravljanje ugodnošću (BRC1HHDA služi kao sobni termostat)
A15P	*	Tiskana pločica prijamnika (bežični termostat za UKLJUČENJE/ISKLJUČENJE)
A20P	*	WLAN modul
A23P		Tiskana pločica proširenja hidrauličkog modula
A30P		Tiskana pločica dvozonskog kompleta za miješanje
DS1(A8P)	*	DIP sklopka
F1B	#	Osigurač za nadstrujnu zaštitu pomoćnog grijača
F2B	#	Glavni osigurač za nadstrujnu zaštitu
FU1 (A1P)		Osigurač (T 5 A 250 V za tiskanu pločicu)
FU1 (A23P)		Osigurač (3,15 A 250 V za tiskanu pločicu)
K1A, K2A	*	Visokonaponski Smart Grid relej
K1M, K2M		Sklopnik pomoćnog grijača
K5M		Sigurnosni sklopnik pomoćnog grijača

M2P	#	Crpka kućne vruće vode
M4S	#	2-putni ventil za hlađenje
PC (A15P)	*	Krug napajanja
Q1L		Toplinska zaštita pomoćnog grijača
Q4L	#	Sigurnosni termostat
Q*DI	#	Prekidač dozemnog spoja
R1H (A2P)	*	Osjetnik vlage
R1T (A2P)	*	Termostat za UKLJUČENJE/ISKLJUČENJE osjetnika temperature u okolini
R2T (A2P)	*	Vanjski osjetnik (podni ili u okolini)
R6T	*	Vanjski termistor unutarnje temperature ili temperature u okolini
S1S	#	Kontakt napajanja po preferencijalnoj stopi kWh
S2S	#	Ulaz impulsa strujomjera 1
S3S	#	Ulaz impulsa strujomjera 2
S4S	#	Napajanje Smart grid
S6S~S9S	*	Digitalni ulazi za ograničenje snage
S10S~S11S	#	Niskonaponski Smart grid kontakt
S12S		Ulaz plinomjera
S13S		Solarni ulaz
TR1		Transformator napajanja
X*, X*A, X*Y, Y*		Priključnica
X*M		Priključna stezaljka

***** Opcionalno
# Lokalna nabava

Prijevod teksta na dijagramu ožičenja

Engleski	Prijevod
(1) Main power connection	(1) Glavni priključak napajanja
Outdoor unit	Vanjska jedinica
SWB1	Razvodna kutija
(2) User interface	(2) Korisničko sučelje
Only for remote user interface	Samo za korisničko sučelje koje ima funkciju sobnog termostata
SD card	Utor kartice za WLAN umetak
SWB1	Razvodna kutija
WLAN cartridge	Umetak za WLAN
WLAN cartridge option	Opcija umetka za WLAN
WLAN adapter module option	Opcija modula WLAN adaptera
(3) Field supplied options	(3) Lokalno nabavljene opcije

Engleski	Prijevod
12 V DC pulse detection (voltage supplied by PCB)	Detekcija impulsa od 12 V DC (napon isporučuje tiskana pločica)
230 V AC Control Device	Uređaj za upravljanje na 230 V AC
230 V AC supplied by PCB	230 V AC koje isporučuje tiskana pločica
Alarm output	Izlaz alarma
BUH option	Opcija pomoćnog grijača
BUH option only for *	Opcija pomoćnog grijača samo za *
Bizone mixing kit	Dvozonski komplet za miješanje
Continuous	Neprekidna struja
DHW Output	Izlaz kućne vruće vode
DHW pump	Crpka kućne vruće vode
DHW pump output	Izlaz crpke kućne vruće vode
Electrical meters	Strujomjeri
Ext. ambient sensor option (indoor or outdoor)	Opcija vanjskog osjetnika temperature u okolini (unutarnjeg ili vanjskog)
Ext. heat source	Vanjski izvor topline
For external power supply	Za vanjsko napajanje
For HP tariff	Za tarifu toplinske crpke
For internal power supply	Za unutarnje napajanje
For HV Smart Grid	Za visokonaponski Smart Grid
For LV Smart Grid	Za niskonaponski Smart Grid
For safety thermostat	Za sigurnosni termostat
For Smart Grid	Za Smart Grid
Gas meter	Plinomjer
Inrush	Uklopna struja
Max. load	Maksimalno opterećenje
Normally closed	Mirni kontakt
Normally open	Radni kontakt
Note: outputs can be taken from terminal positions X12M.17(L)-18(N) and X12M.17(L)-11(N). Max. 2 outputs at once are possible this way.	Napomena: izlazi se mogu dobiti od položaja terminala X12M.17(L)-18(N) i X12M.17(L)-11(N). Na taj je način moguće dobiti maks. 2 izlaza odjednom.
Preferential kWh rate power supply contact: 16 V DC detection (voltage supplied by PCB)	Kontakt napajanja po preferencijalnoj stopi kWh: detekcija 16 V DC (napon isporučuje tiskana pločica).
Safety thermostat contact: 16 V DC detection (voltage supplied by PCB)	Kontakt sigurnosnog termostata: detekcija 16 V DC (napon isporučuje tiskana pločica)
Shut-off valve	Zaporni ventil

Engleski	Prijevod
Smart Grid contacts	Kontakti Smart Grid
Smart Grid feed-in	Napajanje Smart Grid
Solar input	Solarni ulaz
Space C/H On/OFF output	Izlaz UKLJUČENJA/ISKLJUČENJA hlađenja/grijanja prostora
SWB1	Razvodna kutija
(4) Option PCBs	(4) Opcionalne tiskane pločice
Only for demand PCB option	Samo za opcionalnu komunikacijsku tiskanu pločicu
Power limitation digital inputs: 12 V DC / 12 mA detection (voltage supplied by PCB)	Digitalni ulazi za ograničenje snage: detekcija 12 V DC / 12 mA (napon isporučuje tiskana pločica)
SWB	Razvodna kutija
(5) External On/OFF thermostats and heat pump convector	(5) Vanjski termostati za UKLJUČENJE/ISKLJUČENJE i konvektor toplinske crpke
Additional LWT zone	Dodatna zona temperature izlazne vode
Main LWT zone	Glavna zona temperature izlazne vode
Only for external sensor (floor/ambient)	Samo za vanjski osjetnik (podni ili okolni)
Only for heat pump convector	Samo za konvektor toplinske crpke
Only for wired On/OFF thermostat	Samo za žičani termostat za UKLJUČENJE/ISKLJUČENJE
Only for wireless On/OFF thermostat	Samo za bežični termostat za UKLJUČENJE/ISKLJUČENJE
(6) Backup heater power supply	(6) Napajanje pomoćnog grijača
Only for ***	Samo za ***
SWB2	Razvodna kutija

Shema električnog ožičenja

Za više pojedinosti provjerite ožičenje jedinice.

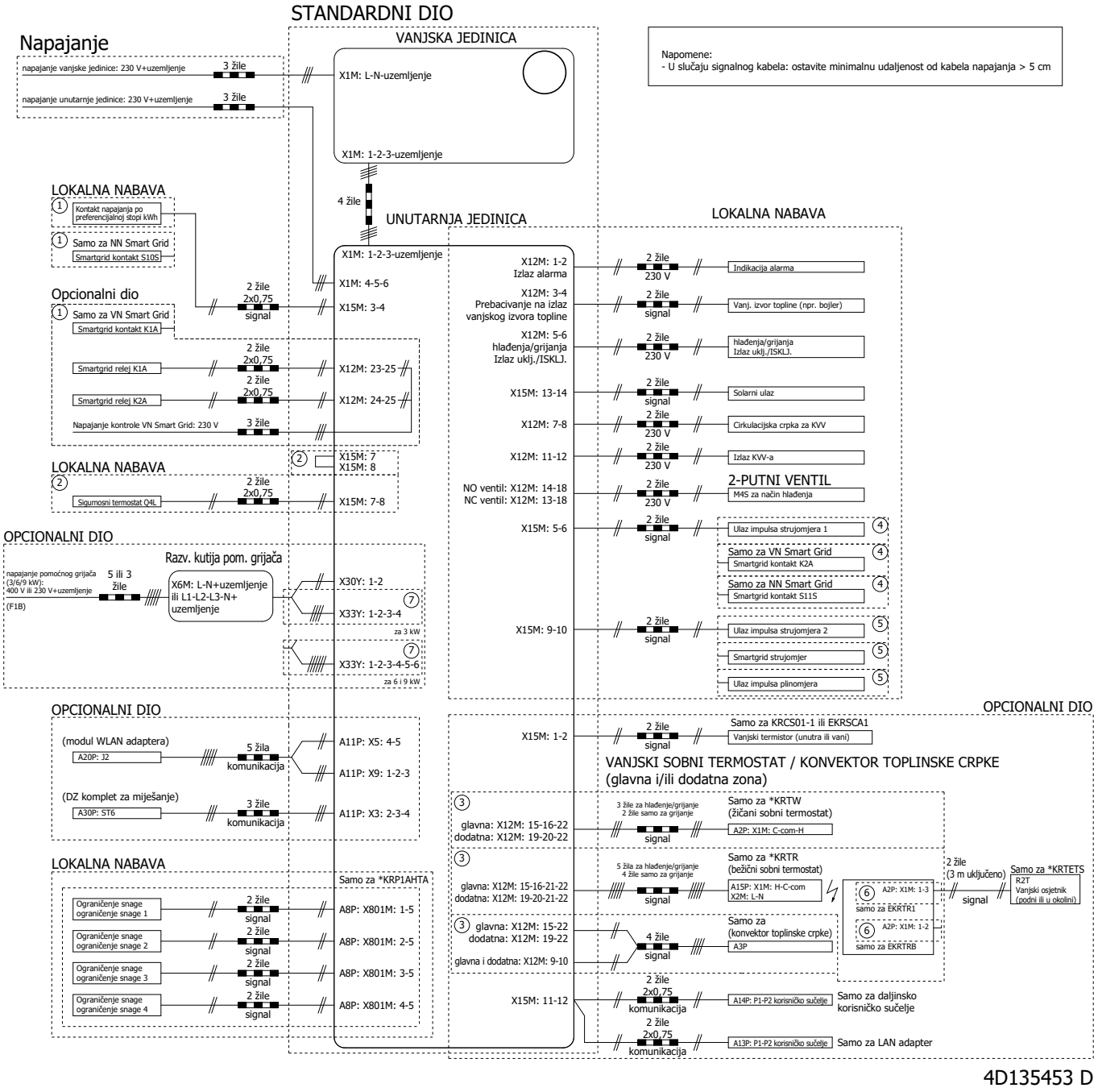

17.5 ESP krivulja: Unutarnja jedinica

Napomena: Pogreška protoka dogodit će se samo ako se ne dostigne minimalna brzina protoka vode.

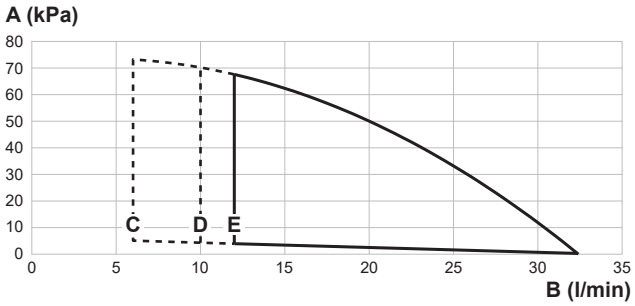

A Vanjski statički tlak u krugu grijanja/hlađenja prostora
B Brzina protoka vode kroz jedinicu u krugu grijanja/hlađenja prostora
C Minimalna brzina protoka vode tijekom normalnog rada
D Minimalna brzina protoka vode tijekom hlađenja
E Minimalna brzina protoka vode tijekom rada grijanja/odmrzavanja i rada pomoćnog grijača

Isprekidane crte: Radno područje širi se na niže stope protoka samo onda kada jedinica radi samo s toplinskom crpkom. (Ne u načinu pokretanja, u radu s pomoćnim grijačem, ni u postupku odmrzavanja.)

Napomene:

- Odaberete li protok izvan područja rada, možete oštetiti jedinicu ili može doći do kvara. U tehničkim specifikacijama pronađite i minimalan te maksimalan dopušteni raspon protoka vode.
- Kvaliteta vode mora biti u skladu sa Direktivom EU-a 2020/2184.

17.6 Nazivna pločica: unutarnja jedinica

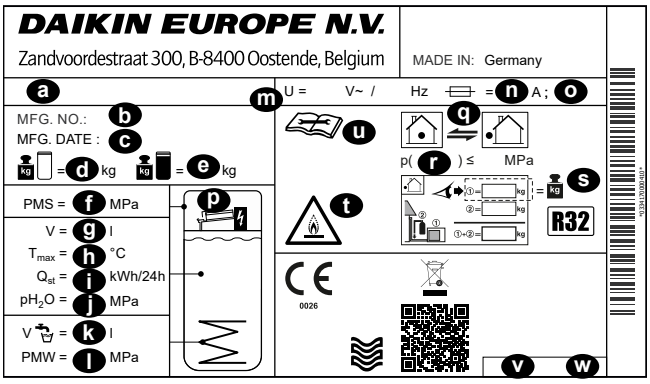

a Naziv modela
b Tvornički broj
c Datum proizvodnje
d Težina praznog uređaja
e Ukupna težina napunjenog uređaja
f Maks. radni tlak PMS (krug grijanja)
g Zapremnina vode (spremnik)
h Maks. radna temperatura T_{max} (voda iz spremnika)
i Gubitak topline u mirovanju u 24 sata pri 60°C (spremnik) Q_{st}
j Radni tlak vode u spremniku pH_2O
k Zapremnina kućne vruće vode (izmjenjivač topline)
l Maks. radni tlak PMS (instalacija pitke vode)
m Nazivni napon U
n Nazivna struja osigurača
o Vrsta zaštite
p Pomoćni grijač (opcija)

q Krug rashladnog sredstva
r Maks. radni tlak (krug rashladnog sredstva)
s Ukupno punjenje rashladnog sredstva (podatke potražite u uputama za postavljanje vanjske jedinice toplinske crpke)
t Pozor: zapaljivo rashladno sredstvo
u Dodatne informacije o rashladnom sredstvu: pogledajte upute
v Broj dijela
w Revizija

18 Tumač kratica

Zastupnik
Zastupnik za prodaju proizvoda.

Ovlašteni instalater
Tehnički obučena osoba kvalificirana za instalaciju proizvoda.

Korisnik
Osoba koja je vlasnik proizvoda i/ili rukuje proizvodom.

Važeći zakoni
Sve međunarodne, europske, nacionalne i lokalne direktive, zakoni, propisi i/ili pravila koji su mjerodavni i važeći za određeni proizvod ili domenu.

Tvrtka za servisiranje
Kvalificirana tvrtka koja može obaviti ili koordinirati potreban servis proizvoda.

Priručnik za postavljanje
Priručnik s uputama namijenjenim za određeni proizvod ili primjenu, u kojem je objašnjeno kako se uređaj postavlja, podešava i održava.

Priručnik za rukovanje
Priručnik s uputama namijenjenim za određeni proizvod ili primjenu, u kojem je objašnjeno kako se rukuje uređajem.

Upute za održavanje
Priručnik s uputama namijenjenim za određeni proizvod ili primjenu, u kojem je objašnjeno (ako je bitno) kako se uređaj postavlja, podešava i/ili primjenjuje, održava i kako se njime rukuje.

Pribori
Naljepnice, priručnici, informativni listovi i oprema koji su isporučeni s proizvodom i koje treba instalirati u skladu s uputama u popratnoj dokumentaciji.

Opcionalna oprema
Oprema koju je proizvela ili odobrila tvrtka Daikin i koja se može kombinirati s proizvodom u skladu s uputama u popratnoj dokumentaciji.

Lokalna nabava
Oprema koju NIJE proizvela tvrtka Daikin i koja se može kombinirati s proizvodom u skladu s uputama u popratnoj dokumentaciji.

Tablica postavki polja

Primjenjive unutarnje jedinice

EHSH04P30E▲▼
EHSHB04P30E▲▼
EHSX04P30E▲▼
EHSXB04P30E▲▼
EHSX04P50E▲▼
EHSXB04P50E▲▼
EHSH08P30E▲▼
EHSHB08P30E▲▼
EHSX08P30E▲▼
EHSXB08P30E▲▼
EHSH08P50E▲▼
EHSHB08P50E▲▼
EHSX08P50E▲▼
EHSXB08P50E▲▼

Napomene

(*1) *X*
(*2) *H*
(*3) *B*
(*4) EKECBUA3V
(*5) EKECBUA6V
(*6) EKECBUA9W
(*7) Manje RG

▲ = 1, 2, 3, …, 9, A, B, C, …, Z
▼ = , , 1, 2, 3, …, 9

Tablica postavki polja					Postavke instalatera u odnosu na tvornički zadane vrijednosti	
Trenutačna lokacija	Kod polja	Naziv postavke		Raspon, korak **Tvornički zadana vrijednost**	Datum	Vrijednost
Prostorija						
	└ Protiv smrzavanja					
1.4.1	[2-06]	Aktivacija	PZ/W	0: Ne **1: Da**		
1.4.2	[2-05]	Zadana vrijednost prostorije	PZ/W	4~16°C, korak: 1°C **12°C**		
	└ Raspon temperature					
1.5.1	[3-07]	Minimalno grijanje	PZ/W	12~18°C, korak: 1°C **12°C**		
1.5.2	[3-06]	Maksimalno grijanje	PZ/W	18~30°C, korak: 1°C **30°C**		
1.5.3	[3-09]	Minimalno hlađenje	PZ/W	15~25°C, korak: 1°C **15°C**		
1.5.4	[3-08]	Maksimalno hlađenje	PZ/W	25~35°C, korak: 1°C **35°C**		
Prostorija						
1.6	[2-09]	Pomak sobnog osjetnika	PZ/W	-5~5°C, korak: 0,5°C **0°C**		
1.7	[2-0A]	Pomak sobnog osjetnika	PZ/W	-5~5°C, korak: 0,5°C **0°C**		
	└ Zadana vrijednost ugodnosti prostorije					
1.9.1	[9-0A]	Zadana vrijednost ugodnosti grijanja	PZ/W	[3-07]～[3-06]°C, korak: 0,5°C **23°C**		
1.9.2	[9-0B]	Zadana vrijednost ugodnosti hlađenja	PZ/W	[3-09]～[3-08]°C, korak: 0,5°C **23°C**		
Glavna zona						
2.4		Način zadane vrijednosti		0: Aps 1: VO grijanje, fiksno hlađenje **2: Ovisno o vremenskim prilikama**		
	└ Krivulja ovisnosti o vremenu grijanja					
2.5	[1-00]	Niska temperatura u okolini za krivulju zagrijavanja glavne zone TIV-a ovisnu o vremenu.	PZ/W	-40~5°C, korak: 1°C **-10°C**		
2.5	[1-01]	Visoka temperatura u okolini za krivulju zagrijavanja glavne zone TIV-a ovisnu o vremenu.	PZ/W	10~25°C, korak: 1°C **15°C**		
2.5	[1-02]	Vrijednost izlazne vode za nisku temperaturu u okolini za krivulju zagrijavanja glavne zone TIV-a ovisnu o vremenu.	PZ/W	[9-01]~[9-00], korak: 1°C [2-0C]=0 **40°C** [2-0C]=1 **45°C** [2-0C]=2 **55°C**		
2.5	[1-03]	Vrijednost izlazne vode za visoku temperaturu u okolini za krivulju zagrijavanja glavne zone TIV-a ovisnu o vremenu.	PZ/W	[9-01]~Min(45, [9-00])°C, korak: 1°C 25°C		
	└ Krivulja ovisnosti o vremenu hlađenja					
2.6	[1-06]	Niska temperatura u okolini za krivulju hlađenja glavne zone TIV-a ovisnu o vremenu.	PZ/W	10~25°C, korak: 1°C **20°C**		
2.6	[1-07]	Visoka temperatura u okolini za krivulju hlađenja glavne zone TIV-a ovisnu o vremenu.	PZ/W	25~43°C, korak: 1°C **35°C**		
2.6	[1-08]	Vrijednost izlazne vode za nisku temperaturu u okolini za krivulju hlađenja glavne zone TIV-a ovisnu o vremenu.	PZ/W	[9-03]~[9-02]°C, korak: 1°C **22°C**		
2.6	[1-09]	Vrijednost izlazne vode za visoku temperaturu u okolini za krivulju hlađenja glavne zone TIV-a ovisnu o vremenu.	PZ/W	[9-03]~[9-02]°C, korak: 1°C [2-0C]=0 **18°C** [2-0C]=1 **5°C** [2-0C]=2 **18°C**		
Glavna zona						
2.7	[2-0C]	Tip emitera	PZ/W	**0: Podno grijanje** 1: Ventilo-konvektorska jedinica 2: Radijator		
	└ Raspon temperature					
2.8.1	[9-01]	Minimalno grijanje	PZ/W	15~37°C, korak: 1°C **25°C**		
2.8.2	[9-00]	Maksimalno grijanje	R/W ([2-0C] ≠ 2) R/O ([2-0C] = 2)	[2-0C]=2: 37~60, korak: 1°C **65°C** [2-0C]≠2: 37~55, korak: 1°C **55°C**		
2.8.3	[9-03]	Minimalno hlađenje	PZ/W	5~18°C, korak: 1°C **5°C**		
2.8.4	[9-02]	Maksimalno hlađenje	PZ/W	18~22°C, korak: 1°C **22°C**		
Glavna zona						
2.9	[C-07]	Kontrola	PZ/W	**0: Izlazna voda** 1: Vanjski sobni termostat 2: Sobni termostat		
2.A	[C-05]	Vrsta termostata	PZ/W	1: 1 kontakt **2: 2 kontakta**		
	└ Delta T					
2.B.1	[1-0B]	Delta T grijanje	**R/W ([2-0C] ≠ 2)** **R/O ([2-0C] = 2)**	3~10°C, korak: 1°C [2-0C] ≠2 (Radijator) **5°C** [2-0C] = 2 (Radijator) **10°C**		
2.B.2	[1-0D]	Delta T hlađenje	PZ/W	3~10°C, korak: 1°C **5°C**		
	└ Modulacija					
2.C.1	[8-05]	Modulacija	PZ/W	**0: Ne** 1: Da		
2.C.2	[8-06]	Maks. modulacija	PZ/W	0~10°C, korak: 1°C **5°C**		
	└ Zaporni ventil					
2.D.1	[F-0B]	Tijekom rada termostata	PZ/W	**0: Ne** 1: Da		
2.D.2	[F-0C]	Tijekom hlađenja	PZ/W	0: Ne **1: Da**		
Glavna zona						

Tablica postavki polja					Postavke instalatera u odnosu na tvornički zadane vrijednosti	
Trenutačna lokacija	Kod polja	Naziv postavke		Raspon, korak **Tvornički zadana vrijednost**	Datum	Vrijednost
2.E		Vrsta krivulje ovisnosti o vremenu	PZ/W	0: 2 vrijednosti **1: pomak nagiba**		
Dodatna zona						
3.4		Način zadane vrijednosti		0: Aps 1: VO grijanje, fiksno hlađenje **2: Ovisno o vremenskim prilikama**		
└ Krivulja ovisnosti o vremenu grijanja						
3.5	[0-00]	Vrijednost izlazne vode za visoku temperaturu u okolini za krivulju zagrijavanja dodatne zone TIV-a ovisnu o vremenu.	PZ/W	[9-05]~min(45,[9-06])°C, korak: 1°C **25°C**		
3.5	[0-01]	Vrijednost izlazne vode za nisku temperaturu u okolini za krivulju zagrijavanja dodatne zone TIV-a ovisnu o vremenu.	PZ/W	[9-05]~[9-06]°C, korak: 1°C [2-0C]=0 **40°C** [2-0C]=1 **45°C** [2-0C]=2 **55°C**		
3.5	[0-02]	Visoka temperatura u okolini za krivulju zagrijavanja dodatne zone TIV-a ovisnu o vremenu.	PZ/W	10~25°C, korak: 1°C **15°C**		
3.5	[0-03]	Niska temperatura u okolini za krivulju zagrijavanja dodatne zone TIV-a ovisnu o vremenu.	PZ/W	-40~5°C, korak: 1°C **-10°C**		
└ Krivulja ovisnosti o vremenu hlađenja						
3.6	[0-04]	Vrijednost izlazne vode za visoku temperaturu u okolini za krivulju hlađenja dodatne zone TIV-a ovisnu o vremenu.	PZ/W	[9-07]~[9-08]°C, korak: 1°C [2-0C]=0 **18°C** [2-0C]=1 **5°C** [2-0C]=2 **18°C**		
3.6	[0-05]	Vrijednost izlazne vode za nisku temperaturu u okolini za krivulju hlađenja dodatne zone TIV-a ovisnu o vremenu.	PZ/W	[9-07]~[9-08]°C, korak: 1°C **22°C**		
3.6	[0-06]	Visoka temperatura u okolini za krivulju hlađenja dodatne zone TIV-a ovisnu o vremenu.	PZ/W	25~43°C, korak: 1°C **35°C**		
3.6	[0-07]	Niska temperatura u okolini za krivulju hlađenja dodatne zone TIV-a ovisnu o vremenu.	PZ/W	10~25°C, korak: 1°C **20°C**		
Dodatna zona						
3.7	[2-0D]	Tip emitera	PZ/O	0: Podno grijanje 1: Ventilo-konvektorska jedinica **2: Radijator**		
└ Raspon temperature						
3.8.1	[9-05]	Minimalno grijanje	PZ/W	15~37°C, korak: 1°C **25°C**		
3.8.2	[9-06]	Maksimalno grijanje	R/W ([2-0C] ≠ 2) R/O ([2-0C] = 2)	[2-0C]=2: 37~60, korak: 1°C **65°C** [2-0C]≠2: 37~55, korak: 1°C **55°C**		
3.8.3	[9-07]	Minimalno hlađenje	PZ/W	5~18°C, korak: 1°C **5°C**		
3.8.4	[9-08]	Maksimalno hlađenje	PZ/W	18~22°C, korak: 1°C **22°C**		
Dodatna zona						
3.A	[C-06]	Vrsta termostata	PZ/W	1: 1 kontakt **2: 2 kontakta**		
└ Delta T						
3.B.1	[1-0C]	Delta T grijanje	[2-0D] ≠2 PZ/W [2-0D] =2 PZ/O	[2-0D] ≠2 (Radijator) 3~10°C, korak: 1°C **5°C** [2-0D] = 2 (Radijator) **10°C**		
3.B.2	[1-0E]	Delta T hlađenje	PZ/W	3~10°C, korak: 1°C **5°C**		
Dodatna zona						
3.C		Vrsta krivulje ovisnosti o vremenu	PZ/O	0: 2 vrijednosti **1: pomak nagiba**		
Grijanje/hlađenje prostora └ Raspon rada						
4.3.1	[4-02]	Temp. ISKLJ gr. pr.	PZ/W	14~35°C, korak: 1°C **22°C**		
4.3.2	[F-01]	Temp. ISKLJ hl. pr.	PZ/W	10~35°C, korak: 1°C **20°C**		
Grijanje/hlađenje prostora						
4.4	[7-02]	Broj zona	PZ/W	**0: Jedna zona** 1: Dvostruka zona		
4.5	[F-0D]	Način rada crpke	PZ/W	0: Neprestano **1: Uzorak** 2: Zahtjev		
4.6	[E-02]	Tip jedinice	R/W (*1) R/O (*2)	**0: Reverzibilna (*1)** **1: Samo grijanje (*2)**		
4.7	[9-0D]	Ograničenje brzine crpke	PZ/W	0~8, korak:1 0 : Nema ogr. 1~4 : 90~60% brzina crpke 5~8: 90~60% brzina crpke tijekom uzorkovanja **6 80% brzina crpke**		
Grijanje/hlađenje prostora						
4.9	[F-00]	Crpka izvan opsega	PZ/W	**0: Zabranjeno** 1: Dopušteno		
4.A	[D-03]	Povećanje oko 0°C	PZ/W	0: Ne **1: povećanje 2°C, raspon 4°C** 2: povećanje 4°C, raspon 4°C 3: povećanje 2°C, raspon 8°C 4: povećanje 4°C, raspon 8°C		
4.B	[9-04]	Prekoračenje	PZ/W	1~4°C, korak: 1°C **2°C**		
4.C	[2-06]	Protiv smrzavanja	PZ/W	0: Ne **1: Da**		
Spremnik						

Tablica postavki polja					Postavke instalatera u odnosu na tvornički zadane vrijednosti	
Trenutačna lokacija	Kod polja	Naziv postavke		Raspon, korak **Tvornički zadana vrijednost**	Datum	Vrijednost
5.2	[6-0A]	Zadana vrijednost ugodnosti	PZ/W	30~[6-0E]°C, korak: 1°C **60°C**		
5.3	[6-0B]	Zadana vrijednost za eco	PZ/W	30~Min(50, [6-0E])°C, korak: 1°C **45°C**		
5.4	[6-0C]	Zadana vrijednost ponovnog zagrijavanja	PZ/W	30~Min(50, [6-0E])°C, korak: 1°C **45°C**		
5.6	[6-0D]	Način zagrijavanja	PZ/W	**0: Samo ponovno zagrijavanje** 3 planirano ponovno zagrijavanje		
└ Dezinfekcija						
5.7.1	[2-01]	Aktivacija	PZ/W	**0: Ne** 1: Da		
5.7.2	[2-00]	Dan rada	PZ/W	0: Svaki dan 1: Ponedjeljak 2: Utorak 3: Srijeda 4: Četvrtak **5: Petak** 6: Subota 7: Nedjelja		
5.7.3	[2-02]	Vrijeme pokretanja	PZ/W	0~23 sata, korak sat 1 **1**		
5.7.4	[2-03]	Zadana vrijednost spremnika	PZ/W	60°C **60°C**		
5.7.5	[2-04]	Trajanje	PZ/W	40~60 min, korak: 5 min **40 min**		
Spremnik						
5.8	[6-0E]	Maksimum	PZ/W	E-07 = 4 40~ 75°C, korak: 1°C **60°C**		
5.9	[6-00]	Histereza	PZ/W	2~40°C, korak: 1°C **8°C**		
5.A	[6-08]	Histereza ponovnoga zagrijavanja	PZ/W	2~20°C, korak: 1°C **10°C**		
5.B		Način zadane vrijednosti	PZ/W	**0: Aps** 1: Ovisno o vremenskim prilikama		
└ Krivulja ovisnosti o vremenu						
5.C	[0-0B]	Vrijednost izlazne vode za visoku temperaturu u okolini za krivulju KVV-a ovisnu o vremenu.	PZ/W	35~[6-0E]°C, korak: 1°C **55°C**		
5.C	[0-0C]	Vrijednost izlazne vode za nisku temperaturu u okolini za krivulju KVV-a ovisnu o vremenu.	PZ/W	Min(45~[6-0E])~[6-0E]°C, korak: 1°C **60°C**		
5.C	[0-0D]	Visoka temperatura u okolini za krivulju KVV-a ovisnu o vremenu.	PZ/W	10~25°C, korak: 1°C **15°C**		
5.C	[0-0E]	Niska temperatura u okolini za krivulju KVV-a ovisnu o vremenu.	PZ/W	-40~5°C, korak: 1°C **-10°C**		
Spremnik						
5.D	[6-01]	Margina	PZ/W	0~10°C, korak: 1°C **2°C**		
5.E		Vrsta krivulje ovisnosti o vremenu	PZ/O	0: 2 vrijednosti **1: pomak nagiba**		
Korisničke postavke						
└ Tihi način rada						
7.4.1		Način rada	PZ/W	**0: ISKLJUČENO** 1: Ručno 2: Automatski		
7.4.3		Razina	PZ/W	**0: Tihi način rada** 1: Tiši način rada 2: Najtiši način rada		
└ Cijena el. energije						
7.5.1		Visoko	PZ/W	0,00~990/kWh **1/kWh**		
7.5.2		Srednja	PZ/W	0,00~990/kWh **1/kWh**		
7.5.3		Nisko	PZ/W	0,00~990/kWh **1/kWh**		
Korisničke postavke						
7.6		Cijena plina	PZ/W	0,00~990/kWh 0,00~290/MBtu **1.0/kWh**		
Postavke instalatera						
└ Čarobnjak konfiguracije						
└ Sustav						
9.1.3.2	[E-03]	Tip RG	PZ/O (*4,*5,*6) R/W (*7)	**0: bez grijača (*7)** **2: 3V (*4)** **3: 6V (*5)** **4: 9W (*6)**		
9.1.3.3	[E-05] [E-06] [E-07]	Kućna vruća voda	PZ/O	**HPSU 'Integrirani'**		
9.1.3.4	[4-06]	Hitan slučaj	PZ/W	**0: Ručno** 1: Automatski 2: Auto red GP/ Kućna vruća voda/ voda UKLJ 3: Auto red GP/ Kućna vruća voda/ voda ISKLJ 4: Auto red GP/ Kućna vruća voda/ voda ISKLJ		
9.1.3.5	[7-02]	Broj zona	PZ/W	**0: Jedna zona** 1: Dvostruka zona		
9.1.3.6	[E-0D]	Sustav napunjen glikolom	PZ/O	**0: Ne** 1: Da		
9.1.3.7	[6-02]	BG kapacitet	PZ/W	0~10 kW, korak: 0,2 kW **0kW**		
9.1.3.8	[C-02]	Bivalentno	PZ/W	**0: ISKLJUČENO** 1: Izravno (GP) **2: Neizravno (KVV) (*3)** 3: Neizravno (KVV + GP)		
9.2.4	[D-07]	Solarno	PZ/W	0: Ne 1: Da (KVV) **2: Da (KVV + GP)**		
└ Rezervni grijač						

(*1) *X*_(*2) *H*_(*3) *B*_
(*4) *EKECBUA3V*_(*5) *EKECBUA6V*_(*6) *EKECBUA9W*_(*7) Manje RG

Tablica postavki polja

Trenutačna lokacija	Kod polja	Naziv postavke		Raspon, korak **Tvornički zadana vrijednost**	Postavke instalatera u odnosu na tvornički zadane vrijednosti Datum	 Vrijednost
9.1.4.1	[5-0D]	Napon	PZ/O	**0: 230V, 1~ (*4, *5, *7)** **2: 400V, 3~ (*6)**		
9.1.4.2	[4-0A]	Konfiguracija	PZ/W (*5, *6, *7) R/O (*4)	**0: 1 (*4, *7)** **1: 1/1+2 (*5, *6)** 2: 1/2 3: 1/2 + 1/1+2 u hitnom slučaju		
9.1.4.3	[6-03]	Korak kapaciteta 1	PZ/W	0~10 kW, korak: 0,2 kW 0kW **2 kW (*5)** **3kW (*4, *6, *7)**		
9.1.4.4	[6-04]	Dodatni korak kapaciteta 2	PZ/W (*5, *6) PZ/O (*4, *7)	0~10 kW, korak: 0,2 kW **0kW (*4)** **3kW (*7)** **4kW (*5)** **6kW (*6)**		
		└ Glavna zona				
9.1.5.1	[2-0C]	Tip emitera	PZ/W	**0: Podno grijanje** 1: Ventilo-konvektorska jedinica 2: Radijator		
9.1.5.2	[C-07]	Kontrola	PZ/W	**0: Izlazna voda** 1: Vanjski sobni termostat 2: Sobni termostat		
9.1.5.3		Način zadane vrijednosti	PZ/W	0: Aps 1: VO grijanje, fiksno hlađenje **2: Ovisno o vremenskim prilikama**		
9.1.5.4		Raspored	PZ/W	**0: Ne** 1: Da		
9.1.5.5		Vrsta krivulje ovisnosti o vremenu	PZ/W	0: 2 vrijednosti **1: pomak nagiba**		
9.1.6	[1-00]	Niska temperatura u okolini za krivulju zagrijavanja glavne zone TIV-a ovisnu o vremenu.	PZ/W	-40~5°C, korak: 1°C **-10°C**		
9.1.6	[1-01]	Visoka temperatura u okolini za krivulju zagrijavanja glavne zone TIV-a ovisnu o vremenu.	PZ/W	10~25°C, korak: 1°C **15°C**		
9.1.6	[1-02]	Vrijednost izlazne vode za nisku temperaturu u okolini za krivulju zagrijavanja glavne zone TIV-a ovisnu o vremenu.	PZ/W	[9-01]~[9-00], korak: 1°C [2-0C]=0 **40°C** [2-0C]=1 **45°C** [2-0C]=2 **55°C**		
9.1.6	[1-03]	Vrijednost izlazne vode za visoku temperaturu u okolini za krivulju zagrijavanja glavne zone TIV-a ovisnu o vremenu.	PZ/W	[9-01]~Min(45, [9-00])°C, korak: 1°C 25°C		
9.1.7	[1-06]	Niska temperatura u okolini za krivulju hlađenja glavne zone TIV-a ovisnu o vremenu.	PZ/W	10~25°C, korak: 1°C **20°C**		
9.1.7	[1-07]	Visoka temperatura u okolini za krivulju hlađenja glavne zone TIV-a ovisnu o vremenu.	PZ/W	25~43°C, korak: 1°C **35°C**		
9.1.7	[1-08]	Vrijednost izlazne vode za nisku temperaturu u okolini za krivulju hlađenja glavne zone TIV-a ovisnu o vremenu.	PZ/W	[9-03]~[9-02]°C, korak: 1°C **22°C**		
9.1.7	[1-09]	Vrijednost izlazne vode za visoku temperaturu u okolini za krivulju hlađenja glavne zone TIV-a ovisnu o vremenu.	PZ/W	[9-03]~[9-02]°C, korak: 1°C [2-0C]=0 **18°C** [2-0C]=1 **5°C** [2-0C]=2 **18°C**		
		└ Dodatna zona				
9.1.8.1	[2-0D]	Tip emitera	PZ/W	0: Podno grijanje 1: Ventilo-konvektorska jedinica **2: Radijator**		
9.1.8.3		Način zadane vrijednosti	PZ/W	0: Aps 1: VO grijanje, fiksno hlađenje **2: Ovisno o vremenskim prilikama**		
9.1.8.4		Raspored	PZ/W	**0: Ne** 1: Da		
9.1.9	[0-00]	Vrijednost izlazne vode za visoku temperaturu u okolini za krivulju zagrijavanja dodatne zone TIV-a ovisnu o vremenu.	PZ/W	[9-05]~min(45,[9-06])°C, korak: 1°C **25°C**		
9.1.9	[0-01]	Vrijednost izlazne vode za nisku temperaturu u okolini za krivulju zagrijavanja dodatne zone TIV-a ovisnu o vremenu.	PZ/W	[9-05]~[9-06]°C, korak: 1°C [2-0C]=0 **40°C** [2-0C]=1 **45°C** [2-0C]=2 **55°C**		
9.1.9	[0-02]	Visoka temperatura u okolini za krivulju zagrijavanja dodatne zone TIV-a ovisnu o vremenu.	PZ/W	10~25°C, korak: 1°C **15°C**		
9.1.9	[0-03]	Niska temperatura u okolini za krivulju zagrijavanja dodatne zone TIV-a ovisnu o vremenu.	PZ/W	-40~5°C, korak: 1°C **-10°C**		
9.1.A	[0-04]	Vrijednost izlazne vode za visoku temperaturu u okolini za krivulju hlađenja dodatne zone TIV-a ovisnu o vremenu.	PZ/W	[9-07]~[9-08]°C, korak: 1°C [2-0C]=0 **18°C** [2-0C]=1 **5°C** [2-0C]=2 **18°C**		
9.1.A	[0-05]	Vrijednost izlazne vode za nisku temperaturu u okolini za krivulju hlađenja dodatne zone TIV-a ovisnu o vremenu.	PZ/W	[9-07]~[9-08]°C, korak: 1°C **22°C**		
9.1.A	[0-06]	Visoka temperatura u okolini za krivulju hlađenja dodatne zone TIV-a ovisnu o vremenu.	PZ/W	25~43°C, korak: 1°C **35°C**		
9.1.A	[0-07]	Niska temperatura u okolini za krivulju hlađenja dodatne zone TIV-a ovisnu o vremenu.	PZ/W	10~25°C, korak: 1°C **20°C**		
		└ Spremnik				
9.1.B.1	[6-0D]	Način zagrijavanja	PZ/W	**0: Samo ponovno zagrijavanje** 3 planirano ponovno zagrijavanje		
9.1.B.2	[6-0A]	Zadana vrijednost ugodnosti	PZ/W	30~[6-0E]°C, korak: 1°C **60°C**		
9.1.B.3	[6-0B]	Zadana vrijednost za eco	PZ/W	30~Min(50, [6-0E])°C, korak: 1°C **45°C**		
9.1.B.4	[6-0C]	Zadana vrijednost ponovnog zagrijavanja	PZ/W	30~Min(50, [6-0E])°C, korak: 1°C **45°C**		
9.1.B.5	[6-08]	Histereza ponovnoga zagrijavanja	PZ/W	2~20°C, korak: 1°C **10°C**		
		└ Kućna vruća voda				

(*1) *X*_(*2) *H*_(*3) *B*_
(*4) *EKECBUA3V*_(*5) *EKECBUA6V*_(*6) *EKECBUA9W*_(*7) Manje RG

Tablica postavki polja					Postavke instalatera u odnosu na tvornički zadane vrijednosti	
Trenutačna lokacija	Kod polja	Naziv postavke		Raspon, korak **Tvornički zadana vrijednost**	Datum	Vrijednost
9.2.1	[E-05] [E-06] [E-07]	Kućna vruća voda	PZ/O	**HPSU 'Integrirani'**		
9.2.2	[D-02]	Crpke KVV	PZ/W	**0: Nema crpke KVV** 1: Trenutačno dostupna vruća voda 2: Dezinfekcija 3: Cirkulacija 4: Cirkulacija i dezinfekcija		
9.2.4	[D-07]	Solarno	PZ/W	0: Ne 1: Da (KVV) **2: Da (KVV + GP)**		
	└ Rezervni grijač					
9.3.1	[E-03]	Tip RG	PZ/O (*4,*5,*6) R/W (*7)	**0: bez grijača (*7)** **2: 3V (*4)** **3: 6V (*5)** **4: 9W (*6)**		
9.3.2	[5-0D]	Napon	PZ/O	**0: 230V, 1~ (*4, *5, *7)** **2: 400V, 3~ (*6)**		
9.3.3	[4-0A]	Konfiguracija	PZ/W (*5, *6, *7) R/O (*4)	**0: 1 (*4, *7)** **1: 1/1+2 (*5, *6)** 2: 1/2 3: 1/2 + 1/1+2 u hitnom slučaju		
9.3.4	[6-03]	Korak kapaciteta 1	PZ/W	0~10 kW, korak: 0,2 kW 0kW **2 kW (*5)** **3kW (*4, *6, *7)**		
9.3.5	[6-04]	Dodatni korak kapaciteta 2	PZ/W (*5, *6) PZ/O (*4, *7)	0~10 kW, korak: 0,2 kW **0kW (*4)** **3kW (*7)** **4kW (*5)** **6kW (*6)**		
9.3.6	[5-00]	Izjednačavanje: deaktivirati rezervni grijač (ili vanjski rezervni izvor topline u slučaju bivalentnog sustava) iznad temperature izjednačenja za grijanje prostora?	PZ/W	0: Ne **1: Da**		
9.3.7	[5-01]	Temperatura izjednačenja	PZ/W	-15~35°C, korak: 1°C **0°C**		
9.3.8	[4-00]	Rad	PZ/W	0: Zabranjeno **1: Dopušteno** 2: Samo KVV		
	└ Dodatni grijač					
9.4.1	[6-02]	Kapacitet	PZ/W	0~10 kW, korak: 0,2 kW **0kW**		
9.4.3	[8-03]	Ekonomični vremenski programator PG	PZ/W	20~95 min, korak: 5 min **50 min**		
9.4.4	[4-03]	Rad	PZ/W	0: Zabranjeno 1: Dopušteno 2: Preklapanje **3: Kompresor isključen** 4: Samo legionela		
	└ Hitan slučaj					
9.5.1	[4-06]	Hitan slučaj	PZ/W	**0: Ručno** 1: Automatski 2: Auto red GP/ Kućna vruća voda/ voda UKLJ 3: Auto red GP/ Kućna vruća voda/ voda ISKLJ 4: Auto red GP/ Kućna vruća voda/ voda ISKLJ		
9.5.2	[7-06]	Kompresor prinudno ISKLJ.	PZ/W	**0: Onemogućeno** 1: Omogućeno		
	└ Balansiranje					
9.6.1	[5-02]	Prioritet grijanja prostora	PZ/W	**0: Onemogućeno** 1: Omogućeno		
9.6.2	[5-03]	Prioritetna temperatura	PZ/W	-15~35°C, korak: 1°C **0°C**		
9.6.3	[5-04]	Zadana vrijednost pomaka PG	PZ/W	0~20°C, korak: 1°C **10°C**		
9.6.4	[8-02]	Vremenski programator anti-recikliranja	PZ/W	0~10 sati, korak: 0,5 sati 0,5 sati		
9.6.5	[8-00]	Minimalno vrijeme rada vremenskog programatora	PZ/W	0~20 min, korak: 1 min **1 min**		
9.6.6	[8-01]	Maksimalno vrijeme rada vremenskog programatora	PZ/W	5~95 min, korak: 5 min **30 min**		
9.6.7	[8-04]	Dodatni vremenski programator	PZ/W	0~95 min, korak: 5 min **95 min**		
Postavke instalatera						
9.7	[4-04]	Sprečavanje smrzavanja cijevi	PZ/W	0: Kontinuirani rad pumpe 1: Nekontinuirani rad pumpe **2: ISKLJUČENO**		
	└ Napajanje po tarifnom modelu upravljane potrošnje					
9.8.2	[D-00]	Dopusti grijač	PZ/W	**0: Ništa** 1: Samo PG 2: Samo RG 3: Sve		
9.8.3	[D-05]	Dopusti pumpu	PZ/W	0: Ne **1: Da**		
9.8.4	[D-01]	Napajanje po tarifnom modelu upravljane potrošnje	PZ/W	**0: Ne** 1: Otvoreno 2: Zatvoreno 3: Pametna mreža		
9.8.6		Dopusti električne grijače	PZ/W	**0: Ne** 1: Da		
9.8.7		Omogući međupohranu prostorije	PZ/W	**0: Ne** 1: Da		
9.8.8		Granica postavke kW	PZ/W	0~20 kW, korak: 0,5 kW **2 kW**		
	└ Kontrola potrošnje snage					
9.9.1	[4-08]	Kontrola potrošnje snage	PZ/W	**0: Ne** 1: Neprestano 2: Ulazi 3: Struja osjetnici		

Tablica postavki polja					Postavke instalatera u odnosu na tvornički zadane vrijednosti	
Trenutačna lokacija	Kod polja	Naziv postavke		Raspon, korak **Tvornički zadana vrijednost**	Datum	Vrijednost
9.9.2	[4-09]	Način zad. vr.	PZ/W	0: Amp **1:kW**		
9.9.3	[5-05]	Granica	PZ/W	0~50 A, korak: 1 A **50 A**		
9.9.4	[5-05]	Granica 1	PZ/W	0~50 A, korak: 1 A **50 A**		
9.9.5	[5-06]	Granica 2	PZ/W	0~50 A, korak: 1 A **50 A**		
9.9.6	[5-07]	Granica 3	PZ/W	0~50 A, korak: 1 A **50 A**		
9.9.7	[5-08]	Granica 4	PZ/W	0~50 A, korak: 1 A **50 A**		
9.9.8	[5-09]	Granica	PZ/W	0~20 kW, korak: 0,5 kW **20 kW**		
9.9.9	[5-09]	Granica 1	PZ/W	0~20 kW, korak: 0,5 kW **20 kW**		
9.9.A	[5-0A]	Granica 2	PZ/W	0~20 kW, korak: 0,5 kW **20 kW**		
9.9.B	[5-0B]	Granica 3	PZ/W	0~20 kW, korak: 0,5 kW **20 kW**		
9.9.C	[5-0C]	Granica 4	PZ/W	0~20 kW, korak: 0,5 kW **20 kW**		
9.9.D	[4-01]	Prioritetni grijač	PZ/W	**0: Ništa** 1: Dodatni grijač 2: Rezervni grijač		
9.9.F	[7-07]	Aktivacija BBR16* *BBR16 postavke vidljive su samo kada je jezik korisničkog sučelja postavljen na švedski.	PZ/W	**0: Ne** 1: Da		
└ Mjerenje energije						
9.A.1	[D-08]	Ulaz impulsa 1	PZ/W	**0: Ne** 1: 0,1 puls/kWh 2: 1 puls/kWh 3: 10 puls/kWh 4: 100 puls/kWh 5: 1000 puls/kWh		
9.A.2	[D-09]	Ulaz impulsa 2 / PV meter	PZ/W	**0: Ne** 1: 0,1 puls/kWh 2: 1 puls/kWh 3: 10 puls/kWh 4: 100 puls/kWh 5: 1000 puls/kWh 6: 100 puls/kWh (PV meter) 7: 1000 puls/kWh (PV meter)		
└ Osjetnici						
9.B.1	[C-08]	Vanjski osjetnik	PZ/W	**0: Ne** 1: Vani 2: Prostorija		
9.B.2	[2-0B]	Pomak osjetnika	PZ/W	-5~5°C, korak: 0,5°C **0°C**		
9.B.3	[1-0A]	Prosječno vrijeme	PZ/W	**0: Ne** 1: 12 h 2: 24 h 3: 48 h 4: 72 h		
└ Bivalentno						
9.C.1	[C-02]	Bivalentno	PZ/W	**0: ISKLJUČENO** 1: Izravno (GP) **2: Neizravno (KVV) (*3)** 3: Neizravno (KVV + GP)		
9.C.2	[7-05]	učinkov. bojlera	PZ/W	**0: Vrlo visoka** 1: Visoka 2: Srednja 3: Niska 4: Vrlo niska		
9.C.3	[C-03]	Temperatura	PZ/W	-25~25°C, korak: 1°C **0°C**		
9.C.4	[C-04]	Histereza	PZ/W	2~10°C, korak 1°C **3°C**		
Postavke instalatera						
9.D	[C-09]	Izlaz alarma	PZ/W	**0: Nenormalno** 1: Normalno		
9.E	[3-00]	Aut. pon. pokretanje	PZ/W	0: Ručno **1: Automatski**		
9.F	[E-08]	Funkc. uštede snage	PZ/W	0: Ne **1: Da**		
9.G		Onemogućite zaštite	PZ/W	**0: Ne** 1: Da		
└ Pregled lokalnih postavki						
9.I	[0-00]	Vrijednost izlazne vode za visoku temperaturu u okolini za krivulju zagrijavanja dodatne zone TIV-a ovisnu o vremenu.	PZ/W	[9-05]~min(45,[9-06])°C, korak: 1°C **25°C**		
9.I	[0-01]	Vrijednost izlazne vode za nisku temperaturu u okolini za krivulju zagrijavanja dodatne zone TIV-a ovisnu o vremenu.	PZ/W	[9-05]~[9-06]°C, korak: 1°C [2-0C]=0 **40°C** [2-0C]=1 **45°C** [2-0C]=2 **55°C**		
9.I	[0-02]	Visoka temperatura u okolini za krivulju zagrijavanja dodatne zone TIV-a ovisnu o vremenu.	PZ/W	10~25°C, korak: 1°C **15°C**		
9.I	[0-03]	Niska temperatura u okolini za krivulju zagrijavanja dodatne zone TIV-a ovisnu o vremenu.	PZ/W	-40~5°C, korak: 1°C **-10°C**		
9.I	[0-04]	Vrijednost izlazne vode za visoku temperaturu u okolini za krivulju hlađenja dodatne zone TIV-a ovisnu o vremenu.	PZ/W	[9-07]~[9-08]°C, korak: 1°C [2-0C]=0 **18°C** [2-0C]=1 **5°C** [2-0C]=2 **18°C**		
9.I	[0-05]	Vrijednost izlazne vode za nisku temperaturu u okolini za krivulju hlađenja dodatne zone TIV-a ovisnu o vremenu.	PZ/W	[9-07]~[9-08]°C, korak: 1°C **22°C**		
9.I	[0-06]	Visoka temperatura u okolini za krivulju hlađenja dodatne zone TIV-a ovisnu o vremenu.	PZ/W	25~43°C, korak: 1°C **35°C**		

(*1) *X*_(*2) *H*_(*3) *B*_
(*4) *EKECBUA3V*_(*5) *EKECBUA6V*_(*6) *EKECBUA9W*_(*7) Manje RG

Tablica postavki polja					Postavke instalatera u odnosu na tvornički zadane vrijednosti	
Trenutačna lokacija	Kod polja	Naziv postavke		Raspon, korak **Tvornički zadana vrijednost**	Datum	Vrijednost
9.I	[0-07]	Niska temperatura u okolini za krivulju hlađenja dodatne zone TIV-a ovisnu o vremenu.	PZ/W	10~25°C, korak: 1°C **20°C**		
9.I	[0-0B]	Vrijednost izlazne vode za visoku temperaturu u okolini za krivulju KVV-a ovisnu o vremenu.	PZ/W	35~[6-0E]°C, korak: 1°C **55°C**		
9.I	[0-0C]	Vrijednost izlazne vode za nisku temperaturu u okolini za krivulju KVV-a ovisnu o vremenu.	PZ/W	Min(45~[6-0E])~[6-0E]°C, korak: 1°C **55°C**		
9.I	[0-0D]	Visoka temperatura u okolini za krivulju KVV-a ovisnu o vremenu.	PZ/W	10~25°C, korak: 1°C **15°C**		
9.I	[0-0E]	Niska temperatura u okolini za krivulju KVV-a ovisnu o vremenu.	PZ/W	-40~5°C, korak: 1°C **-10°C**		
9.I	[1-00]	Niska temperatura u okolini za krivulju zagrijavanja glavne zone TIV-a ovisnu o vremenu.	PZ/W	-40~5°C, korak: 1°C **-10°C**		
9.I	[1-01]	Visoka temperatura u okolini za krivulju zagrijavanja glavne zone TIV-a ovisnu o vremenu.	PZ/W	10~25°C, korak: 1°C **15°C**		
9.I	[1-02]	Vrijednost izlazne vode za nisku temperaturu u okolini za krivulju zagrijavanja glavne zone TIV-a ovisnu o vremenu.	PZ/W	[9-01]~[9-00], korak: 1°C [2-0C]=0 **40°C** [2-0C]=1 **45°C** [2-0C]=2 **55°C**		
9.I	[1-03]	Vrijednost izlazne vode za visoku temperaturu u okolini za krivulju zagrijavanja glavne zone TIV-a ovisnu o vremenu.	PZ/W	[9-01]~Min(45, [9-00])°C, korak: 1°C 25°C		
9.I	[1-04]	Hlađenje glavne zone temperature izlazne vode ovisno o vremenu.	PZ/W	0: Onemogućeno **1: Omogućeno**		
9.I	[1-05]	Hlađenje dodatne zone temperature izlazne vode ovisno o vremenu.	PZ/W	0: Onemogućeno **1: Omogućeno**		
9.I	[1-06]	Niska temperatura u okolini za krivulju hlađenja glavne zone TIV-a ovisnu o vremenu.	PZ/W	10~25°C, korak: 1°C **20°C**		
9.I	[1-07]	Visoka temperatura u okolini za krivulju hlađenja glavne zone TIV-a ovisnu o vremenu.	PZ/W	25~43°C, korak: 1°C **35°C**		
9.I	[1-08]	Vrijednost izlazne vode za nisku temperaturu u okolini za krivulju hlađenja glavne zone TIV-a ovisnu o vremenu.	PZ/W	[9-03]~[9-02]°C, korak: 1°C **22°C**		
9.I	[1-09]	Vrijednost izlazne vode za visoku temperaturu u okolini za krivulju hlađenja glavne zone TIV-a ovisnu o vremenu.	PZ/W	[9-03]~[9-02]°C, korak: 1°C [2-0C]=0 **18°C** [2-0C]=1 **5°C** [2-0C]=2 **18°C**		
9.I	[1-0A]	Koje je pros. vrijeme za vanj. temp.?	PZ/W	**0: Ne** 1: 12 h 2: 24 h 3: 48 h 4: 72 h		
9.I	[1-0B]	Koja je željena delta T u grijanju za glavnu zonu?	**R/W ([2-0C] ≠ 2)** **R/O ([2-0C] = 2)**	3~10°C, korak: 1°C [2-0C] ≠2 (Radijator) **5°C** [2-0C] = 2 (Radijator) **10°C**		
9.I	[1-0C]	Koja je željena delta T u grijanju za dodatnu zonu?	[2-0D] ≠2 PZ/W [2-0D] =2 PZ/O	[2-0D] ≠2 (Radijator) 3~10°C, korak: 1°C **5°C** [2-0D] = 2 (Radijator) **10°C**		
9.I	[1-0D]	Koja je željena delta T u hlađenju za glavnu zonu?	PZ/W	3~10°C, korak: 1°C **5°C**		
9.I	[1-0E]	Koja je željena delta T u hlađenju za dodatnu zonu?	PZ/W	3~10°C, korak: 1°C **5°C**		
9.I	[2-00]	Kad da se provede funkcija dezinfekcije?	PZ/W	0: Svaki dan 1: Ponedjeljak 2: Utorak 3: Srijeda 4: Četvrtak **5: Petak** 6: Subota 7: Nedjelja		
9.I	[2-01]	Da se provede funkcija dezinfekcije?	PZ/W	**0: Ne** 1: Da		
9.I	[2-02]	Kad da se provede funkcija dezinfekcije?	PZ/W	0~23 sata, korak sat 1 **1**		
9.I	[2-03]	Koja je ciljna temp. dezinfekcije?	PZ/W	60°C **60°C**		
9.I	[2-04]	Koliko dugo održavati temp. spremnika?	PZ/W	40~60 min, korak: 5 min **40 min**		
9.I	[2-05]	Temperatura za sprečavanje smrzavanja sobe	PZ/W	4~16°C, korak: 1°C **12°C**		
9.I	[2-06]	Zaštita sobe od smrz.	PZ/W	0: Ne **1: Da**		
9.I	[2-09]	Prilagodi pomak izmjerene sob. temp.	PZ/W	-5~5°C, korak: 0,5°C **0°C**		
9.I	[2-0A]	Prilagodi pomak izmjerene sob. temp.	PZ/W	-5~5°C, korak: 0,5°C **0°C**		
9.I	[2-0B]	Koji je potrebni pomak izmjerene vanj. temp.?	PZ/W	-5~5°C, korak: 0,5°C **0°C**		
9.I	[2-0C]	Koji je tip emitera priključen na gl. zonu TIV?	PZ/W	**0: Podno grijanje** 1: Ventilo-konvektorska jedinica 2: Radijator		
9.I	[2-0D]	Koji je tip emitera priključen na dod. zonu TIV?	PZ/W	0: Podno grijanje 1: Ventilo-konvektorska jedinica **2: Radijator**		
9.I	[2-0E]	Koja je maksimalna dopuštena struja preko toplinske crpke?	PZ/W	20~50 A, korak: 1 A **50 A**		
9.I	[3-00]	Je li dopušteno aut. pon. pokr. jedinice?	PZ/W	0: Ručno **1: Automatski**		
9.I	[3-01]	--	PZ/W	**0**		
9.I	[3-02]	--	PZ/W	**1**		
9.I	[3-03]	--	PZ/W	**4**		
9.I	[3-04]	--	PZ/W	**2**		
9.I	[3-05]	--	PZ/W	**1**		

Tablica postavki polja					Postavke instalatera u odnosu na tvornički zadane vrijednosti	
Trenutačna lokacija	Kod polja	Naziv postavke		Raspon, korak **Tvornički zadana vrijednost**	Datum	Vrijednost
9.I	[3-06]	Koja je maks. željena sob. temp. u grijanju?	PZ/W	18~30°C, korak: 1°C **30°C**		
9.I	[3-07]	Koja je min. željena sob. temp. u grijanju?	PZ/W	12~18°C, korak: 1°C **12°C**		
9.I	[3-08]	Koja je maks. željena sob. temp. u hlađenju?	PZ/W	25~35°C, korak: 1°C **35°C**		
9.I	[3-09]	Koja je min. željena sob. temp. u hlađenju?	PZ/W	15~25°C, stupanj: ~~0,5~~ 1°C **15°C**		
9.I	[3-0A]	Što je model crpke	PZ/O	**0: model crpke 0** 1: model crpke 1		
9.I	[3-0B]	--		**1**		
9.I	[3-0C]	--		**1**		
9.I	[3-0D]	Ako je postavljen komplet za dvije zone, zaštita od blokiranja njegovih crpki i ventila za miješanje	R/W	**0: Onemogućeno** 1: Omogućeno		
9.I	[4-00]	Koji je način rada RG?	PZ/W	0: Zabranjeno **1: Dopušteno** 2: Samo KVV		
9.I	[4-01]	Koji električni grijač ima prednost?	PZ/W	**0: Ništa** 1: Dodatni grijač 2: Rezervni grijač		
9.I	[4-02]	Ispod koje vanj. temp. je dopušteno grijanje?	PZ/W	14~35°C, korak: 1°C **22°C**		
9.I	[4-03]	Dopuštenje za rad dodatnog grijača.	PZ/W	0: Zabranjeno 1: Dopušteno 2: Preklapanje **3: Kompresor isključen** 4: Samo legionela		
9.I	[4-04]	Sprečavanje smrzavanja cijevi	PZ/W	0: Kontinuirani rad pumpe 1: Nekontinuirani rad pumpe **2: ISKLJUČENO**		
9.I	[4-05]	--		**0**		
9.I	[4-06]	Hitan slučaj	PZ/W	**0: Ručno** 1: Automatski 2: Auto red GP/ Kućna vruća voda/ voda UKLJ 3: Auto red GP/ Kućna vruća voda/ voda ISKLJ 4: Auto red GP/ Kućna vruća voda/ voda ISKLJ		
9.I	[4-07]	--		**3**		
9.I	[4-08]	Koji je način ogr. snage potreban na sustavu?	PZ/W	**0: Ne** 1: Neprestano 2: Ulazi 3: Struja osjetnici		
9.I	[4-09]	Koji je tip ograničenja snage potreban?	PZ/W	0: Amp **1:kW**		
9.I	[4-0A]	Konfiguracija rezervnog grijača	PZ/W (*5, *6, *7) R/O (*4)	**0: 1 (*4, *7)** **1: 1/1+2 (*5, *6)** 2: 1/2 3: 1/2 + 1/1+2 u hitnom slučaju		
9.I	[4-0B]	Histereza automatskog prespajanja između grijanja i hlađenja.	PZ/W	1~10°C, korak: 0,5°C **1°C**		
9.I	[4-0D]	Pomak automatskog prespajanja između grijanja i hlađenja.	PZ/W	1~10°C, korak: 0,5°C **3°C**		
9.I	[4-0E]	--		**6**		
9.I	[5-00]	Izjednačavanje: deaktivirati rezervni grijač (ili vanjski rezervni izvor topline u slučaju bivalentnog sustava) iznad temperature izjednačenja za grijanje prostora?	PZ/W	0: Ne **1: Da**		
9.I	[5-01]	Koja je temperatura izjednačenja za zgradu?	PZ/W	-15~35°C, korak: 1°C **0°C**		
9.I	[5-02]	Prioritet grijanja prostora.	PZ/W	**0: Onemogućeno** 1: Omogućeno		
9.I	[5-03]	Temperatura prioritetnog grijanja prostora.	PZ/W	-15~35°C, korak: 1°C **0°C**		
9.I	[5-04]	Korekcija zadane vrijednosti temperature kućne vruće vode.	PZ/W	0~20°C, korak: 1°C **10°C**		
9.I	[5-05]	Koja je zahtijevana granica za DI1?	PZ/W	0~50 A, korak: 1 A **50 A**		
9.I	[5-06]	Koja je zahtijevana granica za DI2?	PZ/W	0~50 A, korak: 1 A **50 A**		
9.I	[5-07]	Koja je zahtijevana granica za DI3?	PZ/W	0~50 A, korak: 1 A **50 A**		
9.I	[5-08]	Koja je zahtijevana granica za DI4?	PZ/W	0~50 A, korak: 1 A **50 A**		
9.I	[5-09]	Koja je zahtijevana granica za DI1?	PZ/W	0~20 kW, korak: 0,5 kW **20 kW**		
9.I	[5-0A]	Koja je zahtijevana granica za DI2?	PZ/W	0~20 kW, korak: 0,5 kW **20 kW**		
9.I	[5-0B]	Koja je zahtijevana granica za DI3?	PZ/W	0~20 kW, korak: 0,5 kW **20 kW**		
9.I	[5-0C]	Koja je zahtijevana granica za DI4?	PZ/W	0~20 kW, korak: 0,5 kW **20 kW**		
9.I	[5-0D]	Napon rezervnog grijača	PZ/O	**0: 230V, 1~ (*4, *5, *7)** **2: 400V, 3~ (*6)**		
9.I	[5-0E]	--		**1**		
9.I	[6-00]	Temperaturna razlika koja određuje temperaturu uključivanja toplinske crpke.	PZ/W	2~40°C, korak: 1°C **8°C**		
9.I	[6-01]	Temperaturna razlika koja određuje temperaturu isključivanja toplinske crpke.	PZ/W	0~10°C, korak: 1°C **2°C**		
9.I	[6-02]	Koji je kapacitet dodatnog grijača?	PZ/W	0~10 kW, korak: 0,2 kW **0kW**		
9.I	[6-03]	Koji je kapacitet rez. gr. korak 1?	PZ/W	0~10 kW, korak: 0,2 kW 0kW **2 kW (*5)** **3kW (*4, *6, *7)**		

(*1) *X*_(*2) *H*_(*3) *B*_
(*4) *EKECBUA3V*_(*5) *EKECBUA6V*_(*6) *EKECBUA9W*_(*7) Manje RG

Tablica postavki polja					Postavke instalatera u odnosu na tvornički zadane vrijednosti	
Trenutačna lokacija	Kod polja	Naziv postavke		Raspon, korak **Tvornički zadana vrijednost**	Datum	Vrijednost
9.I	[6-04]	Koji je kapacitet rez. gr. korak 2?	PZ/W (*5, *6) PZ/O (*4, *7)	0~10 kW, korak: 0,2 kW **0kW (*4)** **3kW (*7)** **4kW (*5)** **6kW (*6)**		
9.I	[6-07]	--		**0**		
9.I	[6-08]	Koja se histereza koristi kod pon. zag.?	PZ/W	2~20°C, korak: 1°C **10°C**		
9.I	[6-09]	--heatertape_capacity		**0**		
9.I	[6-0A]	Koja je željena razina ugode temperatura spremišta?	PZ/W	30~[6-0E]°C, korak: 1°C **60°C**		
9.I	[6-0B]	Koja je željena eco temperatura spremišta?	PZ/W	30~Min(50, [6-0E])°C, korak: 1°C **45°C**		
9.I	[6-0C]	Koja je željena temp. pon. zagrijavanja?	PZ/W	30~Min(50, [6-0E])°C, korak: 1°C **45°C**		
9.I	[6-0D]	Koji je željeni način zad. vr. u KVV?	PZ/W	**0: Samo ponovno zagrijavanje** 3 planirano ponovno zagrijavanje		
9.I	[6-0E]	Koja je maksimalna zadana vrijednost temperature?	PZ/W	E-07 = 4 40~ 75°C, korak: 1°C **60°C**		
9.I	[7-00]	Najviša vrijednost temperature dodatnog grijača kućne vruće vode.	PZ/W	0~4°C, korak: 1°C **0°C**		
9.I	[7-01]	Histereza dodatnog grijača kućne vruće vode.	PZ/W	2~40°C, korak: 1°C **2°C**		
9.I	[7-02]	Koliko ima zona temp. izl. vode?	PZ/W	**0: Jedna zona** 1: Dvostruka zona		
9.I	[7-03]	--		**2.5**		
9.I	[7-04]	--		**0**		
9.I	[7-05]	učinkov. bojlera	PZ/W	**0: Vrlo visoka** 1: Visoka 2: Srednja 3: Niska 4: Vrlo niska		
9.I	[7-06]	Kompresor prinudno ISKLJ.	PZ/W	**0: Onemogućeno** 1: Omogućeno		
9.I	[7-07]	Aktivacija BBR16* *BBR16 postavke vidljive su samo kada je jezik korisničkog sučelja postavljen na švedski.	PZ/W	**0: Ne** 1: Da		
9.I	[7-08]	--	PZ/W	**0**		
9.I	[7-09]	Koliko iznosi minimalna PWM vrijednost crpke.		**20%**		
9.I	[7-0A]	Fiksni PWM crpke za dodatnu zonu, ako je postavljen komplet za dvije zone.	PZ/W	20~95%, korak 5% **95%**		
9.I	[7-0B]	Fiksni PWM crpke za glavnu zonu, ako je postavljen komplet za dvije zone.	PZ/W	20~95%, korak 5% **95%**		
9.I	[7-0C]	Vrijeme potrebno za okretanje ventila za miješanje s jedne na drugu stranu, ako je postavljen komplet za dvije zone.	PZ/W	20~300 sekundi, korak 5 s **125 sekundi**		
9.I	[7-0D]	Vrijednost histereze korištena za upravljanje bivalentnog spremnika u slučaju da podržava rad grijanja prostora	PZ/W	2~20, korak 0,5 °C **4 °C**		
9.I	[7-0E]	Pomak na zadanoj vrijednosti kako bi se odredilo kada je spremnik dovoljno visoko da ide na stanje viška	PZ/W	2~22, korak 0,5 °C **7 °C**		
9.I	[8-00]	Minimalno vrijeme rada za pripremu kućne vruće vode.	PZ/W	0~20 min, korak: 1 min **1 min**		
9.I	[8-01]	Maksimalno vrijeme rada za pripremu kućne vruće vode.	PZ/W	5~95 min, korak: 5 min **30 min**		
9.I	[8-02]	Proturecirkulirajuće vrijeme.	PZ/W	0~10 sati, korak: 0,5 sati **0,5 sati**		
9.I	[8-03]	Mjerač vremena odgode uključivanja dodatnog grijača.	PZ/W	20~95 min, korak: 5 min **50 min**		
9.I	[8-04]	Dodatno vrijeme rada za maksimalno vrijeme rada.	PZ/W	0~95 min, korak: 5 min **95 min**		
9.I	[8-05]	Dopusti modulaciju TIV radi uprav. prost.?	PZ/W	**0: Ne** 1: Da		
9.I	[8-06]	Maksimalna modulacija temperature izlazne vode.	PZ/W	0~10°C, korak: 1°C **5°C**		
9.I	[8-07]	Koja je željena razina ugode TIV glavna hlađenja?	PZ/W	[9-03]~[9-02], korak: 1°C **18°C**		
9.I	[8-08]	Koja je željena eco TIV glavna hlađenja?	PZ/W	[9-03]~[9-02], korak: 1°C **20°C**		
9.I	[8-09]	Koja je željena razina ugode TIV glavna grijanja?	PZ/W	[9-01]~[9-00], korak: 1°C **35°C**		
9.I	[8-0A]	Koja je željena eco TIV glavna grijanja?	PZ/W	[9-01]~[9-00], korak: 1°C **33°C**		
9.I	[8-0B]	--		**13**		
9.I	[8-0C]	--		**10**		
9.I	[8-0D]	--		**16**		
9.I	[9-00]	Koja je maks. željena TIV gl. zone u grijanju?	R/W ([2-0C] ≠ 2) R/O ([2-0C] = 2)	[2-0C]=2: 37~60, korak: 1°C **65°C** [2-0C]≠2: 37~55, korak: 1°C **55°C**		
9.I	[9-01]	Koja je min. željena TIV gl. zone u grijanju?	PZ/W	15~37°C, korak: 1°C **25°C**		
9.I	[9-02]	Koja je maks. željena TIV gl. zone u hlađenju?	PZ/W	18~22°C, korak: 1°C **22°C**		
9.I	[9-03]	Koja je min. željena TIV gl. zone u hlađenju?	PZ/W	5~18°C, korak: 1°C **5°C**		
9.I	[9-04]	Najviša vrijednost temperature izlazne vode.	PZ/W	1~4°C, korak: 1°C **2°C**		
9.I	[9-05]	Koja je min. željena TIV dod. zone u grijanju?	PZ/W	15~37°C, korak: 1°C **25°C**		
9.I	[9-06]	Koja je maks. željena TIV dod. zone u grijanju?	R/W ([2-0C] ≠ 2) R/O ([2-0C] = 2)	[2-0C]=2: 37~60, korak: 1°C **65°C** [2-0C]≠2: 37~55, korak: 1°C **55°C**		
9.I	[9-07]	Koja je min. željena TIV dod. zone u hlađenju?	PZ/W	5~18°C, korak: 1°C **5°C**		

Tablica postavki polja					Postavke instalatera u odnosu na tvornički zadane vrijednosti	
Trenutačna lokacija	Kod polja	Naziv postavke		Raspon, korak **Tvornički zadana vrijednost**	Datum	Vrijednost
9.I	[9-08]	Koja je maks. željena TIV dod. zone u hlađenju?	PZ/W	18~22°C, korak: 1°C **22°C**		
9.I	[9-09]	Koji je dopušteni podbačaj TIV-a prilikom pokretanja hlađenja?	PZ/W	1~18°C, korak: 1°C **18°C**		
9.I	[9-0A]	Koja je sobna temperatura stabilizacije u grijanju?	PZ/W	[3-07]~[3-06]°C, korak: 0,5°C **23°C**		
9.I	[9-0B]	Koja je sobna temperatura stabilizacije u hlađenju?	PZ/W	[3-09]~[3-08]°C, korak: 0,5°C **23°C**		
9.I	[9-0C]	Histereza sobne temperature.	PZ/W	1~6°C, korak: 0,5°C **1 °C**		
9.I	[9-0D]	Ograničenje brzine crpke	PZ/W	0~8, korak:1 0 : Nema ogr. 1~4 : 90~60% brzina crpke 5~8: 90~60% brzina crpke tijekom uzorkovanja **6 80% brzina crpke**		
9.I	[9-0E]	--		**6**		
9.I	[C-00]	Prioritet grijanja kućne vruće vode.	PZ/W	0: Solarni prioritet **1: Prioritet toplinske crpke**		
9.I	[C-01]	--		**0**		
9.I	[C-02]	Je li priključen vanjski rezervni izvor topline?	PZ/W	**0: ISKLJUČENO** 1: Izravno (GP) **2: Neizravno (KVV) (*3)** 3: Neizravno (KVV + GP)		
9.I	[C-03]	Temperatura aktiviranja bivalentnog rada.	PZ/W	-25~25°C, korak: 1°C **0°C**		
9.I	[C-04]	Temperatura bivalentne histereze.	PZ/W	2~10°C, korak 1°C **3°C**		
9.I	[C-05]	Koji je zaht. termo tip kont. za gl. zonu?	PZ/W	1: 1 kontakt **2: 2 kontakta**		
9.I	[C-06]	Koji je zaht. termo tip kont. za dod. zonu?	PZ/W	1: 1 kontakt **2: 2 kontakta**		
9.I	[C-07]	Koji je način uprav. jed. u radu u pr.?	PZ/W	**0: Izlazna voda** 1: Vanjski sobni termostat 2: Sobni termostat		
9.I	[C-08]	Koji je tip vanjskog osjetnika instaliran?	PZ/W	**0: Ne** 1: Vani 2: Prostorija		
9.I	[C-09]	Koji je zahtijevani tip kontakta izlaza alarma?	PZ/W	**0: Nenormalno** 1: Normalno		
9.I	[C-0A]	--		**0**		
9.I	[C-0B]	--		**0**		
9.I	[C-0C]	--		**0**		
9.I	[C-0D]	--		**0**		
9.I	[C-0E]	--		**0**		
9.I	[D-00]	Koji su gr. dop. ako se smanji pref. kWh stopa SN?	PZ/W	**0: Ništa** 1: Samo PG 2: Samo RG 3: Sve		
9.I	[D-01]	Tip kontakta inst. SN pref. stope kWh?	PZ/W	**0: Ne** 1: Otvoreno 2: Zatvoreno 3: Pametna mreža		
9.I	[D-02]	Koji je tip crpke KVV instaliran?	PZ/W	**0: Nema crpke KVV** 1: Trenutačno dostupna vruća voda 2: Dezinfekcija 3: Cirkulacija 4: Cirkulacija i dezinfekcija		
9.I	[D-03]	Kompenzacija temperature izlazne vode oko 0°C.	PZ/W	0: Ne **1: povećanje 2°C, raspon 4°C** 2: povećanje 4°C, raspon 4°C 3: povećanje 2°C, raspon 8°C 4: povećanje 4°C, raspon 8°C		
9.I	[D-04]	Je li priključen zahtijevani pcb?	PZ/W	**0: Ne** 1: kontr. potrošnje snage		
9.I	[D-05]	Je li dop. rad crpke ako se smanji pref. kWh stopa SN?	PZ/W	0: Ne **1: Da**		
9.I	[D-07]	Je li priključen solarni pribor?	PZ/W	0: Ne 1: Da (KVV) **2: Da (KVV + GP)**		
9.I	[D-08]	Koristi li se vanj. kWh mjerač za mj. snage?	PZ/W	**0: Ne** 1: 0,1 puls/kWh 2: 1 puls/kWh 3: 10 puls/kWh 4: 100 puls/kWh 5: 1000 puls/kWh		
9.I	[D-09]	Koristi li se vanj. kWh mjerač za mj. snage, kWh mjerač korišten za pametnu mrežu?	PZ/W	**0: Ne** 1: 0,1 puls/kWh 2: 1 puls/kWh 3: 10 puls/kWh 4: 100 puls/kWh 5: 1000 puls/kWh 6: 100 puls/kWh (PV meter) 7: 1000 puls/kWh (PV meter)		
9.I	[D-0A]	--		**0**		
9.I	[D-0B]	--		**2**		
9.I	[D-0C]	--		**0**		
9.I	[D-0D]	--		**0**		
9.I	[D-0E]	--		**0**		
9.I	[E-00]	Koji je tip jedinice instaliran?	PZ/O	0~5 **0: NT split**		
9.I	[E-01]	Koji je tip kompresora instaliran?	PZ/O	**0**		
9.I	[E-02]	Koji je tip softvera unutarnje jedinice?	R/W (*1) R/O (*2)	**0: Reverzibilna (*1)** **1: Samo grijanje (*2)**		

(*1) *X*_(*2) *H*_(*3) *B*_
(*4) *EKECBUA3V*_(*5) *EKECBUA6V*_(*6) *EKECBUA9W*_(*7) Manje RG

Tablica postavki polja					Postavke instalatera u odnosu na tvornički zadane vrijednosti	
Trenutačna lokacija	Kod polja	Naziv postavke		Raspon, korak **Tvornički zadana vrijednost**	Datum	Vrijednost
9.I	[E-03]	Koji je broj koraka rezervnog grijača?	PZ/O (*4,*5,*6) R/W (*7)	**0: bez grijača (*7)** **2: 3V (*4)** **3: 6V (*5)** **4: 9W (*6)**		
9.I	[E-04]	Je li dost. funk. uštede snage na vanj. jed.?	PZ/O	0: Ne **1: Da**		
9.I	[E-05]	Može li sustav pripremiti kućnu vruću vodu?	PZ/O	0: Ne **1: Da**		
9.I	[E-06]	--		**1**		
9.I	[E-07]	koja je vrsta spremnika KVV-a instalirana?	PZ/W	0~8 0 OSO spremnik 150/180 1 FS s RG 2 FS s PG 3 OSO spremnik 200/250/300 **4 Rotex bez PG (HIB)** 5 Rotex s PG 6: Spremnik treće strane za HIB 7 Spremnik treće strane, zavojnica >= 1,05m2 8 Spremnik treće strane, zavojnica >= 1,8m2		
9.I	[E-08]	Funkcija uštede energije vanjske jedinice.	PZ/W	0: Ne **1: Da**		
9.I	[E-09]	--		**1**		
9.I	[E-0B]	Je li instaliran komplet za dvije zone?	PZ/W	**0: NIJE instalirano** 1: - 2: Postavljen komplet za dvije zone		
9.I	[E-0C]	Koji je tip sustava za dvije zone postavljen?	PZ/W	**0: Bez hidrauličkog separatora / bez izravne crpke** 1: S hidrauličkim separatorom / bez izravne crpke 2: S hidrauličkim separatorom / s izravnom crpkom		
9.I	[E-0D]	Je li sustav napunjen glikolom?	PZ/O	**0: Ne** 1: Da		
9.I	[E-0E]	--		**0**		
9.I	[F-00]	Rad crpke dopušten je izvan raspona.	PZ/W	**0: Zabranjeno** 1: Dopušteno		
9.I	[F-01]	Iznad koje vanj. temp. je dopušteno hlađenje?	PZ/W	10~35°C, korak: 1°C **20°C**		
9.I	[F-02]	--		**3**		
9.I	[F-03]	--		**5**		
9.I	[F-04]	--		**0**		
9.I	[F-05]	--		**0**		
9.I	[F-06]	Omogućiti bojler spremnika?	PZ/W	**0: Onemogućeno** 1: Omogućeno		
9.I	[F-07]	Izračun učinkovitosti	PZ/W	**0: Omogućeno** 1: Onemogućeno		
9.I	[F-08]	Omogućavanje odmrzavanja kod neprekidnog grijanja	PZ/W	**0: Onemogućeno** 1: Omogućeno		
9.I	[F-09]	Rad crpke tijekom nepravilnosti protoka.	PZ/W	**0: Onemogućeno** 1: Omogućeno		
9.I	[F-0A]	--		**0**		
9.I	[F-0B]	Zatvoriti zap. vent. dok je termo ISKLJ?	PZ/W	**0: Ne** 1: Da		
9.I	[F-0C]	Zatvoriti zap. vent. tijekom hlađenja?	PZ/W	0: Ne **1: Da**		
9.I	[F-0D]	Koji je način rada crpke?	PZ/W	0: Neprestano **1: Uzorak** 2: Zahtjev		
9.I	[F-0E]	Potpora grijanja spremnika_maks.	PZ/W	10~35 kW, korak: 1 kW **20 kW**		
Postavke kompleta za dvije zone						
9.P.1	[E-0B]	Postavljen komplet za dvije zone	PZ/W	**0: NIJE instalirano** 1: - 2: Postavljen komplet za dvije zone		
9.P.2	[E-0C]	Tip sustava za dvije zone	PZ/W	**0: Bez hidrauličkog separatora / bez izravne crpke** 1: S hidrauličkim separatorom / bez izravne crpke 2: S hidrauličkim separatorom / s izravnom crpkom		
9.P.3	[7-0A]	Fiksni PWM crpke dodatne zone	PZ/W	20~95%, korak 5% **95%**		
9.P.4	[7-0B]	Fiksni PWM crpke glavne zone	PZ/W	20~95%, korak 5% **95%**		
9.P.5	[7-0C]	Vrijeme okretanja ventila za miješanje	PZ/W	20~300 s, korak 5 s **125 s**		

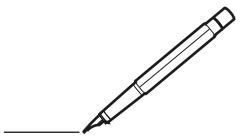

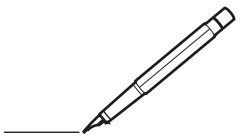

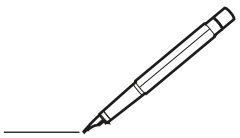

4P759881-1 B 00000009

Copyright 2024 Daikin

DAIKIN EUROPE N.V.
Zandvoordestraat 300, B-8400 Oostende, Belgium

4P759881-1B 2026.08